DEWALT®

XR®

Dansk *(oversat fra original brugsvejledning)* 3

Deutsch *(Übersetzung der Originalanweisung)* 11

English ***(original instructions)*** 20

Español *(traducido de las instrucciones originales)* 28

Français *(traduction de la notice d'instructions originale)* 37

Italiano *(tradotto dalle istruzioni originali)* 46

Nederlands *(vertaald vanuit de originele instructies)* 55

Norsk *(oversatt fra de originale instruksjonene)* 64

Português *(traduzido das instruções originais)* 72

Suomi *(käännetty alkuperäisestä käyttöohjeesta)* 81

Svenska *(översatt från de ursprungliga instruktionerna)* 89

Türkçe *(orijinal talimatlardan çevrilmiştir)* 97

Ελληνικά *(μετάφραση από τις πρωτότυπες οδηγίες)* 105

www.DEWALT.com

DCMPP569

Fig. A

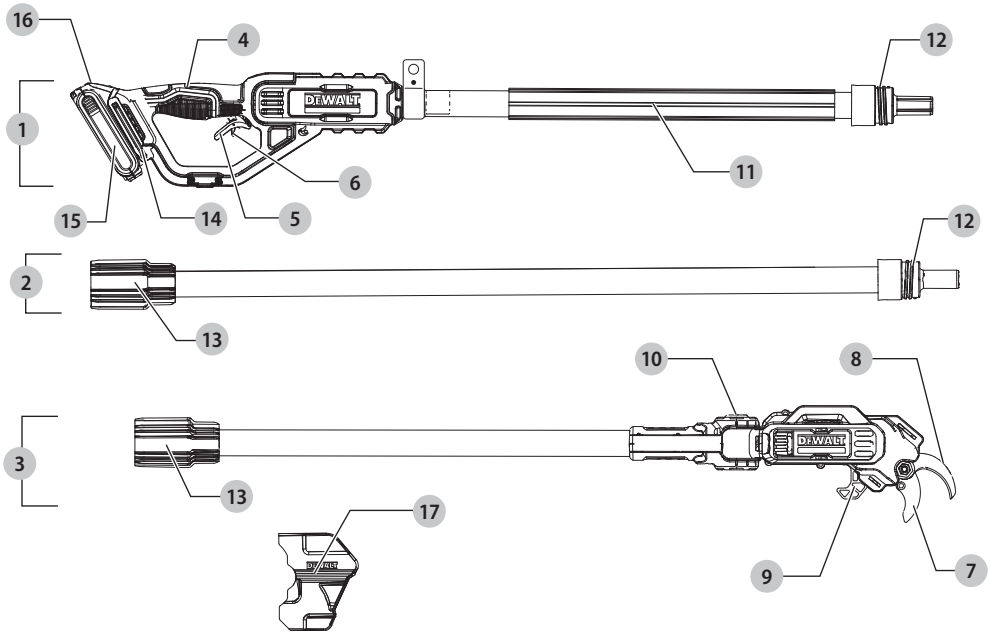

Fig. B

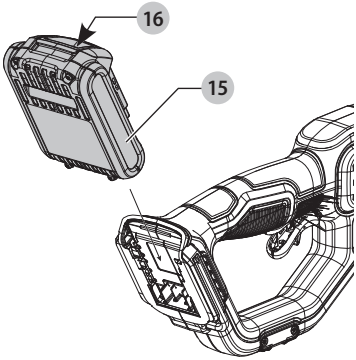

Fig. C

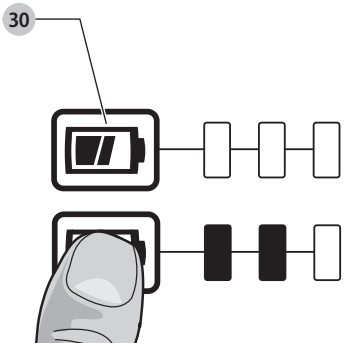

Copyright DEWALT

Fig. D

Fig. E

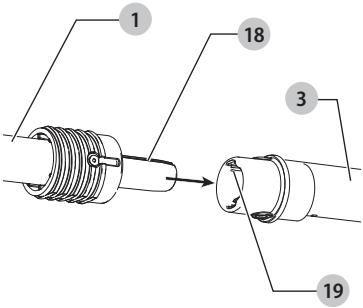

Fig. F

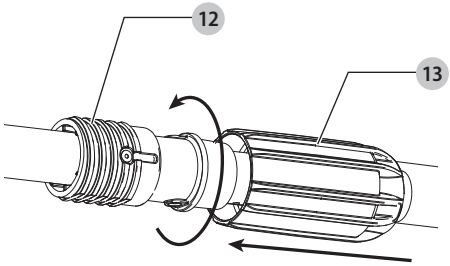

Fig. G

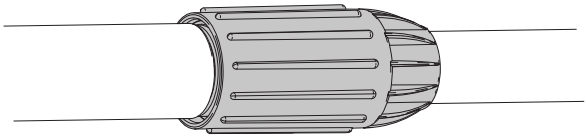

Fig. H

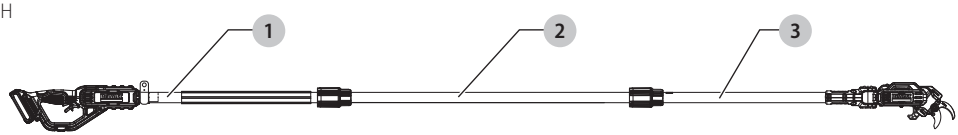

Fig. I

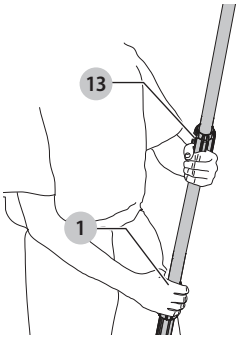

Fig. J

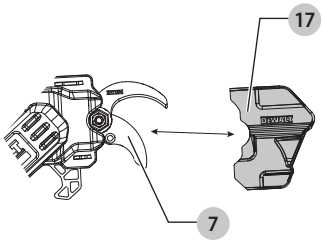

Fig. K

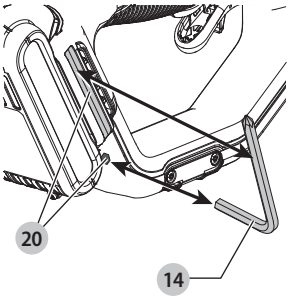

Fig. L

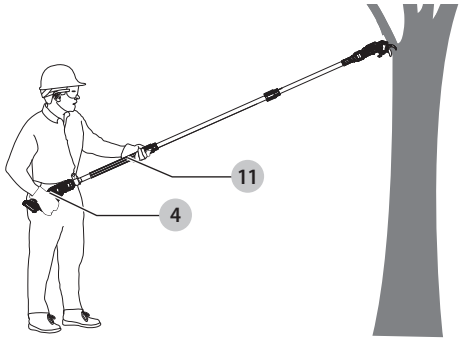

Fig. M

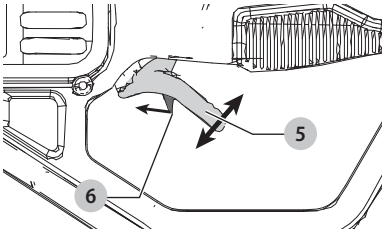

Fig. N

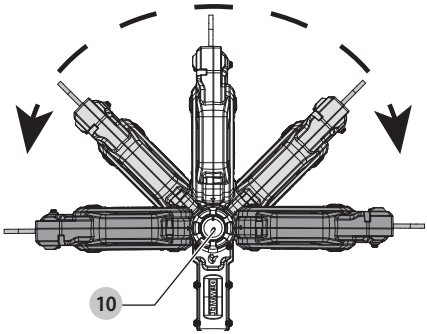

Fig. O

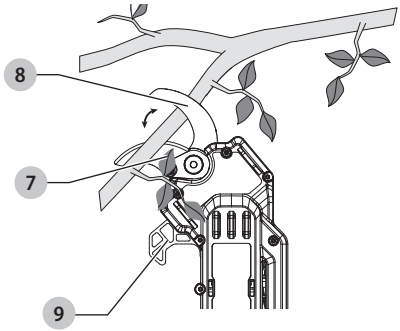

Fig. P

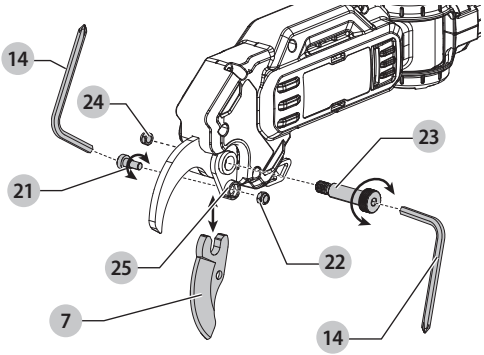

Fig. Q

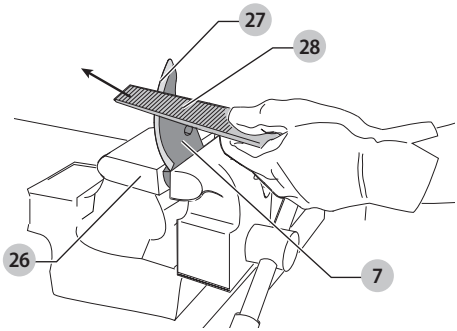

STANGBESKÆRER DCMPP569

ADVARSEL: Læs alle sikkerhedsadvarsler, instruktioner, illustrationer og specifikationer i denne vejledning, herunder afsnittene om batteri og oplader, som findes i en original værktøjsvejledning, eller den separate vejledning til batterier og opladere. *Vejledninger kan fås ved at kontakte kundeservice (se bagsiden af denne vejledning).*

Tekniske data

		DCMPP569
Spænding	V_{DC}	18
Type		1
Batteritype		Li-Ion
Skærekapacitet	mm	38
Vægt (uden batteripakke)	kg	3,3

Støjværdier og/eller vibrationsværdier (triax vector sum) i henhold til EN62841:		
L_{pA} (emissions lydtryksniveau)	dB(A)	50
K (usikkerhed for det givne lydniveau)	dB(A)	3,0
L_{WA} (målt lydeffektniveau)	dB(A)	67
K (usikkerhed for det givne lydniveau)	dB(A)	3,0

Vibrationsemissionsværdi a_h <	m/s^2	2,5
Usikkerhed K =	m/s^2	1,5

Vibrations- og/eller støjemissionsniveauet, der er angivet i dette vejledningsark, er målt i overensstemmelse med en standardiseret test, der er angivet i EN62841-1 og ISO 11680 under tomgangsbetingelser, og kan anvendes til at sammenligne et værktøj med et andet. Det kan anvendes til en foreløbig eksponeringsvurdering.

⚠ ***ADVARSEL:*** *Det angivne vibrations- og/eller støjemissionsniveau repræsenterer værktøjets primære anvendelsesområder. Hvis værktøjet anvendes til andre formål, med andet tilbehør eller vedligeholdes dårligt, kan vibrations- og/eller støjemissionen imidlertid variere. Det kan markant forøge eksponeringsniveauet over den samlede arbejdsperiode.*

Et estimat af eksponeringsniveauet for vibration og/eller støj bør også tage højde for de gange, hvor der slukkes for værktøjet, eller når det kører, men ikke bruges til arbejdet. Det kan markant mindske eksponeringsniveauet over den samlede arbejdsperiode.

Identificér yderligere sikkerhedsforanstaltninger for at beskytte operatøren mod vibrationens og/eller støjens indvirkning, som f.eks.: at vedligeholde værktøjet og tilbehøret, hold hænderne varme (relevant for vibration), organisering af arbejdsmønstre.

EU-overensstemmelseserklæring Maskindirektiv

CE

Stangbeskærer DCMPP569

DEWALT erklærer, at produkterne beskrevet under ***Tekniske data*** er i overensstemmelse med:
2006/42/EF, EN62841-1:2015 +A11:2022, EN ISO 12100:2010.

Disse produkter er endvidere i overensstemmelse med direktiv 2014/30/EU og 2011/65/EU. Få flere oplysninger ved at kontakte DEWALT på følgende adresse eller se bag på vejledningen.

Undertegnede er ansvarlig for kompilering af den tekniske fil og udsteder denne erklæring på vegne af DEWALT.

Markus Rompel
Vicedirektør for teknik, Europa
DEWALT, Richard-Klinger-Straße 11,
65510, Idstein, Tyskland
18.11.2024

ADVARSEL: *For at reducere risikoen for personskade bør du læse betjeningsvejledningen.*

Definitioner: Sikkerhedsråd

Nedenstående definitioner beskriver sikkerhedsniveauet for hvert signalord. Læs vejledningen og læg mærke til disse symboler.

⚠ ***FARE:*** *Angiver en overhængende farlig situation, der - hvis den ikke undgås -* ***vil*** *resultere i* ***dødsfald eller alvorlig personskade****.*

⚠ ***ADVARSEL:*** *Angiver en mulig farlig situation, der - hvis den ikke undgås -* ***kan*** *resultere i* ***dødsfald eller alvorlig personskade****.*

⚠ ***FORSIGTIG:*** *Angiver en mulig farlig situation, der - hvis den ikke undgås -* ***kan*** *resultere i* ***mindre eller moderat personskade****.*

BEMÆRK: *Angiver en handling, der* ***ikke er forbundet med personskade****, men som - hvis den ikke undgås -* ***kan*** *resultere i* ***ejendomsskade****.*

⚠ *Betyder fare for elektrisk stød.*

⚠ *Betyder risiko for brand.*

GENERELLE SIKKERHEDSADVARSLER FOR ELVÆRKTØJER

⚠ ***ADVARSEL: Læs alle sikkerhedsadvarsler, instruktioner, illustrationer og specifikationer, der følger med dette elværktøj.*** *Manglende overholdelse af alle nedenstående instruktioner kan medføre elektrisk stød, brand og/eller alvorlig personskade.*

GEM ALLE ADVARSLER OG INSTRUKTIONER TIL SENERE BRUG

Termen "elværktøj" i advarslerne refererer til dit elektroniske (ledning) eller batteribetjente (trådløse) elværktøj.

1) Sikkerhed i Arbejdsområdet

a) ***Sørg for, at arbejdsområdet er rent og godt oplyst.*** *Rodede eller mørke områder giver anledning til ulykker.*

b) ***Undlad at benytte elektrisk værktøj i en eksplosionsfarlig atmosfære, som f.eks. ved tilstedeværelsen af brændbare væsker, gasser eller støv.*** *Elværktøj danner gnister, der kan antænde støv eller dampe.*

c) ***Hold børn og omkringstående på afstand, når der anvendes elektrisk værktøj.*** *Distraktioner kan medføre, at du mister kontrollen.*

2) Elektrisk Sikkerhed

a) ***Stik på elektrisk værktøj skal passe til stikkontakten. Stikket må aldrig modificeres på nogen måde. Undlad at bruge adapterstik sammen med jordforbundet elektrisk værktøj.*** *Umodificerede stik og dertil passende stikkontakter reducerer risikoen for elektrisk stød.*

b) ***Undgå kropskontakt med jordforbundne overflader, såsom rør, radiatorer, komfurer og køleskabe.*** *Der er øget risiko for elektrisk stød, hvis din krop er jordforbundet.*

c) ***Undlad at udsætte elektrisk værktøj for regn eller våde forhold.*** *Hvis der trænger vand ind i et elektrisk værktøj, øges risikoen for elektrisk stød.*

d) ***Undlad at udsætte ledningen for overlast. Brug aldrig ledningen til at bære, trække værktøjet eller trække det ud af stikkontakten. Hold ledningen borte fra varme, olie, skarpe kanter og bevægelige dele.*** *Beskadigede eller sammenfiltrede ledninger øger risikoen for elektrisk stød.*

e) ***Når elektrisk værktøj benyttes udendørs, skal der anvendes en forlængerledning, som er egnet til udendørs brug.*** *Brug af en ledning, der er egnet til udendørs brug, reducerer risikoen for elektrisk stød.*

f) ***Hvis det ikke kan undgås at betjene et elektrisk værktøj i et fugtigt område, benyt en strømforsyning, der er beskyttet af en fejlstrømsafbryder.*** *Ved at benytte en fejlstrømsafbryder reduceres risikoen for elektrisk stød.*

3) Personlig Sikkerhed

a) ***Vær opmærksom, pas på hvad du foretager dig, og brug sund fornuft, når du benytter et elektrisk værktøj. Betjen ikke værktøjet, hvis du er træt, påvirket af narkotika, alkohol eller medicin.*** *Et øjebliks uopmærksomhed under anvendelse af et elektrisk værktøj kan forårsage alvorlig personskade.*

b) ***Brug personligt sikkerhedsudstyr. Bær altid beskyttelsesbriller.*** *Sikkerhedsudstyr, såsom støvmaske, skridsikre sikerhedssko, sikkerhedshjelm eller høreværn, brugt når omstændighederne foreskriver det, reducerer omfanget af personskader.*

c) ***Undgå utilsigtet start. Sørg for, at der er slukket for kontakten, inden værktøjet tilsluttes en strømkilde og/eller batterienhed, samles op eller bæres.*** *Når elektrisk værktøj bæres med fingeren på kontakten eller tilsluttes, når kontakten er tændt, giver det anledning til ulykker.*

d) ***Fjern eventuelle justerings- eller skruenøgler, før det elektriske værktøj startes.*** *En skruenøgle eller anden nøgle, der bliver siddende på en roterende del af elektrisk værktøj, kan give anledning til personskade.*

e) ***Undlad at række for langt. Hold hele tiden en god fodstilling og balance.*** *Dette giver bedre kontrol af det elektriske værktøj, når uventede situationer opstår.*

f) ***Bær hensigtsmæssig påklædning. Bær ikke løst tøj eller smykker. Hold dit hår og tøj væk fra bevægelige dele.*** *Løstsiddende tøj, smykker eller langt hår kan blive fanget i bevægelige dele.*

g) ***Hvis der anvendes støvudsugnings- eller støvopsamlingsudstyr, skal dette tilsluttes og anvendes rigtigt.*** *Anvendelse af støvopsamlingsudstyr kan begrænse farer forårsaget af støv.*

h) ***Lad ikke erfaringer fra hyppig brug af værktøjer medføre, at du bliver selvtilfreds og ignorerer sikkerhedsprincipperne for værktøjerne.*** *En skødesløs handling kan forårsage alvorlig skade i en brøkdel af et sekund.*

4) Anvendelse og Vedligeholdelse af Elektrisk Værktøj

a) ***Undlad at bruge magt over for det elektriske værktøj. Brug det værktøj, der er bedst egnet til det arbejde, der skal udføres.*** *Værktøjet vil klare opgaven bedre og mere sikkert med den ydelse, som det er beregnet til.*

b) ***Undlad at benytte elektrisk værktøj, hvis kontakten ikke tænder og slukker for det.*** *Alt elektrisk værktøj, der ikke kan kontrolleres med kontakten, er farligt og skal repareres.*

c) ***Træk stikket ud af stikkontakten og/eller batterienheden, hvis aftagelig, fra det elektriske værktøj, før det elektriske værktøj justeres, dets tilbehør udskiftes, eller det stilles til opbevaring.*** *Sådanne forebyggende sikkerhedsforanstaltninger mindsker risikoen for, at værktøjet startes utilsigtet.*

d) ***Opbevar elektrisk værktøj uden for rækkevidde af børn, og tillad ikke personer, som ikke er bekendt med dette elektriske værktøj eller disse instruktioner, at betjene værktøjet.*** *Elektrisk værktøj er farligt i hænderne på personer, som ikke er instrueret i brugen deraf.*

e) ***Vedligeholdelse af elektrisk værktøj. Undersøg om bevægelige dele sidder skævt, binder eller er gået itu såvel som andre forhold, der kan påvirke betjeningen af værktøjet. Hvis det elektriske værktøj er beskadiget, skal det repareres før brug.*** *Mange ulykker er forårsaget af dårligt vedligeholdt værktøj.*

f) ***Hold skæreværktøj skarpe og rene.*** *Ordentligt vedligeholdt skæreværktøj med skarpe skærekanter har mindre tilbøjelighed til at binde og er lettere at styre.*

g) ***Brug elektrisk værktøj, tilbehør, bor, osv. i overensstemmelse med disse instruktioner, idet der tages hensyn til arbejdsforholdene og den opgave, som skal udføres.*** *Brug af elektrisk værktøj til andre opgaver end dem, det er beregnet til, kan resultere i en farlig situation.*

h) ***Hold håndtag og håndtagsflader tørre, rene og fri for olie og smørelse.*** *Glatte håndtag og gribeflader giver ikke mulighed for sikker håndtering og styring af værktøjet i uventede situationer.*

5) Anvendelse og Vedligeholdelse af Batteri

a) ***Må kun genoplades med den oplader, som er angivet af fabrikanten.*** *En oplader, der er beregnet til en bestemt type batteripakke, kan udgøre en brandrisiko, hvis den bruges med en anden type batteripakke.*

b) **Brug kun elektrisk værktøj med de batteripakker, der er beregnet til hver enkelt type.** *Brug af andre batteripakker kan skabe risiko for personskade og brand.*

c) **Når en batteripakke ikke er i brug, skal den holdes borte fra andre metalgenstande, såsom papirclips, mønter, nøgler, søm, skruer og andre små metalgenstande, der kan danne forbindelse mellem to elektriske kontaktflader.** *Kortslutninger mellem batterikontakter kan forårsage forbrænding eller brand.*

d) **Hvis en batteripakke udsættes for overlast, kan der sive væske ud. Undgå kontakt. Hvis væsken berøres ved et tilfælde, skal der skylles med masser af vand. Hvis der kommer væske i øjnene, skal der desuden søges lægehjælp.** *Batterivæske kan forårsage irritation eller forbrænding.*

e) **Anvend ikke en batteripakke eller et værktøj, der er beskadiget eller ændret.** *Beskadigede eller ændrede batterier kan udvise uforudsigelig adfærd og resultere i brand, eksplosion eller risiko for skader.*

f) **Udsæt ikke en batteripakke eller et værktøj for ild eller meget varme temperaturer.** *Udsættelse for ild eller temperaturer over 130 °C kan medføre en eksplosion.*

g) **Følg alle opladningsinstruktionerne og oplad ikke batteripakken eller værktøjet uden for det temperaturområde, der er anført i instruktionerne.** *Forkert opladning eller opladning ved temperaturer uden for det specificerede område kan beskadige batteriet og øge risikoen for brand.*

6) Service

a) **Elektrisk værktøj skal serviceres af en kvalificeret servicetekniker, som udelukkende benytter identiske reservedele.** *Derved sikres det, at værktøjets driftssikkerhed opretholdes.*

b) **Udfør aldrig service på beskadigede batteripakker.** *Service på batteripakker bør kun udføres af producenten eller autoriserede serviceudbydere.*

SIKKERHEDSADVARSLER FOR BESKÆRINGSSAKS

a) **Undgå at bruge beskæringssaksen under dårlige vejrforhold, især når der er risiko for lynnedslag.** *Dette nedsætter risikoen for at blive ramt af lynet.*

b) **Hold alle netledninger og kabler væk fra skæreområdet. Netledninger eller kabler kan være skjult og kan klippes over af klingen ved et uheld.**

c) **Hold udelukkende beskæringssaksen ved hjælp af gribeoverfladerne, fordi klingen kan komme i kontakt med sin skjulte ledning.** *Hvis klinger rammer en strømførende ledning, bliver beskæringssaksens blotlagte dele strømførende, så brugeren får stød.*

d) **Hold alle kropsdele væk fra klingen. Et øjebliks uopmærksomhed under anvendelse af beskæringssaksen kan forårsage alvorlige kvæstelser.**

e) **Sørg altid for at have et godt fodfæste, og brug kun beskæringssaksen, når du står på jorden.** *Glatte eller ustabile overflader kan medføre, at du mister balancen eller kontrollen med maskinen.*

f) **Ved savning i en stammedel, der står under spænding, skal du være opmærksom på eventuel tilbagefjedring. Når spændingen i træfibrene udløses, kan den fjederbelastede stammedel ramme brugeren og forårsage personskade.**

g) **Brug ikke beskæringssaksen, mens du klatrer i et træ, står på en stige eller på en ustabil støtte.** *Hvis beskæringssaksen bruges på denne måde, kan det resultere i tab af balance, tab af kontrol og personskader.*

h) **Når du rengør enheden for fastsiddende materiale eller udfører service på beskæringssaksen, skal du sørge for, at batteripakken er fjernet eller afbrudt.** *Uventet aktivering af beskæringssaksen under fjernelse af det fastsiddende materiale eller servicering kan resultere i alvorlig personskade.*

i) **Deaktiver eller afbryd strømmen til beskæringssaksen, når du afbryder eller afslutter arbejdet.** *Deaktivering eller afbrydelse af strømmen til beskæringssaksen forhindrer personskader forårsaget af utilsigtet betjening af strømafbryderen.*

j) **Bær beskæringssaksen ved håndtaget med klingen lukket og maskinen helt slukket.** *Korrekt håndtering af beskæringssaksen reducerer risikoen for utilsigtet start og deraf følgende personskade fra klingerne.*

k) **Brug altid to hænder, når du bruger beskæringssaksen med forlænget rækkevidde.** *Hold maskinen med begge hænder, så du ikke mister kontrollen.*

l) **For at mindske risikoen for elektrisk stød må du aldrig bruge beskæringssaksen med forlænget rækkevidde nær elledninger.** *Kontakt med eller anvendelse i nærheden af elledninger kan medføre alvorlige skader eller elektrisk stød med døden til følge.*

SPECIFIKKE SIKKERHEDSREGLER

⚠ ***ADVARSEL: Må ikke bruges i nærheden af elektriske ledninger.*** *Enheden er ikke designet til at yde beskyttelse mod elektrisk stød i tilfælde af kontakt med overliggende elektriske ledninger. Rådfør dig med de lokale regler for sikkerhedsafstande fra overliggende elektriske ledninger og sørg for, at arbejdspositionen er tryg og sikker, før du betjener stangbeskæreren.*

⚠ ***ADVARSEL: Se altid efter elektriske ledninger, som kan være skjulte.***

- ***For sikker betjening bedes du læse og forstå alle instruktioner, før du bruger stangbeskæreren.*** *Følg alle sikkerhedsanvisninger. Hvis du ikke følger alle de sikkerhedsanvisninger, der er anført nedenfor, kan det medføre alvorlig personskade.*
- ***Vær opmærksom på, hvad du laver.*** *Brug almindelig sund fornuft. Brug ikke stangbeskæreren, hvis du er træt.*
- ***Brug kun stangbeskæreren til at beskære grene på træer.*** *Brug ikke stangbeskæreren til formål, som den ikke er beregnet til. Brug den ikke til at beskære andre genstande.*
- ***Undgå at bruge stangbeskæreren under dårlige vejrforhold, især når der er risiko for lynnedslag.*** *Dette nedsætter risikoen for at blive ramt af lynet.*
- ***Kun velinstruerede voksne bør betjene stangbeskæreren.*** *Lad aldrig børn betjene eheden.*
- ***Lad ikke børn eller utrænede personer bruge denne enhed.***
- *Brug det følgende sikkerhedsudstyr, når du bruger stangbeskæreren:*
  - *arbejdshandsker*
  - *sikkerhedssko med ståltæer og skridsikre såle*
  - *sikkerhedsbriller, beskyttelsesbriller eller ansigtsskærm*
  - *sikkerhedshjelm*

– *ansigts- eller støvmaske (hvis der arbejdes i støvede områder)*

• ***Bær tunge lange bukser og støvler.*** *Bær ikke løstsiddende tøj, korte bukser, nogen form for smykker, og vær ikke barfodet.*

• *Fastgør langt hår for at forhindre, at det vikles ind i dele under bevægelse.*

• *Inden beskæring skal du altid sørge for følgende:*

– *ryddet arbejdsområde*

– *sikkert fodfæste*

– *planlagt flugtsti fra faldende grene*

• *Inspicer træ inden beskæring. Giv plads, så grene kan falde frit ned på jorden.*

• *Brug ikke din stangbeskærer til at fælde unge træer.*

Under brug af stangbeskæreren

⚠ ***FARE: For at reducere risikoen for elektrisk stød må den ikke bruges på våde overflader.*** *Udsæt den ikke for regn. Opbevar indendørs.*

⚠ ***FARE: Undgå utilsigtet start*** *– når batteriet er isat, må du ikke bære apparatet med en finger på kontakten. Sørg for, at kontakten er slukket, når batteriet isættes.*

• *Hold værktøjet ved kun at bruge de beregnede gribeflader: den ene hånd på det primære håndtag og den anden på skumgriberen.*

• *Vær altid forsigtig. Brug din sunde fornuft når du bruger enheden.*

• *Hold arbejdsområdet rent. Overfyldte arbejdsområder giver anledning til kvæstelser.*

• *Tag altid batteriet ud af stangbeskæreren, når du er færdig med at beskære, eller når den efterlades uden opsyn.*

• *Hold børn, dyr og omkringstående på en afstand på mindst 15 m fra stangbeskæreren. Kun brugeren af stangbeskæreren bør være i arbejdsområdet.*

• *Grib ikke i den eksponerede skæreklinge på beskæreren, når du tager stangbeskæreren op eller holder den.*

• *Hold fingeren fra udløseren, indtil du er klar til at foretage snittet.*

• *Hold hele kroppen væk fra skæreklingen, når stangbeskæreren kører.*

• *Tving ikke stangbeskæreren under beskæring. Påfør let tryk. Det udfører arbejdet lettere og sikrere og i det tempo, det er beregnet til.*

• *Flyt stangbeskæreren fra et sted til et andet:*

– *med batteriet fjernet,*

– *fingre af/væk fra udløseren,*

– *ved at holde stangen på balancepunktet, og*

– *med skæreklingen bagud og med klingedækslet fastgjort.*

• *Må ikke betjenes i dårlig belysning.*

• *Sørg for fast fodfæste og balance. Undlad at række for langt. Hvis du rækker for langt, kan du miste balancen.*

• *Hold alle kropsdele væk fra enhver del i bevægelse.*

• *Du må under alle omstændigheder ikke bruge ekstraudstyr eller tilbehør til dette produkt, som ikke fulgte med produktet, eller som ikke er identificeret som egnet til brug med dette produkt i denne betjeningsvejledning.*

• *Efterse stangbeskæreren inden hver brug, og når den er blevet tabt eller på anden vis stødt. Kontrollér, at der ikke er betydelige fejl eller skader.*

Brug ikke stangbeskæreren:

– *under påvirkning af alkohol, medicin eller narkotika.*

– *i regn eller på fugtige eller våde områder.*

– *hvis der er meget brandfarlige væsker eller gasser til stede.*

– *hvis stangbeskæreren er beskadiget, forkert justeret, eller ikke helt og forsvarligt samlet.*

– *hvis stangbeskærerens tænd/sluk-udløser ikke virker. Skæreklingen åbnes, når du slipper udløseren. Lad defekte kontakter blive udskiftet af et autoriseret værksted. Se* **Tilbehør** *under* **Vedligeholdelse**.

– *hvis du har travlt.*

– *hvis du er i et træ eller på en stige.*

– *hvis du befinder dig på en bomlift, i arbejdskurve eller platforme.*

– *i kraftig blæst eller stormvejr.*

GENERELLE SIKKERHEDSREGLER

⚠ ***FARE: Risiko for elektrisk stød.*** *Alvorlig personskade eller dødsfald ved elektrisk stød, hvis man kommer i kontakt med strømledninger. Brug den aldrig i nærheden af en elektrisk kilde, ledninger eller overhængende strømkabler.*

⚠ ***ADVARSEL: Med henblik på sikker drift skal du læse og forstå betjeningsvejledningen.*** *Bær ansigtsmaske (og/eller sikkerhedsbriller), høreværn og en hjelm for at beskytte mod faldende rester. Hav altid et ryddet arbejdsområde samt en flugtsti, og vær opmærksom på grenens placering for at undgå faldende grene og rester. Hold omkringstående 15 m væk under brug af beskæreren. For at reducere risikoen for elektrisk stød må den ikke bruges på våde overflader. Udsæt den ikke for regn. Opbevar indendørs.*

• *For at beskytte dig selv mod faldende grene må du ikke stå direkte under den gren, der bliver savet. Denne enhed bør ikke holdes ved en vinkel på over 60° fra jordniveau.*

• *Hold håndtagene tørre, rene og fri for olie.*

Service

• *Service på værktøjet må kun udføres af uddannet reparationspersonale. Service eller vedligeholdelse, udført af ukvalificeret personale, kan medføre risiko for personskade. Se afsnittet* **Vedligeholdelse** *i denne vejledning.*

• *Brug kun identiske udskiftningsdele ved servicering af et værktøj. Følg instruktionerne i afsnittet* **Vedligeholdelse** *i denne vejledning. Brug af uautoriserede dele eller manglende overholdelse af vedligeholdelsesinstruktioner kan forårsage en risiko for elektrisk stød eller personskade.*

Opbevaring

• *Opbevar indendørs. Det bedste opbevaringssted er et, der er køligt og tørt – væk fra sollys, for stærk varme eller kulde og uden for børns rækkevidde.*

Restrisici

På trods af overholdelsen af de relevante sikkerhedsregler og brug af sikkerhedsudstyr kan visse restrisici ikke undgås. Disse omfatter:

• *Hørenedsættelse.*

• *Risiko for personskade som følge af flyvende partikler.*

• *Risiko for forbrænding ved at røre ved tilbehør, der bliver varmt under betjening.*

• *Risiko for personskade som følge af forlænget brug.*

Batteritype

Disse batteripakker kan bruges:

Batteri	(kg)	Batteri	(kg)
DCB546	1,08	**DCB183/B/G**	0,40
DCB547	1,46	**DCB184/B/G**	0,62
DCB548	1,46	**DCB185**	0,35
DCB549	2,12	**DCB187**	0,54
DCB181	0,35	**DCB189**	0,54
DCB182	0,61	**DCBP034/G**	0,32

Se afsnittet batteri-/opladervejledningen for yderligere oplysninger.

Afmærkninger på værktøjet

Følgende piktogrammer er vist på værktøjet:

Læs brugsanvisningen før brug.

Brug altid hovedbeskyttelse, høreværn og sikkerhedsbriller.

Bær beskyttelseshandsker.

Bær beskyttende og skridsikkert fodtøj.

Udsæt ikke værktøjet for regn eller høj luftfugtighed, og lad det ikke ligge ude i regnvejr.

Hold hænderne væk fra skæreklingen.

Risiko for dødsfald pga. elektrisk stød. Hold mindst 15 m afstand fra overhængende strømkabler.

Hold omkringstående på afstand. Slå strømmen fra. Tag batteriet ud af værktøjet, inden der foretages vedligeholdelse på værktøjet.

Datokodeposition (Fig. A)

Produktionsdatokoden **29** består af et 4-cifret år efterfulgt af en 2-cifret uge og forlænges af en 2-cifret fabrikskode.

Beskrivelse (Fig. A)

⚠ ***ADVARSEL:*** *Du skal aldrig modificere elværktøjet eller dele af det. Det kan medføre materiale- eller personskade.*

1. Håndtagssamling
2. Midterforlængerstang
3. Beskærersamling
4. Primært håndtag
5. Udløserkontakt
6. Spærringskontakt
7. Skæreklinge
8. Fast klinge
9. Krog til grenfjernelse
10. Låseknap
11. Skumgriber
12. Gevindskåret stang
13. Gevindskåret rør
14. Sekskantnøgle
15. Batteripakke†
16. Batteriudløserknap
17. Klingedæksel

†Inkluderet i nogle pakker.

BEMÆRK: Kontrollér for eventuelle skader på værktøjet, dele og tilbehør, der kan være opstået under transport.

Tilsigtet anvendelse

Din DEWALT, DCMPP569 stangbeskærer er designet til private beskæringsopgaver og er ideel til beskæring af grene op til 38 mm i diameter. Denne beskæresaks er kun beregnet til at blive brugt på plantematerialer.

MÅ IKKE anvendes under våde forhold eller i nærheden af brændbare væsker eller gasser.

Denne beskæresaks er et professionelt elværktøj.

BØRN må ikke komme i kontakt med/røre ved værktøjet. Overvågning er påkrævet, når uerfarne brugere anvender dette værktøj.

- **Små børn og svagelige personer.** Dette værktøj er ikke beregnet til at blive brugt af små børn og personer med fysisk eller psykisk funktionsnedsættelse uden opsyn.
- Dette produkt er ikke beregnet til at blive brugt af personer (inklusive børn) med nedsatte fysiske, sensoriske eller mentale evner, eller som mangler erfaring, kendskab eller færdigheder, medmindre de er under opsyn af en person, der er ansvarlig for deres sikkerhed. Børn må aldrig efterlades alene med dette produkt.

SAMLING OG JUSTERINGER

⚠ ***ADVARSEL: For at nedsætte risikoen for alvorlig personskade skal du slå værktøjet fra og frakoble batteripakken inden du foretager eventuelle justeringer eller fjerner/installerer fastgørelser eller tilbehør.*** *En utilsigtet start kan forårsage kvæstelser.*

⚠ ***ADVARSEL:*** *Anvend kun DEWALT batterier og opladere.*

Isætning og udtagning af batteripakke fra værktøjet (Fig. B)

BEMÆRK: Kontrollér, at din batteripakke **15** er helt opladet.

Sådan installeres batteripakken i værktøjets håndtag

1. Batteripakken skal udrettes ift. skinnerne inde i værktøjets håndtag (Fig. B).
2. Skub det ind i håndtaget, indtil batteripakken sidder godt fast i værktøjet og sørg for at du hører, at den klikker på plads.

Sådan fjernes batteripakken fra værktøjet

1. Tryk på batteriets udløserknap **16** og træk batteripakken ud af værktøjets håndtag med en fast bevægelse.
2. Isæt batteripakken i opladeren.

Batteripakker til indikator (Fig. C)

Nogle DEWALT batteripakker har en indikatormåler **30**, som består af tre grønne LED-lamper, der angiver det resterende opladningsniveau i batteripakken.

Du aktiverer indikatoren ved at trykke på og holde indikatorknappen nede. En kombination af de tre grønne LED

lamper vil lyse og angive niveauet for den resterende opladning. Når niveauet for opladning i batteriet ligger under den brugbare grænse, lyser indikatoren ikke, og batteriet skal genoplades.

BEMÆRK: Indikatoren indikerer blot den resterende opladning i batteripakken. Den angiver ikke værktøjets funktionalitet og varierer afhængigt af produktkomponenter, temperatur og slutbrugeranvendelse.

Montering af beskærersamling til håndtagssamling (Fig. A, D–G)

⚠ ***ADVARSEL:*** *Skarp roterende klinge. For at forhindre utilsigtet drift skal du sikre dig, at batteriet er afbrudt fra håndtaget, og at det beskyttende klingedæksel sidder på skæreklingen, før du udfører følgende handlinger. I modsat fald kan der opstå alvorlige personskader.*

⚠ ***ADVARSEL:*** *Kontrollér altid, at røret er skruet helt på, og at gevindene ikke længere er synlige. Hvis røret ikke skrues helt på, kan det resultere i, at samlingerne bliver afbrudt, hvilket skaber en farlig tilstand. Kontroller jævnligt forbindelserne for at sikre, at ingen røde gevind er synlige.*

De tre samlinger, som udgør stangbeskæreren, er sammenføjet for at sikre korrekt samling. Hvis en samling ikke sættes problemfrit på en anden, må den ikke tvinges på.

Hvis håndtagssamlingen 1 kombineres med beskærersamlingen 3, skabes der en stangbeskærer, som er ca. 2 m lang, som vist i Fig. D.

For at fastgøre håndtagssamlingen på beskærersamlingen:

1. Sæt rillen 18 på ydersiden af koblingsenden på håndtagssamlingen 1 ud for tungen 19 på indersiden af koblingsenden på beskærersamlingen 3. Se Fig. E. Skub de to sektioner helt sammen. Se Fig. F.
2. Skub det gevindskårne rør 13 på beskærersamlingen så langt ned som muligt, og roter røret med uret, indtil det stopper og dækker gevindene helt, som vist i Fig. G.

Montering af midterforlængerstang til beskærersamling og håndtagssamling (Fig. A, H)

⚠ ***ADVARSEL:*** *Kontrollér altid, at røret er skruet helt på, og at gevindene ikke længere er synlige. Hvis røret ikke skrues helt på, kan det resultere i, at samlingerne bliver afbrudt, hvilket skaber en farlig tilstand. Kontroller jævnligt forbindelserne for at sikre, at ingen gevind er synlige.*

Hvis midterforlængerstangen 2 føjes til håndtagssamlingen 1 og beskærersamlingen 3, skabes der en stangbeskærer, der har en længde på ca. 3 m, som vist i Fig. H.

Se ***Montering af beskærersamling til håndtagssamling*** for vejledning i, hvordan du sætter midtersamlingen på håndtagssamlingen og beskærerhovedsamlingen.

DEMONTERING

⚠ ***ADVARSEL: For at nedsætte risikoen for alvorlig personskade skal du slå enheden fra og fjerne batteripakken inden du foretager eventuelle justeringer eller fjerner/installerer fastgørelser eller tilbehør.*** *En utilsigtet start kan forårsage personskade.*

Aftagning af beskærersamling (Fig. A, I)

⚠ ***ADVARSEL:*** *Skarp roterende klinge. For at forhindre utilsigtet drift skal du sikre dig, at batteriet er afbrudt fra håndtaget, og at det beskyttende klingedæksel sidder på klingen, før du udfører følgende handlinger. I modsat fald kan der opstå alvorlige personskader.*

Når samlingerne aftages, uanset om det er i tilstanden med to eller tre samlinger, skal du altid først aftage beskærersamlingen 3. Gør dette ved at lade håndtagssamlingen 1 hvile på jorden og tage fat i midten af beskærersamlingen, som vist i Fig. I. Brug din anden hånd til at løsne det gevindskårede rør, 13 og træk derefter de to halvdele fra hinanden. Gentag denne proces, hvis midterforlængerstangen blev påsat.

Transport af stangbeskærer (Fig. B, J)

Fjern altid batteripakken 15 fra håndtaget og dæk skæreklingen 7 med klingedækslet 17, når stangbeskæreren transporteres.

Hexnøgleopbevaring (Fig. A, K)

Når den ikke er i brug, skal den 5 mm hexnøgle 14 opbevares i hexnøglebeholderen 20.

1. Træk den 5 mm hexnøgle 14 fra hexnøglebeholderen 20 for at fjerne den.
2. Skub den 5 mm hexnøgle 14 ind i hexnøglebeholderen 20 for at opbevare den.

BETJENING

Brugsvejledning

⚠ ***ADVARSEL:*** *Overhold altid sikkerhedsvejledningen og de gældende regler.*

⚠ ***ADVARSEL: For at reducere risikoen for personskade, sluk og tag batteripakken af, inden der foretages justeringer eller afmontering/installation af udstyr eller tilbehør.*** *Utilsigtet start kan medføre kvæstelser.*

Korrekt håndposition (Fig. L)

⚠ ***ADVARSEL:*** *For at reducere risikoen for alvorlige kvæstelser skal du* ***ALTID*** *anvende den rette håndposition som vist.*

⚠ ***ADVARSEL:*** *For at reducere risikoen for alvorlige kvæstelser skal du* ***ALTID*** *holde godt fast i tilfælde af en pludselig reaktion.*

Det er nødvendigt at placere den ene hånd på hovedhåndtaget 4 og den anden hånd på skumgriberen 11.

Start/stop (Fig. A, M)

⚠ ***FARE:*** *Hold hænder og andre kropsdele væk fra klingen. Kontakt med klingen vil resultere i alvorlig personskade, rifter og fare for amputation.*

⚠ ***ADVARSEL:*** *Forsøg aldrig at låse en kontakt i positionen ON (Tænd).*

Sørg altid for at have et godt fodfæste, og hold hovedhåndtaget fast med den ene hånd, mens den anden hånd griber om skumgriberen med tommelfingeren og de andre fingre rundt om det.

1. Skub startspærregrebet 6 fremad, og klem udløserkontakten 5.
2. Skæreklingen 7 foretager en skærecyklus. Når denne cyklus er afsluttet, skal du slippe udløserkontakten 5.
3. For at foretage gentagne snit skal du fortsætte med at holde spærringskontakten 6 nede og derefter klemme udløserkontakten 5 igen.
4. For at slukke for værktøjet skal du slippe udløserkontakten 5 og spærringskontakten 6.

Sådan drejes beskærerhovedet (Fig. N)

Beskærerhovedet kan drejes 180 ° og kan fastlåses i syv forskellige positioner inden for dette område. Bær handsker for ikke at blive klemt, og tag ikke fat om klingen.

ADVARSEL: TAG BATTERIET UD, *før du forsøger at dreje beskærerhovedet. Sørg for, at beskærerhovedet er låst fast før brug.*

Sådan drejes beskærerhovedet

1. Med et godt greb på beskærerhovedet med den ene hånd, skal du bruge den anden hånd til at trykke på drejelåseknappen **10** og rotere motorhuset for at dreje beskærerhovedet.
2. Lås beskærerhovedet ind i en af de syv driftspositioner som vist i Fig. N. For at låse beskærerhovedet på plads skal du slippe grebet på drejelåseknappen **10**. Prøv at flytte motorhuset for at kontrollere, at beskærerhovedet er fastlåst. Hvis det ikke er fastlåst, skal du rotere det til den nærmeste låseposition.

Krog til grenfjernelse (Fig. A)

⚠ ***FORSIGTIG:*** *Krogen til grenfjernelse er ikke en bæltekrog.*
Din stangbeskærer inkluderer en krog til grenfjernelse **9** med det formål at hjælpe med at fjerne mindre til mellemstore beskårede grene.

Trimning/beskæring med stangbeskærer (Fig. A, O)

⚠ ***FARE:*** *Hold hænder og andre kropsdele væk fra klingen. Kontakt med klinge resulterer i alvorlig personskade.*

⚠ ***ADVARSEL:*** *Overhold følgende for at undgå personskader:*

- *Læs betjeningsvejledningen før brug. Gem betjeningsvejledningen.*
- *Undersøg træet og grenene for fremmedlegemer, f.eks. metaltråde eller hegn før hver brug.*
- *Undlad at række for langt.*
- *Må ikke bruges under fugtige forhold.*

⚠ ***FORSIGTIG:*** *Brug ikke klingen til at klippe grene på over 38 mm. Brug kun beskæringssaksen til beskæring grene, der er mindre end 38 mm i diameter.*

VIGTIGT: Betjen aldrig en stangbeskærer, der er beskadiget eller forkert justeret, eller som ikke er helt og sikkert monteret. Vær sikker på, at skæreklingen **7** holder op med at bevæge sig, når udløserkontakten slippes. Juster aldrig skæreklingen **7**, når motoren er i drift, eller batteriet er fastsat.

⚠ ***ADVARSLER:***

- ***Stå aldrig direkte under den gren, du skærer.*** *Stå altid på en sådan måde, at du er i sikkerhed for faldende rester.*
- ***Brug altid hovedbeskyttelse, sikkerhedsbriller, fod- og kropsbeskyttelse.*** *Hvis du bærer kropsbeskyttelse, hjælper det med at reducere risikoen for personskade, når denne enhed betjenes.*
- ***Brug altid to hænder, når du bruger beskæreren med forlænget rækkevidde.*** *Hold beskæreren med forlænget rækkevidde med begge hænder, så du ikke mister kontrollen.*
- ***Stå aldrig på en stige eller en anden ustabil støtte, mens du bruger stangbeskæreren.*** *Undgå altid en position, som kan få dig til at miste balancen og forårsage alvorlig personskade.*
- ***Hold andre personer mindst 15 m væk fra arbejdsområdet.*** *Distraktioner kan medføre, at du mister kontrollen.*
- ***Risiko for dødsfald pga. elektrisk stød.*** *For at forhindre stød må du ikke bruge den inden for 15 m fra overliggende elektriske ledninger. Kontrollér altid det omgivende område for skjulte elektriske ledninger.*
- ***Hold ikke stangbeskærerens kontakthåndtag over skulderhøjde.***

Arbejdsstilling (Fig. L)

Hold et passende fodfæste og en passende balance, og stræk dig ikke for langt frem. Hav beskyttelsesbriller og skridsikkert fodtøj og handsker på under beskæringen. Hold godt fat i værktøjet. Hold altid beskæresaksen som vist i Fig. L. Se ***Korrekt håndposition*** for yderligere oplysninger. Hold aldrig fast i værktøjets klinge.

1. Placer den gren, der skal skæres, mellem skæreklingen **7** og den faste klinge **8**.
2. Skub startspærregrebet **6** fremad, og klem udløserkontakten **5**.
3. Skæreklingen **7** foretager en skærecyklus og skærer grenen af.
4. Slip udløserkontakten.

BEMÆRK: Hvis der skal klippes flere grene på samme tid, kan startspærregrebet **6** holdes nede, og udløserkontakten **5** aktiveres efter behov. Ellers skal du gentage trin 1- 4.

VEDLIGEHOLDELSE

Dit elværktøj er beregnet til langvarig brug med minimal vedligeholdelse. Værktøjets fortsatte tilfredsstillende drift afhænger af korrekt vedligeholdelse og rengøring af værktøjet.

⚠ ***ADVARSEL: For at reducere risikoen for personskade, sluk og tag batteripakken af, inden der foretages justeringer eller afmontering/installation af udstyr eller tilbehør.*** *Utilsigtet start kan medføre kvæstelser.*
Der kan ikke udføres service på opladeren eller batteripakken.

Se bagsiden af denne vejledning for kontaktoplysninger til servicecentre, eller gå ind på **www.2helpU.com**.

Fjernelse og installation af klinge (Fig. P)

⚠ ***FARE: For at mindske risikoen for alvorlige personskader, skal enheden slukkes og batteriet tages ud, inden der foretages justeringer eller tilbehør eller udstyr af- eller påmonteres.*** *En utilsigtet start kan forårsage alvorlige kvæstelser.*

⚠ ***FARE: FARE FOR TILSKADEKOMST.*** *VED GENSAMLING AF KLINGESYSTEMET BØR DU KONTROLLERE, AT HVER DEL GENINSTALLERES KORREKT, SOM BESKREVET NEDENFOR. UKORREKT SAMLING AF KLINGESYSTEMET ELLER ANDRE DELE AF KLINGESYSTEMET KAN MEDFØRE ALVORLIGE PERSONSKADER.*

⚠ ***ADVARSEL:*** *Brug handsker og ordentlig øjenbeskyttelse. Pas på klingens skarpe kanter.*

Reserveklinger fås i dit nærmeste autoriserede servicecenter. Denne beskæresaks kræver udskiftningsklingeDCMPPRB1-QZ.

1. Tag batteriet ud.
2. Bær passende øjenværn og handsker, og pas på, du ikke skærer dig selv.
3. Anbring produktet på en jævn, flad overflade.
4. Ved hjælp af den medfølgende sekskantnøgle **14** løsnes og fjernes den faste klingeskrue **21** og møtrik **22** som vist i Fig. P.
5. Vend produktet om på den anden side.
6. Ved hjælp af den medfølgende sekskantnøgle **14** løsnes den faste klingeskrue **23** og møtrik **24** som vist i Fig. P.

7. Fjern skæreklingen 7 som vist i Fig.P.
8. Sådan monteres en ny skæreklinge.

BEMÆRK: Sørg for, at skærekanten vender mod den faste skæreklinge, som vist i Fig.P.

9. Indsæt skæreklingeskruen 23 og den faste klingeskrue 21 gennem skæreklingen og skruebeslaget 25 i deres møtrik 24, 22.
10. Brug sekskantnøglen til at stramme skæreklingeskruen 23 helt.
11. Brug sekskantnøglen 14 til at stramme den fastgjorte klingeskrue 21 som vist i Fig. P.

Klingevedligeholdelse (Fig. Q)

⚠ ***ADVARSEL:*** *Bær handsker og ordentligt øjenværn, når du afmonterer, sliber eller monterer en klinge.*

Skæreklingerne er lavet af hærdet stål i høj kvalitet, og med normal brug er det ikke nødvendigt at hvæsse dem igen. Men hvis du ved et uheld rammer et trådhegn, sten, glas eller andre hårde genstande, kan der komme et hak i klingen. Det er ikke nødvendigt at fjerne hakket, så længe det ikke forstyrrer klingens bevægelser. Hvis du taber hækkeklipperen, skal den ses grundigt efter for skader. Hvis klingen er bøjet, huset revnet eller håndtag er knækkede, eller hvis du ser nogen anden tilstand, der kan påvirke værktøjets drift, kontakt dit lokale autoriseret servicecenter for reparationer, før du tager det i brug igen.

1. Tag batteriet ud.
2. Fjern klingen fra beskæresaksen. Se instruktioner for ***Demontering og montering af klingen***.
3. Bær passende øjenværn og handsker, og pas på, du ikke skærer dig selv.
4. Fastgør bladet 7 i en skruestik 26 som vist i Fig. Q.
5. Fil forsigtigt klingens skæreflader 27 med en fintandet fil 28 (medfølger ikke) eller slibesten (medfølger ikke), så skæreklingens oprindelige skærekant bevares.
6. Kontroller kanten på den faste klinge, og fjern eventuelle grater med en fintandet fil.
7. Monter den skarpe skæreklinge som beskrevet i afsnittet ***Fjernelse og montering af klinge***.

Smøring af klinge (Fig. A)

1. Efter brug skal batteriet 15 tages ud.
2. Påfør derefter et harpiks-opløsningsmiddel på de eksponerede klinger.

Opbevaring (Fig. A)

1. Efter brug skal batteriet 15 tages ud og klingedækslet installeres.
2. Hold hænderne væk fra bladet, og opbevar det på et tørt sted, uden for børns rækkevidde.

Rengøring

⚠ ***ADVARSEL:*** *Blæs støv og snavs ud af hovedhuset med tør luft, lige så snart der samler sig snavs i og omkring luftaftrækket. Bær godkendte beskyttelsesbriller og godkendt støvmaske ved udførelse af denne procedure.*

⚠ ***ADVARSEL:*** *Fare for elektrisk stød og mekanisk fare. Fjern batteriet inden rengøring.*

⚠ ***ADVARSEL:*** *For at sikre sikker og effektiv drift skal du altid holde det elektriske apparat og ventilationsåbningerne rene.*

⚠ ***ADVARSEL:*** *Brug aldrig opløsningsmidler eller andre kraftige kemikalier til at rengøre værktøjets ikke-metalliske dele. Disse kemikalier kan svække de materialer, der anvendes i disse dele. Brug en klud, der kun er fugtet med vand og mild sæbe. Lad aldrig væske trænge ind i værktøjet, og nedsænk aldrig nogen del af værktøjet i en væske.*

Ventilationsåbninger kan rengøres med en tør, blød ikke-metallisk børste og/eller en egnet støvsuger. Brug ikke vand eller rengøringsmidler. Bær godkendt øjenværn og godkendt støvmaske.

Valgfrit tilbehør

⚠ ***ADVARSEL:*** *Eftersom andet tilbehør, end det, der tilbydes af DEWALT, ikke er afprøvet med dette produkt, kan det være farligt at bruge sådant tilbehør med dette værktøj. For at reducere risikoen for tilskadekomst bør kun tilbehør anbefalet af DEWALT bruges sammen med dette produkt.*

Ret henvendelse til din forhandler vedr. yderligere oplysninger mhp. det passende tilbehør.

Der kan købes en alternativ skulderrem, del nummer N502343.

Miljøbeskyttelse

Produkter/batterier kan genbruges, men hvis de er markeret med den overstregede skraldespand, må de ikke bortskaffes sammen med almindeligt husholdningsaffald. Lad batterierne aflade helt og adskil dem, og adskil eventuelle lyskilder fra produktet, hvis det er muligt. Det er brugerens ansvar at slette personlige oplysninger fra produktet. Aflever derefter affaldet på et officielt affaldsindsamlingsanlæg eller hos en deltagende forhandler, som ofte tager imod det gratis. Emballagen skal bortskaffes baseret på den markerede materialekode. Brugs- og sikkerhedsinstruktioner bør kun bortskaffes, når det relevante produkt ikke længere er i brug.

Kontakt din kommune for at få vejledning i affaldshåndtering. Få yderligere oplysninger på **www.2helpU.com** og ved at scanne ovenstående QR-kode.

TELESKOP-ASTSCHERE DCMPP569

WARNUNG: Beachten Sie alle Sicherheitshinweise, Anleitungen und Spezifikationen in diesem Handbuch. Das umfasst auch die Angaben in den Kapiteln zu Akkus und Ladegeräten, die im Handbuch eines Originalwerkzeugs oder in einem separaten Handbuch für Akkus und Ladegeräte enthalten sind.
Handbücher sind über den Kundendienst erhältlich. (Kontaktdaten finden Sie auf der Rückseite dieses Handbuchs.)

Technische Daten

		DCMPP569
Spannung	V_{DC}	18
Typ		1
Akkutyp		Li-Ionen
Schnittkapazität	mm	38
Gewicht (ohne Akku)	kg	3,3

Lärmwerte und/oder Vibrationswerte (Triax-Vektorsumme) gemäß EN62841:		
L_{pA} (Emissions-Schalldruckpegel)	dB(A)	50
K (Unsicherheit für den angegebenen Schallpegel)	dB(A)	3,0
L_{WA} (gemessener Schallleistungswert)	dB(A)	67
K (Unsicherheit für den angegebenen Schallpegel)	dB(A)	3,0

Vibrationsemissionswert a_h <	m/s^2	2,5
Messungenauigkeit K =	m/s^2	1,5

Der in diesem Informationsblatt angegebene Vibrations- und/oder Lärmwert wurde gemäß einem standardisierten Test laut EN62841-1 und ISO 11680 im Leerlauf gemessen und kann für einen Vergleich zwischen zwei Geräten verwendet werden. Sie können zu einer vorläufigen Einschätzung der Exposition verwendet werden.

WARNUNG: *Der angegebene Vibrations- und/oder Lärmwert bezieht sich auf die Hauptanwendung des Gerätes. Wenn das Gerät jedoch für andere Anwendungen, mit anderem Zubehör oder schlecht gewartet eingesetzt wird, kann der Vibrations- und/oder Lärmwert verschieden sein. Dies kann den Expositionsgrad über die Gesamtbetriebszeit erheblich erhöhen.*

Eine Schätzung der Vibrations- und/oder Lärmbelastung sollte auch berücksichtigen, wie oft das Gerät ausgeschaltet wird oder über welche Zeit es zwar läuft, aber nicht wirklich in Betrieb ist. Dies kann die Exposition über die Gesamtbetriebszeit erheblich mindern.

Identifizieren Sie zusätzliche Sicherheitsmaßnahmen, um den Bediener vor den Vibrations- und/oder Lärmauswirkungen zu schützen, wie: Pflege des Werkzeugs und Zubehörs, Hände warm halten (wichtig in Bezug auf Vibrationsauswirkungen), Organisation von Arbeitsmustern.

EG-Konformitätserklärung Maschinenrichtlinie

CE

Teleskop-Astschere DCMPP569

DEWALT erklärt, dass diese unter ***Technische Daten*** beschriebenen Geräte übereinstimmen mit:
2006/42/EC, EN62841-1:2015 +A11:2022, EN ISO 12100:2010.

Diese Produkte entsprechen außerdem den Richtlinien 2014/30/EU und 2011/65/EU. Für weitere Informationen kontaktieren Sie bitte DEWALT unter der folgenden Adresse, oder beachten Sie die Rückseite der Anleitung.

Der Unterzeichnete ist verantwortlich für die Zusammenstellung des technischen Dossiers und gibt diese Erklärung im Namen von DEWALT ab.

Markus Rompel
Vice-President Engineering, Europe
DEWALT, Richard-Klinger-Straße 11,
65510 Idstein, Deutschland
18.11.2024

WARNUNG: *Zur Reduzierung der Verletzungsgefahr bitte die Bedienungsanleitung lesen.*

Definitionen: Sicherheitsrichtlinien

Im Folgenden wird die Relevanz der einzelnen Warnhinweise erklärt. Bitte lesen Sie das Handbuch und achten Sie auf diese Symbole.

GEFAHR: *Weist auf eine unmittelbar drohende gefährliche Situation hin, die, sofern nicht vermieden,* ***zu*** *tödlichen* ***oder schweren Verletzungen führt****.*

WARNUNG: *Weist auf eine möglicherweise gefährliche Situation hin, die, sofern nicht vermieden,* ***zu*** *tödlichen oder* ***schweren Verletzungen führen kann****.*

VORSICHT: *Weist auf eine möglicherweise gefährliche Situation hin, die, sofern nicht vermieden,* ***u. U. zu*** *leichten oder* ***mittelschweren Verletzungen führen kann.***

HINWEIS: *Weist auf ein Verhalten hin, das* ***nichts mit Verletzungen zu tun hat****, aber, wenn es* ***nicht vermieden wird****, zu* ***Sachschäden führen kann****.*

Weist auf ein Stromschlagrisiko hin.

Weist auf eine Brandgefahr hin.

ALLGEMEINE SICHERHEITSWARNHINWEISE FÜR ELEKTROWERKZEUGE

WARNUNG: Beachten Sie alle Sicherheitshinweise, Anweisungen, Darstellungen und Daten, die Sie mit dem Gerät erhalten. *Wenn Sie die folgenden Anweisungen nicht beachten, kann es zu elektrischem Schlag, Feuer und/oder schweren Verletzungen kommen.*

BEWAHREN SIE ALLE WARNHINWEISE UND ANWEISUNGEN ZUM SPÄTEREN NACHSCHLAGEN AUF

Der Begriff „Elektrowerkzeug" in den Warnhinweisen bezieht sich auf Ihr netzbetriebenes Elektrowerkzeug (mit Kabel) oder auf Ihr akkubetriebenes (kabelloses) Elektrowerkzeug.

1) Sicherheit im Arbeitsbereich

a) ***Halten Sie den Arbeitsbereich sauber und gut ausgeleuchtet.*** *Unaufgeräumte oder dunkle Bereiche begünstigen Unfälle.*

b) ***Betreiben Sie das Elektrowerkzeug nicht in explosionsgefährdeten Umgebungen, in denen sich z. B. brennbare Flüssigkeiten, Gase oder Staub befinden.*** *Elektrowerkzeuge erzeugen Funken, die den Staub oder die Dämpfe entzünden können.*

c) ***Halten Sie Kinder und Zuschauer fern, während Sie ein Elektrogerät betreiben.*** *Ablenkung kann dazu führen, dass Sie die Kontrolle über das Gerät verlieren.*

2) Elektrische Sicherheit

a) ***Der Stecker des Elektrogerätes muss in die Steckdose passen. Ändern Sie niemals den Stecker in irgendeiner Form. Verwenden Sie keinerlei Adapterstecker an geerdeten Elektrogeräten.*** *Unveränderte Stecker und passende Steckdosen mindern die Gefahr eines elektrischen Schlages.*

b) ***Vermeiden Sie Körperkontakt mit geerdeten Flächen, wie Rohre, Radiatoren, Herde und Kühlgeräte.*** *Es besteht eine erhöhte Gefahr für einen elektrischen Schlag, wenn Ihr Körper geerdet ist.*

c) ***Setzen Sie Elektrogeräte keinem Regen oder feuchter Umgebung aus.*** *Wenn Wasser in das Elektrogerät eindringt, erhöht sich die Gefahr eines elektrischen Schlages.*

d) ***Überlasten Sie das Kabel nicht. Verwenden Sie niemals das Kabel, um das Elektrogerät zu tragen oder durch Ziehen vom Netz zu trennen. Halten Sie das Kabel fern von Hitze, Öl, scharfen Kanten oder beweglichen Teilen.*** *Beschädigte oder verhedderte Kabel erhöhen die Gefahr eines elektrischen Schlages.*

e) ***Wenn Sie ein Elektrogerät im Freien betreiben, verwenden Sie ein für den Außeneinsatz geeignetes Verlängerungskabel.*** *Die Verwendung von für den Außeneinsatz geeigneten Kabeln mindert die Gefahr eines elektrischen Schlages.*

f) ***Wenn der Betrieb eines Elektrogerätes in feuchter Umgebung unumgänglich ist, verwenden Sie eine durch einen Fehlerstromschutzschalter (FI-Schalter oder Rcd) geschützte Stromversorgung.*** *Der Einsatz eines Fehlerstromschutzschalters mindert die Gefahr eines elektrischen Schlages.*

3) Sicherheit von Personen

a) ***Seien Sie aufmerksam, achten Sie darauf, was Sie tun, und gehen Sie mit Vernunft an die Arbeit mit einem Elektrowerkzeug. Benutzen Sie kein Elektrowerkzeug, wenn Sie müde sind oder unter dem Einfluss von Drogen, Alkohol oder Medikamenten stehen.*** *Ein Moment der Unachtsamkeit beim Betrieb eines Elektrogerätes kann zu schweren Verletzungen führen.*

b) ***Tragen Sie persönliche Schutzausrüstung und immer eine Schutzbrille.*** *Das Tragen persönlicher Schutzausrüstung, wie Staubmaske, rutschfeste Sicherheitsschuhe, Schutzhelm oder Gehörschutz, je nach Art und Einsatz des Elektrowerkzeuges, verringert das Risiko von Verletzungen.*

c) ***Vermeiden Sie unbeabsichtigtes Starten. Vergewissern Sie sich, dass der Schalter in der AUS-Position ist, bevor Sie das Gerät an die Stromversorgung und/oder an den Akku anschließen oder wenn Sie das Gerät aufnehmen oder tragen.*** *Wenn Sie beim Tragen des Elektrowerkzeuges den Finger am Schalter haben oder das Gerät eingeschaltet an die Stromversorgung anschließen, kann dies zu Unfällen führen.*

d) ***Entfernen Sie alle Einstellschlüssel oder Werkzeuge, bevor Sie das Elektrogerät einschalten.*** *Werkzeuge oder Schlüssel, die an rotierenden Teilen des Elektrogerätes angebracht sind, können zu Verletzungen führen.*

e) ***Vermeiden Sie eine abnormale Körperhaltung. Sorgen Sie für einen sicheren Stand und halten Sie jederzeit das Gleichgewicht.*** *Dadurch können Sie das Elektrowerkzeug in unerwarteten Situationen besser kontrollieren.*

f) ***Tragen Sie geeignete Kleidung. Tragen Sie keine weite Kleidung und keinen Schmuck. Halten Sie Ihre Haare und Kleidung von beweglichen Teilen fern.*** *Lose sitzende Kleidung, Schmuck oder lange Haare können sich in den beweglichen Teilen verfangen.*

g) ***Wenn Geräte für den Anschluss an eine Staubabsaugung und Staubsammlung vorgesehen sind, vergewissern Sie sich, dass diese richtig angeschlossen sind und verwendet werden.*** *Der Einsatz von Staubsammlern kann staubbedingte Gefahren mindern.*

h) ***Vermeiden Sie, durch die häufige Nutzung des Werkzeugs in einen Trott zu verfallen und Prinzipien für die Werkzeugsicherheit zu ignorieren.*** *Eine unachtsame Aktion kann im Bruchteil einer Sekunde zu schweren Verletzungen führen.*

4) Verwendung und Pflege des Elektrogerätes

a) ***Überlasten Sie das Elektrogerät nicht. Verwenden Sie das für Ihre Arbeit passende Elektrogerät.*** *Das richtige Gerät wird die Aufgabe besser und sicherer erledigen, wenn es bestimmungsgemäß verwendet wird.*

b) ***Benutzen Sie kein Elektrowerkzeug, dessen Schalter defekt ist.*** *Ein Elektrowerkzeug, das sich nicht mehr ein- oder ausschalten lässt, ist gefährlich und muss repariert werden.*

c) ***Trennen Sie den Stecker vom Netz und/ oder den Akku (sofern abnehmbar) vom Elektrowerkzeug, bevor Sie Einstellungen am Gerät vornehmen, Zubehör wechseln oder es aufbewahren.*** *Diese Vorbeugemaßnahmen mindern die Gefahr, dass das Elektrogerät unbeabsichtigt startet.*

d) ***Bewahren Sie nicht verwendete Elektrogeräte für Kinder unerreichbar auf und lassen Sie nicht zu, dass Personen ohne Erfahrung mit dem Elektrogerät oder mit diesen Anweisungen das Elektrogerät bedienen.*** *Elektrogeräte sind in den Händen nicht geschulter Personen gefährlich.*

e) ***Warten Sie die Elektrogeräte. Prüfen Sie, ob bewegliche Teile verzogen oder ausgeschlagen, ob Teile gebrochen oder in einem Zustand sind, der den Betrieb des Elektrogerätes beeinträchtigen kann. Bei Beschädigungen lassen Sie das Elektrogerät reparieren, bevor Sie es verwenden.*** *Viele Unfälle entstehen wegen mangelnder Wartung der Elektrogeräte.*

f) ***Halten Sie Schneidwerkzeuge scharf und sauber.*** *Richtig gewartete Schneidwerkzeuge mit scharfen Klingen blockieren seltener und sind leichter unter Kontrolle zu halten.*

g) ***Verwenden Sie Elektrogeräte, Zubehör und Einsätze (Bits) usw. gemäß diesen Anweisungen und unter Berücksichtigung der Arbeitsbedingungen und der Aufgabe.*** *Wenn Sie das Elektrogerät für Aufgaben verwenden,*

die nicht bestimmungsgemäß sind, kann dies zu gefährlichen Situationen führen.

h) ***Halten Sie die Griffe trocken, sauber und frei von Öl und Fett.*** *Rutschige Griffe und Oberflächen unterbinden die sichere Bedienbarkeit und Kontrolle über das Werkzeug in unerwarteten Situationen.*

5) Verwendung und Pflege von Akkugeräten

a) ***Laden Sie die Akkus nur in Ladegeräten auf, die vom Hersteller empfohlen werden.*** *Ein Ladegerät, das für einen bestimmten Akkutyp geeignet ist, kann zu Brandgefahr führen, wenn es mit einem anderen Akku verwendet wird.*

b) ***Verwenden Sie Elektrogeräte nur mit den speziell vorgesehenen Akkus.*** *Der Einsatz anderer Akkus kann zu Verletzungs- und Brandgefahr führen.*

c) ***Wenn Akkus nicht verwendet werden, halten Sie sie von anderen Metallteilen, z. B. Büroklammern, Münzen, Schlüsseln, Nägeln, Schrauben oder anderen kleinen Metallteilen fern, die eine Verbindung zwischen den Polen verursachen können.*** *Wenn die Akkupole kurzgeschlossen werden, kann dies zu Verbrennungen oder einem Brand führen.*

d) ***Bei falscher Anwendung kann Flüssigkeit aus dem Akku austreten. Vermeiden Sie den Kontakt damit. Bei zufälligem Kontakt mit Wasser abspülen. Wenn die Flüssigkeit in die Augen kommt, nehmen Sie zusätzlich ärztliche Hilfe in Anspruch.*** *Austretende Akkuflüssigkeit kann zu Hautreizungen oder Verbrennungen führen.*

e) ***Verwenden Sie kein Akkupack oder Werkzeug, das beschädigt ist oder modifiziert wurde.*** *Beschädigte oder modifizierte Akkus können unvorhersehbare Reaktionen auslösen und zu Bränden, Explosionen oder Verletzungen führen.*

f) ***Setzen Sie das Akkupack oder Werkzeug keinem Feuer oder übermäßig hohen Temperaturen aus.*** *Die Belastung durch Feuer oder Temperaturen über 130 °C kann zur Explosion führen.*

g) ***Befolgen Sie alle Ladeanweisungen und laden Sie das Akkupack oder Werkzeug nicht außerhalb des in den Anweisungen festgelegten Temperaturbereichs auf.*** *Ein unsachgemäßer Ladevorgang oder Temperaturen außerhalb des festgelegten Bereichs können den Akku schädigen und die Brandgefahr erhöhen.*

6) Service

a) ***Lassen Sie Ihr Elektrowerkzeug nur von qualifiziertem Fachpersonal und nur mit Original- Ersatzteilen reparieren.*** *Damit wird sichergestellt, dass die Sicherheit des Gerätes erhalten bleibt.*

b) ***Führen Sie niemals Wartungsarbeiten an beschädigten Akkus durch.*** *Die Wartung von Akkupacks darf nur vom Hersteller selbst oder autorisierten Dienstleistern durchgeführt werden.*

SICHERHEITSHINWEISE FÜR ASTSCHEREN

a) ***Vermeiden Sie, Astscheren bei schlechtem Wetter zu verwenden, vor allem, wenn das Risiko von Gewitter besteht.*** *Dadurch verringert sich das Risiko, vom Blitz getroffen zu werden.*

b) ***Halten Sie Strom- und Verlängerungskabel immer vom Schneidebereich fern. Während des Betriebs werden Strom- und Verlängerungskabel möglicherweise verdeckt und können unbeabsichtigt beschädigt werden.***

c) ***Halten Sie die Astschere nur an den isolierten Griffflächen, da die Klinge versteckte Kabel berühren könnte.*** *Der Kontakt von Messern mit stromführenden Leitungen kann auch offenliegende Metallteile an der Astschere unter Strom setzen und zu einem Stromschlag führen.*

d) ***Halten Sie sämtliche Körperteile von der Klinge fern. Ein Moment der Unachtsamkeit beim Betrieb der Astschere kann zu schweren Verletzungen führen.***

e) ***Achten Sie jederzeit auf einen sicheren Stand, und benutzen Sie die Astschere nur, wenn Sie auf dem Boden stehen.*** *Auf rutschigen und instabilen Oberflächen ist kein sicherer Stand gewährleistet. Es besteht die Gefahr, dass Sie das Gleichgewicht und die Kontrolle über das Gerät verlieren.*

f) ***Beim Durchschneiden eines Astes, der unter Spannung steht, kann dieser zurückschnellen. Wenn die Spannung in den Holzfasern freigesetzt wird, kann der Ast den Bediener treffen und verletzen.***

g) ***Bedienen Sie die Astschere nicht, wenn Sie sich in einem Baum, auf einer Leiter oder auf einer anderen instabilen Fläche befinden.*** *Der Betrieb einer Astschere auf diese Weise kann zum Verlust des Gleichgewichts und der Kontrolle sowie zu Verletzungen führen.*

h) ***Wenn das zu schneidende Material feststeckt und entfernt oder die Astschere gewartet werden soll, stellen Sie sicher, dass der Akku herausgenommen oder getrennt wurde.*** *Unerwartete Bewegungen der Astschere beim Entfernen von feststeckendem Material oder bei der Wartung können zu schweren Verletzungen führen.*

i) ***Schalten Sie die Astschere bei jeder Unterbrechung oder Beendigung der Arbeit aus oder machen Sie sie stromlos.*** *Wenn die Astschere ausgeschaltet oder stromlos gemacht wurde, werden Verletzungen durch versehentliches Betätigen des Netzschalters verhindert.*

j) ***Tragen Sie die Astschere nur am Griff und mit geschlossener Klinge und wenn sie vollständig ausgeschaltet ist.*** *Das richtige Tragen der Astschere verringert das Risiko des unbeabsichtigten Startens und daraus resultierenden Verletzungen durch die Klingen.*

k) ***Benutzen Sie immer beide Hände, wenn Sie eine Teleskop-Astschere bedienen.*** *Durch das Halten des Geräts mit beiden Händen wird der Verlust der Kontrolle vermieden.*

l) ***Um das Risiko eines Stromschlags zu verringern, verwenden Sie die Astschere nicht in der Nähe von Stromleitungen.*** *Der Kontakt mit Stromleitungen oder die Arbeit in deren Nähe kann zu schweren Verletzungen oder möglicherweise tödlichen Stromschlägen führen.*

ZUSÄTZLICHE SPEZIFISCHE SICHERHEITSHINWEISE

⚠ ***WARNUNG: Nicht in der Nähe von Stromleitungen betreiben.*** *Das Gerät ist nicht so ausgelegt, dass es bei der Berührung von Stromleitungen vor einem Stromschlag schützen kann. Erkundigen Sie sich nach den örtlichen Bestimmungen für sichere Abstände von elektrischen Leitungen und stellen Sie sicher, dass Sie eine sichere Arbeitsposition eingenommen haben, bevor Sie die Teleskop-Astschere bedienen.*

⚠ ***WARNUNG: Prüfen Sie immer auf versteckt liegende elektrische Leitungen.***

- ***Lesen Sie alle Anweisungen durch, bevor Sie die Teleskop-Astschere verwenden, um einen sicheren Betrieb zu gewährleisten.*** *Befolgen Sie alle Sicherheitsanweisungen. Die Nichtbeachtung der aufgeführten Sicherheitshinweise kann zu schweren Verletzungen führen.*
- ***Achten Sie darauf, was Sie tun.*** *Gehen Sie vernünftig vor. Verwenden Sie die Teleskop-Astschere nicht, wenn Sie müde sind.*
- ***Verwenden Sie die Teleskop-Astschere nur zum Schneiden von Ästen.*** *Verwenden Sie die Teleskop-Astschere nur entsprechend ihres vorgesehenen Zwecks. Nicht zum Schneiden anderer Gegenstände verwenden.*
- ***Vermeiden Sie, die Teleskop-Astschere bei schlechtem Wetter zu verwenden, vor allem, wenn das Risiko von Gewitter besteht.*** *Dadurch verringert sich das Risiko, vom Blitz getroffen zu werden.*
- ***Nur gut geschulte Erwachsene dürfen die Teleskop-Astschere verwenden.*** *Lassen Sie keinesfalls Kinder mit dem Gerät arbeiten.*
- ***Lassen Sie dieses Gerät nicht von Kinder und ungeschulten Personen benutzen.***
- *Tragen Sie folgende Sicherheitsausrüstung, wenn Sie die Teleskop-Astschere verwenden:*
  - *robuste Handschuhe*
  - *Sicherheitsschuhe mit Stahlkappe und rutschfesten Sohlen*
  - *Schutzbrille oder Gesichtsschirm*
  - *Schutzhelm*
  - *Gesichts- oder Staubmaske (bei Arbeiten in staubigen Bereichen)*
- ***Tragen Sie feste lange Hosen und Stiefel.*** *Tragen Sie keine locker sitzende Kleidung, kurze Hosen, Schmuck jeglicher Art und gehen Sie nicht barfuß.*
- *Binden Sie langes Haar zusammen, damit es sich nicht in beweglichen Teilen verfangen kann.*
- *Stellen Sie vor dem Schneiden immer sicher, dass Folgendes gegeben ist:*
  - *Freier Arbeitsbereich*
  - *Sicherer Stand*
  - *Geplanter Rückzugsweg von fallenden Ästen*
- *Untersuchen Sie den Baum vor dem Beschneiden. Äste müssen ungehindert auf den Boden fallen können.*
- *Verwenden Sie die Teleskop-Astschere nicht zum Fällen von Setzlingen.*

Verwenden der Teleskop-Astschere

⚠ ***GEFAHR: Verwenden Sie das Gerät nicht auf nassen Oberflächen, um die Gefahr eines Stromschlags zu verringern.*** *Keinem Regen aussetzen. Nicht im Freien lagern.*

⚠ ***GEFAHR: Vermeiden Sie eine unbeabsichtigte Inbetriebnahme*** *– Tragen Sie das Gerät bei eingesetztem Akku nicht mit dem Finger am Schalter. Stellen Sie sicher, dass der Schalter ausgeschaltet ist, wenn Sie den Akku einsetzen.*

- *Halten Sie das Werkzeug nur an den vorgesehenen Griffflächen: eine Hand am Haupthandgriff und eine Hand am Schaumstoffgriff.*
- *Seien Sie stets aufmerksam. Gehen Sie beim Betrieb des Geräts mit gesundem Menschenverstand vor.*
- *Halten Sie den Arbeitsbereich sauber. Unordnung im Arbeitsbereich führt zu Unfallgefahren.*
- *Immer den Akku aus der Teleskop-Astschere nehmen, wenn Sie mit der Arbeit fertig sind oder das Gerät unbeaufsichtigt lassen.*
- *Halten Sie Kinder, Tiere und umstehende Personen mindestens 15 m von der Teleskop-Astschere entfernt. Nur der Benutzer sollte sich im Arbeitsbereich der Teleskop-Astschere befinden.*
- *Fassen Sie die freiliegende Schneidklinge nicht an, wenn Sie die Teleskop-Astschere aufnehmen oder halten.*
- *Legen Sie den Finger erst auf den Auslöser, wenn Sie mit dem Sägen beginnen wollen.*
- *Halten Sie alle Körperteile von der Schneidklinge fern, wenn die Teleskop-Astschere läuft.*
- *Überlasten Sie die Teleskop-Astschere beim Schneiden nicht. Üben Sie nur leichten Druck aus. Durch das Arbeiten in dem für das Gerät angegebenen Leistungsbereich erzielen Sie optimale Ergebnisse und erhöhen die Sicherheit.*
- *Wenn Sie die Teleskop-Astschere an einen anderen Ort bringen:*
  - *entfernen Sie den Akku,*
  - *halten Sie die Finger vom Auslöser weg,*
  - *halten Sie die Stange am Gleichgewichtspunkt, und*
  - *mit der Schneidklinge nach hinten und mit angebrachtem Klingenschutz.*
- *Arbeiten Sie nicht bei schlechter Beleuchtung mit dem Gerät.*
- *Sorgen Sie für einen sicheren Stand und halten Sie jederzeit das Gleichgewicht. Vermeiden Sie eine anormale Körperhaltung. Eine anormale Körperhaltung kann zum Verlust des Gleichgewichts führen.*
- *Halten Sie sämtliche Körperteile von beweglichen Teilen fern.*
- *Verwenden Sie keinesfalls Zubehör- oder Anbauteile für dieses Produkt, die nicht mit dem Produkt geliefert wurden oder in dieser Bedienungsanleitung als geeignet für die Verwendung mit diesem Produkt angegeben werden.*
- *Untersuchen Sie die Teleskop-Astschere vor jedem Gebrauch und nach Stürzen oder anderen Stößen. Stellen Sie sicher, dass keine wesentlichen Mängel oder Beschädigungen vorliegen.*

Verwenden Sie die Teleskop-Astschere nicht:

- *unter dem Einfluss von Alkohol, Medikamenten oder Drogen.*
- *bei Regen oder in feuchten bzw. nassen Bereichen.*
- *wenn hochentzündliche Flüssigkeiten oder Gase vorhanden sind.*
- *wenn die Teleskop-Astschere beschädigt, falsch eingestellt oder nicht vollständig und sicher montiert ist.*
- *wenn die Teleskop-Astschere sich nicht über den Auslöser ein- und ausschalten lässt. Die Schneidklinge öffnet sich, wenn Sie den Auslöser loslassen. Ein beschädigter Schalter muss durch eine Kundendienstwerkstatt ersetzt werden. Siehe* **Zubehör** *unter* **Wartung**.
- *wenn Sie in Eile sind.*
- *während Sie sich auf einem Baum oder einer Leiter befinden.*
- *während Sie sich auf einem Ausleger, Eimer oder einer Plattform befinden.*
- *bei starkem Wind oder stürmischem Wetter.*

ALLGEMEINES

⚠ ***GEFAHR: Stromschlaggefahr.*** *Schwere Verletzungen oder Tod durch Stromschlag, falls Stromleitungen berührt werden. Verwenden Sie das Gerät niemals in der Nähe von Stromquellen, Kabeln oder elektrischen Freileitungen.*

⚠ ***WARNUNG: Lesen und verstehen Sie die Bedienungsanleitung, um den sicheren Betrieb zu gewährleisten.*** *Tragen Sie einen Gesichtsschutz (und/oder eine Schutzbrille), einen Gehörschutz und einen Schutzhelm, um sich vor herabfallenden Teilen zu schützen. Sorgen Sie immer für einen freien Arbeitsbereich und einen Rückzugsweg. Achten Sie auf die Position der Äste/Zweige, damit diese nicht auf Sie herabfallen können. Halten Sie umstehende Personen beim Betrieb der Astschere 15 m entfernt. Verwenden Sie das Gerät nicht auf nassen Oberflächen, um die Gefahr eines Stromschlags zu verringern. Keinem Regen aussetzen. Nicht im Freien lagern.*

- *Zum Schutz vor herabfallenden Ästen dürfen Sie nicht direkt unter dem zu schneidenden Ast stehen. Dieses Gerät sollte nicht in einem Winkel von mehr als 60° zum Boden gehalten werden.*
- *Halten Sie die Griffe trocken, sauber und frei von Öl.*

Service

- *Reparaturen am Werkzeug dürfen nur von qualifizierten Fachleuten vorgenommen werden. Service- oder Wartungsarbeiten, die von nicht qualifizierten Personen durchgeführt werden, können zu Verletzungsrisiken führen. Siehe hierzu den Abschnitt* **Wartung**.
- *Verwenden Sie zur Wartung des Werkzeugs nur identische Austauschteile. Befolgen Sie die Hinweise im Abschnitt* **Wartung**. *Die Verwendung von nicht autorisierten Teilen oder die Nichtbeachtung der Wartungshinweise kann zu Stromschlägen oder Verletzungen führen.*

Aufbewahrung

- *Nicht im Freien lagern. Der beste Aufbewahrungsort ist kühl und trocken – ohne direkte Sonneneinstrahlung und übermäßige Wärme oder Kälte und außerhalb der Reichweite von Kindern.*

Restrisiken

Trotz Beachtung der geltenden Sicherheitsvorschriften und des Einsatzes von Schutzvorrichtungen können bestimmte Risiken nicht vermieden werden. Diese sind:

- *Schwerhörigkeit.*
- *Verletzungsgefahr durch umherfliegende Teilchen.*
- *Verbrennungsgefahr durch während des Betriebes heiß werdende Zubehörteile.*
- *Verletzungsgefahr durch andauernden Gebrauch.*

Akkutyp

Diese Akkus können verwendet werden:

Akku	(kg)	Akku	(kg)
DCB546	1,08	**DCB183/B/G**	0,40
DCB547	1,46	**DCB184/B/G**	0,62
DCB548	1,46	**DCB185**	0,35
DCB549	2,12	**DCB187**	0,54
DCB181	0,35	**DCB189**	0,54
DCB182	0,61	**DCBP034/G**	0,32

Weitere Informationen finden Sie im Handbuch des Akkus/Ladegeräts.

Bildzeichen am Werkzeug

Die folgenden Bildzeichen sind am Gerät sichtbar angebracht:

Vor der Verwendung die Betriebsanleitung lesen.

Tragen Sie stets Kopf-, Gehör- und Augenschutz.

Tragen Sie Schutzhandschuhe.

Tragen Sie schützendes und rutschfestes Schuhwerk.

Setzen Sie das Gerät weder Regen noch starker Feuchtigkeit aus.

Halten Sie Ihre Hände von der Schneidklinge fern.

Stromschlaggefahr. Halten Sie einen Abstand von mindestens 15 m zu frei verlegten Stromleitungen ein.

Halten Sie andere Personen fern. Schalten Sie das Werkzeug aus. Entfernen Sie vor jeglichen Wartungsarbeiten am Gerät den Akku aus dem Werkzeug.

Lage des Datumscodes (Abb. A)

Der Code für das Herstellungsdatum **29** besteht aus einer 4-stelligen Jahresangabe, gefolgt von einer 2-stelligen Wochenangabe und einem 2-stelligen Werkscode.

Beschreibung (Abb. A)

⚠ ***WARNUNG:*** *Nehmen Sie niemals Änderungen am Elektrowerkzeug oder dessen Teilen vor. Dies könnte zu Schäden oder Verletzungen führen.*

1. Handgriff-Baugruppe
2. Mittlere Teleskopstange
3. Astscheren-Baugruppe
4. Haupthandgriff
5. Auslöseschalter
6. Sicherungshebel
7. Schneidklinge
8. Feste Klinge
9. Astentfernungshaken
10. Verriegelungstaste der Gelenkarretierung
11. Schaumstoffgriff
12. Gewindestange
13. Gewindehülse
14. Innensechskantschlüssel
15. Akku†
16. Akku-Löseknopf
17. Klingenschutz

†Bei einigen Geräten im Lieferumfang enthalten.

HINWEIS: Prüfen Sie das Gerät, die Teile oder Zubehörteile auf Beschädigungen, die beim Transport entstanden sein könnten.

Verwendungszweck

Ihre DEWALT, DCMPP569 Teleskop-Astschere wurde für den privaten Gebrauch entwickelt und ist ideal für Schnittarbeiten bis zu einem Durchmesser von 38 mm. Diese Astschere ist nur für die Bearbeitung von Pflanzenmaterial bestimmt.

NICHT in nasser Umgebung oder in der Nähe von entflammbaren Flüssigkeiten oder Gasen verwenden.

Diese Astschere ist ein Elektrowerkzeug für den professionellen Gebrauch.

LASSEN SIE NICHT ZU, dass Kinder in Kontakt mit dem Werkzeug kommen. Wenn unerfahrene Personen dieses Gerät verwenden, sind diese zu beaufsichtigen.

- **Kleine Kinder und behinderte Personen.** Dieses Gerät ist nicht zur Verwendung durch kleine Kinder oder behinderte Personen ohne Aufsicht gedacht.
- Dieses Gerät darf nicht von Personen (einschließlich Kindern) mit eingeschränkten physischen, sensorischen oder mentalen Fähigkeiten oder ohne ausreichende Erfahrung oder Kenntnisse verwendet werden, außer wenn diese Personen von einer Person, die für ihre Sicherheit verantwortlich ist, bei der Verwendung des Geräts beaufsichtigt werden. Lassen Sie nicht zu, dass Kinder mit diesem Produkt allein gelassen werden.

ZUSAMMENBAUEN UND EINSTELLEN

⚠ ***WARNUNG: Zur Reduzierung der Gefahr schwerer Verletzungen das Gerät ausschalten und den Akku herausnehmen, bevor Sie Einstellungen vornehmen oder Anbauteile oder Zubehör montieren/demontieren.*** *Ungewolltes Anlaufen kann Verletzungen verursachen.*

⚠ ***WARNUNG:*** *Verwenden Sie ausschließlich DEWALT-Akkus und -Ladegeräte.*

Einsetzen und Entfernen des Akkus aus dem Werkzeug (Abb. B)

HINWEIS: Vergewissern Sie sich, dass Ihr Akku 15 vollständig geladen ist.

Einsetzen des Akkus in den Werkzeuggriff

1. Richten Sie den Akku an der Aussparung im Inneren des Werkzeuggriffs (Abb. B) aus.
2. Schieben Sie den Akku in den Griff, bis er fest im Werkzeug sitzt, und stellen Sie sicher, dass Sie das Einrasten der Sicherung hören.

Entfernen des Akkus aus dem Werkzeuggriff

1. Drücken Sie Akkulöseknopf 16 und ziehen Sie den Akku kräftig aus dem Werkzeuggriff.
2. Legen Sie den Akku.

Akku-Ladestandsanzeige (Abb. C)

Einige Akkus DEWALT besitzen eine Ladestandsanzeige 30 mit drei grünen LEDs, die den verbleibenden Ladestand des Akkus anzeigen.

Zum Betätigen der Ladestandsanzeige halten Sie die Taste für die Ladestandsanzeige gedrückt. Eine Kombination der drei grünen LEDs leuchtet auf und zeigt den verbleibenden Ladestand an. Wenn der verbleibende Ladestand im Akku nicht mehr ausreicht, um das Werkzeug zu verwenden, leuchtet die Ladestandsanzeige nicht auf und der Akku muss aufgeladen werden.

HINWEIS: Die Ladestandsanzeige ist nur eine Schätzung des verbleibenden Akku-Ladestands. Sie zeigt nicht die Funktionsfähigkeit des Werkzeugs an und unterliegt Unterschieden, die auf Bauteilen, Temperatur und Anwendungsart des Endbenutzers basieren.

Verbinden der Astscheren-Baugruppe mit der Handgriff-Baugruppe (Abb. A, D–G)

⚠ ***WARNUNG:*** *Scharfes, bewegliches Messer. Um unbeabsichtigten Betrieb zu vermeiden, stellen Sie vor Ausführung der folgenden Schritte sicher, dass der Akku vom Griff entfernt wurde und der Klingenschutz korrekt an der Schneidklinge angebracht wurde. Eine Nichtbeachtung kann zu ernsthaften Verletzungen führen.*

⚠ ***WARNUNG:*** *Achten Sie immer darauf, dass die Hülse vollständig aufgeschraubt ist und das Gewinde nicht mehr sichtbar ist. Ein unvollständiges Aufschrauben der Hülse kann dazu führen, dass die Baugruppen sich trennen und eine gefährliche Situation entsteht. Überprüfen Sie die Verbindungen in regelmäßigen Abständen darauf, dass das rote Gewinde nicht sichtbar ist.*

Die drei Baugruppen, aus denen sich die Teleskop-Astschere zusammensetzt, sind mit Symbolen versehen, um die korrekte Montage zu gewährleisten. Wenn eine Baugruppe nicht reibungslos an einer anderen Baugruppe befestigt werden kann, wenden Sie keine Kraft an.

Durch die Kombination der Handgriff-Baugruppe 1 mit der Astscheren-Baugruppe 3 entsteht eine Teleskop-Astschere mit einer Länge von ca. 2 m, siehe Abb. D.

So befestigen Sie die Handgriff-Baugruppe an der Astscheren-Baugruppe:

1. Richten Sie die Nut 18 in der Außenseite des Verbindungsstücks der Handgriff-Baugruppe 1 an der Feder 19 auf der Innenseite der Astscheren-Baugruppe 3 aus. Siehe dazu Abb. E. Schieben Sie die beiden Teile vollständig zusammen. Siehe dazu Abb. F.
2. Schieben Sie die Gewindehülse 13 an der Astscheren-Baugruppe so weit wie möglich nach unten. Drehen Sie die Hülse im Uhrzeigersinn bis zum Anschlag und decken Sie dabei das Gewinde vollständig ab, siehe Abb. G.

Verbinden der mittleren Verlängerungsstange und der Handgriff-Baugruppe (Abb. A, H)

⚠ ***WARNUNG:*** *Achten Sie immer darauf, dass die Hülse vollständig aufgeschraubt ist und das Gewinde nicht mehr sichtbar ist. Ein unvollständiges Aufschrauben der Hülse kann dazu führen, dass die Baugruppen sich trennen und eine gefährliche Situation entsteht. Überprüfen Sie die Verbindungen in regelmäßigen Abständen darauf, dass das Gewinde nicht sichtbar ist.*

Durch Hinzufügen der mittleren Verlängerungsstange 2 zur Handgriff-Baugruppe 1 und zur Astscheren-Baugruppe 3 entsteht eine Teleskop-Astschere mit einer Länge von ca. 3 m, siehe Abb. H.

Der Abschnitt ***Verbinden der Astscheren-Baugruppe mit der Handgriff-Baugruppe*** gibt Hinweise zum Befestigen der mittleren Baugruppe an der Handgriff-Baugruppe und der Astscheren-Baugruppe.

DEMONTAGE

⚠ ***WARNUNG: Zur Reduzierung der Gefahr schwerer Verletzungen das Gerät ausschalten und den Akku entfernen, bevor Sie Einstellungen vornehmen oder Anbauteile oder Zubehör montieren/demontieren.*** *Ungewolltes Anlaufen kann Verletzungen verursachen.*

Abnehmen der Astscheren-Baugruppe (Abb. A, I)

⚠ ***WARNUNG:*** *Scharfes, bewegliches Messer. Um unbeabsichtigten Betrieb zu vermeiden, stellen Sie vor Ausführung der folgenden Schritte sicher, dass der Akku vom Griff entfernt*

wurde und der Klingenschutz korrekt an der Klinge angebracht wurde. Eine Nichtbeachtung kann zu ernsthaften Verletzungen führen.

Nehmen Sie beim Entfernen der Baugruppen immer zuerst die Astscheren-Baugruppe 3 ab, unabhängig davon, ob Sie zwei oder drei Baugruppen miteinander verbunden haben. Legen Sie dazu die Handgriff-Baugruppe 1 auf den Boden und greifen Sie mit einer Hand die Mitte der Astschere, siehe Abb. I. Lösen Sie mit der anderen Hand die Gewindehülse 13 und ziehen Sie die beiden Hälften auseinander. Wiederholen Sie diesen Vorgang, wenn auch die mittlere Verlängerungsstange angebracht war.

Transport der Teleskop-Astschere (Abb. B, J)

Wenn Sie die Teleskop-Astschere transportieren wollen, nehmen Sie immer den Akku 15 aus dem Griff und decken Sie die Schneidklinge 7 mit dem Klingenschutz 17 ab.

Sechskantschlüsselaufbewahrung (Abb. A, K)

Bei Nichtgebrauch sollte der 5-mm-Sechskantschlüssel 14 in der Sechskantschlüssel-Halterung 20 aufbewahrt werden.

1. Ziehen Sie den 5-mm-Sechskantschlüssel 14 aus der Halterung für den Sechskantschlüssel 20, um ihn zu entfernen.
2. Schieben Sie den 5-mm-Sechskantschlüssel 14 in die Halterung für den Sechskantschlüssel 20, um ihn aufzubewahren.

BETRIEB

Betriebsanweisungen

⚠ ***WARNUNG:*** *Beachten Sie immer die Sicherheitsanweisungen und die geltenden Vorschriften.*

⚠ ***WARNUNG: Um die Gefahr ernsthafter Verletzungen zu reduzieren, muss vor jeder Einstellung und jedem Abnehmen/Installieren von Zubehör das Werkzeug ausgeschaltet und der Akku entfernt werden.*** *Ein unbeabsichtigtes Starten kann zu Verletzungen führen.*

Richtige Haltung der Hände (Abb. L)

⚠ ***WARNUNG:*** *Zur Reduzierung des Risikos schwerer Verletzungen muss* ***IMMER*** *die richtige Handstellung eingehalten werden, wie in der AbBildung gezeigt.*

⚠ ***WARNUNG:*** *Zur Reduzierung des Risikos schwerer Verletzungen muss das Gerät* ***IMMER*** *fest in den Händen gehalten werden, damit jederzeit richtig reagiert werden kann.*

Bei der korrekten Handposition liegt eine Hand auf dem Haupthandgriff 4 und die andere auf dem Schaumstoffgriff 11.

Ein- und Ausschalten (Abb. A, M)

⚠ ***GEFAHR:*** *Halten Sie Hände und andere Körperteile von der Klinge fern. Ein Kontakt mit der Klinge führt zur Gefahr von schweren Verletzungen, Schnittwunden und Amputationen.*

⚠ ***WARNUNG:*** *Arretieren Sie den Schalter nie in der Stellung ON (EIN).*

Achten Sie stets auf einen sicheren Stand und halten Sie den Haupthandgriff mit einer Hand fest, während Sie mit der anderen Hand den Schaumstoffgriff mit Daumen und Fingern umschließen.

1. Schieben Sie den Verriegelungshebel 6 nach vorne und drücken Sie den Auslöseschalter 5 herein.
2. Die Schneidklinge 7 führt dann einen Schnittzyklus durch. Nach Abschluss dieses Zyklus müssen Sie den Auslöseschalter 5 loslassen.
3. Um wiederholte Schnitte durchzuführen, halten Sie den Sicherungshebel 6 gedrückt und drücken dann den Auslöseschalter 5 wieder herein.
4. Zum Ausschalten des Werkzeugs lassen Sie den Auslöseschalter 5 und den Verriegelungshebel 6 los.

Schwenken des Astscherenkopfes (Abb. N)

Der Astscherenkopf ist um 180 ° schwenkbar und kann innerhalb dieses Bereichs in sieben verschiedenen Positionen arretiert werden. Tragen Sie Handschuhe und greifen Sie nicht in die Klinge, um Quetschgefahren zu vermeiden.

WARNUNG: ENTFERNEN SIE DEN AKKU, *bevor Sie versuchen, den Astscherenkopf zu schwenken. Vergewissern Sie sich vor der Benutzung, dass der Astscherenkopf arretiert ist.*

Schwenken des Astscherenkopfes

1. Halten Sie mit einer Hand den Astscherenkopf gut fest, drücken Sie mit der anderen Hand auf die Verriegelungstaste für die Schwenkbewegung 10 und drehen Sie das Motorgehäuse, um die Position des Astscherenkopfes zu verändern.
2. Arretieren Sie den Astscherenkopf in einer der sieben Betriebspositionen, wie in Abb. N gezeigt. Zum Arretieren des Astscherenkopfes lösen Sie die Verriegelungstaste für die Drehbewegung 10. Vergewissern Sie sich, dass der Astscherenkopf in seiner Position arretiert ist, indem Sie versuchen, das Motorgehäuse zu bewegen. Wenn er nicht arretiert ist, drehen Sie ihn bis zur nächsten Verriegelungsposition.

Astentfernungshaken (Abb. A)

⚠ ***VORSICHT:*** *Der Astentfernungshaken ist kein Gürtelhaken.*

Ihre Teleskop-Astsäge verfügt über einen Astentfernungshaken 9, mit dem Sie kleine bis mittelgroße Äste entfernen können.

Verwendung der Teleskop-Astschere/Schneiden von Ästen (Abb. A, O)

⚠ ***GEFAHR:*** *Halten Sie Hände und andere Körperteile von der Klinge fern. Ein Kontakt mit der Klinge führt zu schweren Verletzungen.*

⚠ ***WARNUNG:*** *Um sich vor Verletzungen zu schützen, beachten Sie Folgendes:*

- *Vor der Verwendung die Betriebsanleitung lesen. Betriebsanleitung aufbewahren.*
- *Untersuchen Sie den Baum und die Äste vor jeder Anwendung auf Fremdkörper, beispielsweise Drähte oder Zäune.*
- *Vermeiden Sie eine anormale Körperhaltung.*
- *Nicht bei feuchten Bedingungen arbeiten.*

⚠ ***VORSICHT:*** *Schneiden Sie mit der Klinge keine Äste, die dicker als 38 mm sind. Verwenden Sie die Astschere nur zum Schneiden von Ästen mit einem Durchmesser von weniger als 38 mm.*

WICHTIG: Betreiben Sie niemals eine Teleskop-Astschere, die beschädigt oder falsch eingestellt ist oder die nicht vollständig und sicher montiert ist. Stellen Sie sicher, dass sich die Schneidklinge 7 nicht mehr bewegt, wenn der Auslöseschalter losgelassen wird. Justieren Sie niemals die Schneidklinge 7, während der Motor läuft oder der Akku angebracht ist.

⚠ ***WARNUNGEN:***

- ***Stellen Sie sich niemals direkt unter den zu schneidenden Ast.*** *Stellen Sie sich immer so auf, dass Sie nicht von herabfallenden Ästen getroffen werden können.*
- ***Tragen Sie stets Kopf-, Augen, Fuß- und Körperschutz.*** *Das Tragen eines Körperschutzes verringert das Verletzungsrisiko beim Betrieb dieses Geräts.*
- ***Benutzen Sie immer beide Hände, wenn Sie die Teleskop-Astschere bedienen.*** *Halten Sie die Teleskop-Astschere mit beiden Händen fest, um einen Verlust der Kontrolle zu vermeiden.*
- ***Stellen Sie sich niemals auf eine Leiter oder eine andere instabile Stütze, während Sie die Teleskop-Astschere verwenden.*** *Vermeiden Sie immer Positionen, bei denen Sie das Gleichgewicht verlieren und sich schwer verletzen können.*
- ***Halten Sie andere Personen mindestens 15 m vom Arbeitsbereich fern.*** *Ablenkung kann dazu führen, dass Sie die Kontrolle über das Gerät verlieren.*
- ***Stromschlaggefahr.*** *Um Stromschläge zu vermeiden, dürfen Sie das Gerät nicht innerhalb von 15 m Entfernung von elektrischen Freileitungen betreiben. Überprüfen Sie die Umgebung immer auf verdeckte elektrische Leitungen.*
- ***Halten Sie den Schaltergriff der Teleskop-Astschere nicht über Schulterhöhe.***

Arbeitsposition (Abb. L)

Sorgen Sie für sicheren Stand und Gleichgewicht, und lehnen Sie sich nicht zu weit nach vorn. Tragen Sie beim Schneiden von Ästen eine Schutzbrille, rutschfestes Schuhwerk und Handschuhe. Halten Sie das Werkzeug gut fest. Halten Sie die Astschere immer wie in Abb. L dargestellt. Weitere Informationen siehe ***Richtige Haltung der Hände***. Tragen Sie das Werkzeug niemals an den Klingen fest.

1. Positionieren Sie den zu schneidenden Ast zwischen der Schneidklinge **7** und der festen Schneidklinge **8**.
2. Schieben Sie den Verriegelungshebel **6** nach vorne und drücken Sie den Auslöseschalter **5** herein.
3. Die Schneidklinge **7** führt dann einen Schnittzyklus durch und schneidet den Ast ab.
4. Lassen Sie den Auslöseschalter los.

HINWEIS: Wenn mehrere Äste gleichzeitig geschnitten werden müssen, kann der Verriegelungshebel **6** gedrückt gehalten und der Auslöseschalter **5** nach Bedarf betätigt werden. Wiederholen Sie anderenfalls die Schritte 1–4.

WARTUNG

Ihr Elektrowerkzeug wurde für langfristigen Betrieb mit minimalem Wartungsaufwand konstruiert. Ein kontinuierlicher, zufriedenstellender Betrieb hängt von der geeigneten Pflege des Elektrowerkzeugs und seiner regelmäßiger Reinigung ab.

⚠ ***WARNUNG: Um die Gefahr ernsthafter Verletzungen zu reduzieren, muss vor jeder Einstellung und jedem Abnehmen/Installieren von Zubehör das Werkzeug ausgeschaltet und der Akku entfernt werden.*** *Ein unbeabsichtigtes Starten kann zu Verletzungen führen.*

Das Ladegerät und der Akku können nicht gewartet werden.

Die Kontaktdaten der Kundendienststelle finden Sie auf der Rückseite dieses Handbuchs oder auf **www.2helpU.com**.

Entfernen und Installieren des Messers (Abb. P)

⚠ ***GEFAHR: Um die Gefahr schwerer Verletzungen zu mindern, schalten Sie das Gerät aus und entfernen Sie den Akku oder trennen Sie ihn vom Netz, bevor Sie Einstellungen vornehmen oder Anbaugeräte oder Zubehör anbringen oder entfernen.*** *Ungewolltes Anlaufen kann schwere Verletzungen verursachen.*

⚠ ***GEFAHR: VERLETZUNGSGEFAHR.*** *STELLEN SIE BEIM WIEDERZUSAMMENBAU DES MESSERSYSTEMS SICHER, DASS JEDES TEIL KORREKT NEU INSTALLIERT WIRD, WIE UNTEN BESCHRIEBEN. EIN UNSACHGEMÄSSER ZUSAMMENBAU DES MESSERS ODER SONSTIGER TEILE DES MESSERSYSTEMS KANN SCHWERE VERLETZUNGEN VERURSACHEN.*

⚠ ***WARNUNG:*** *Tragen Sie Handschuhe und einen geeigneten Augenschutz. Achten Sie auf die scharfen Messerklingen.*

Ersatzmesser erhalten Sie bei Ihrer nächstgelegenen autorisierten Kundendienststelle. Diese Astschere benötigt Ersatzmesser DCMPPRB1-QZ.

1. Entfernen Sie den Akku.
2. Tragen Sie geeigneten Augenschutz und Handschuhe, und achten Sie darauf, sich nicht zu schneiden.
3. Setzen Sie das Produkt auf eine glatte, ebene Oberfläche.
4. Lösen und entfernen Sie mit dem mitgelieferten Sechskantschlüssel **14** die Schraube der festen Schneidklinge **21** und die Mutter **22**, siehe Abb. P.
5. Drehen Sie das Produkt auf die andere Seite.
6. Lösen Sie mit dem Sechskantschlüssel **14** die Schneidklingenschraube **23** und die Mutter **24**, siehe Abb. P.
7. Entfernen Sie die Schneidklinge **7** siehe Abb. P.
8. Installieren Sie die neue Schneidklinge.

HINWEIS: Achten Sie darauf, dass die Schneidklinge in Richtung des feststehenden Schneidmessers zeigt, wie in Abb. P gezeigt.

9. Setzen Sie die Schneidklingenschraube **23** die Schraube der festen Schneidklinge **21** durch die Schneidklinge und die Schraubenhalterung **25** in ihre Mutter **24**, **22**.
10. Ziehen Sie die Schneidklingenschraube **23** mit dem Sechskantschlüssel vollständig fest.
11. Ziehen Sie mit dem Sechskantschlüssel **14** die Schraube der festen Schneidklinge **21** vollständig fest, siehe Abb. P.

Pflege der Klinge (Abb. Q)

⚠ ***WARNUNG:*** *Tragen Sie beim Entfernen, Schärfen und Anbringen des Messers Handschuhe und geeigneten Augenschutz.*

Die Schneidklinge ist aus hochwertigem, gehärtetem Stahl gefertigt und muss bei normalem Gebrauch nicht geschärft werden. Wenn Sie allerdings versehentlich einen Drahtzaun, Steine, Glas oder andere harte Gegenstände treffen, kann das zu einer Scharte in der Klinge führen. Es ist nicht erforderlich, diese Scharte zu beseitigen, solange sie die Bewegung der Klinge nicht beeinträchtigt. Wenn die Heckenschere heruntergefallen ist, überprüfen Sie sie vor der weiteren Verwendung sorgfältig auf Beschädigungen. Wenn die Klinge verbogen oder das Gehäuse rissig ist oder wenn Griffe gebrochen sind oder Sie etwas anderes feststellen, das den Betrieb des Geräts beeinträchtigen könnte, wenden Sie sich an Ihre lokale Vertragswerkstatt, um das Gerät reparieren zu lassen, bevor Sie es wieder in Betrieb nehmen.

1. Entfernen Sie den Akku.
2. Entfernen Sie das Messer von der Astschere. Siehe die Anweisungen zum ***Entfernen und Installieren des Messers***.
3. Tragen Sie geeigneten Augenschutz und Handschuhe, und achten Sie darauf, sich nicht zu schneiden.

4. Sichern Sie die Klinge 7 in einem Schraubstock 26, siehe Abb. Q.

5. Schärfen Sie die Schneide 27 der Schneidklinge vorsichtig mit einer feinen Feile 28 (nicht enthalten) oder einem Schleifstein (nicht enthalten). Behalten Sie den ursprünglichen Schnittwinkel der Schneidklinge bei.

6. Überprüfen Sie die Kante der festen Klinge und entfernen Sie eventuelle Grate mit einer feinzahnigen Feile.

7. Setzen Sie die geschärfte Schneidklinge wie im Abschnitt ***Entfernen und Installieren des Messers*** beschrieben ein.

Klingenschmierung (Abb. A)

1. Nehmen Sie nach Gebrauch den Akku 15 ab.

2. Tragen Sie vorsichtig ein Harzlösungsmittel auf die freiliegende Klinge auf.

Lagerung (Abb. A)

1. Nehmen Sie nach Gebrauch den Akku 15 ab und bringen Sie den Klingenschutz an.

2. Halten Sie Ihre Hände von der Klinge fern und bewahren Sie das Gerät an einem trockenen Ort und außerhalb der Reichweite von Kindern auf.

Reinigung

⚠ ***WARNUNG:*** *Blasen Sie mit Trockenluft immer dann Schmutz und Staub aus dem Hauptgehäuse, wenn sich Schmutz sichtbar in und um die Lüftungsschlitze ansammelt. Tragen Sie bei diesen Arbeiten zugelassenen Augenschutz und eine zugelassene Staubmaske.*

⚠ ***WARNUNG:*** *Stromschlag und mechanische Gefahren. Nehmen Sie vor der Reinigung den Akku heraus.*

⚠ ***WARNUNG:*** *Zur Gewährleistung eines sicheren und effizienten Betriebs sind das Elektrogerät und die Lüftungsschlitze stets sauber zu halten.*

⚠ ***WARNUNG:*** *Verwenden Sie niemals Lösungsmittel oder andere scharfe Chemikalien für die Reinigung der nichtmetallischen Teile des Geräts. Diese Chemikalien können das in diesen Teilen verwendete Material aufweichen. Verwenden Sie ein nur mit Wasser und einer milden Seife befeuchtetes Tuch. Achten Sie darauf, dass niemals Flüssigkeiten in das Gerät eindringen. Tauchen Sie niemals irgendein Teil des Gerätes in eine Flüssigkeit.*

Die Lüftungsschlitze können mit einer trockenen, weichen, nicht-metallischen Bürste und/oder einem geeigneten Staubsauger gereinigt werden. Keinesfalls Wasser oder irgendwelche Reinigungslösungen verwenden. Tragen Sie einen zugelassenen Augenschutz und eine zugelassene Staubmaske.

Optionales Zubehör

⚠ ***WARNUNG:*** *Da Zubehör, das nicht von DEWALTangeboten wird, nicht mit diesem Produkt geprüft worden ist, kann die Verwendung von solchem Zubehör an diesem Gerät gefährlich sein. Zum Verringern des Verletzungsrisikos dürfen nur von DEWALT empfohlene Zubehörteile für dieses Produkt verwendet werden.*

Fragen Sie Ihren Händler nach weiteren Informationen zu geeignetem Zubehör.

Ein optionaler Schultergurt ist käuflich zu erwerben, Teilenummer: N502343.

Umweltschutz

Die Produkte/Akkus können recycelt werden. Wenn sie jedoch mit einem durchgestrichenen Mülleimer gekennzeichnet sind, dürfen sie nicht als normaler Hausmüll entsorgt werden. Entladen Sie die Batterien vollständig und trennen Sie sie. Trennen Sie zudem nach Möglichkeit alle Lichtquellen vom Produkt. Es liegt in der Verantwortung des Benutzers, personenbezogene Daten vom Produkt zu entfernen. Bringen Sie den Abfall dann zu einer offiziellen Abfallsammelstelle oder zu einer Entsorgungsstelle, wo die Entsorgung häufig kostenfrei ist. Die Entsorgung der Verpackung muss entsprechend dem Materialcode erfolgen. Betriebs- und Sicherheitshinweise sollten erst entsorgt werden, wenn das entsprechende Produkt endgültig nicht mehr verwendet wird.

Bitte informieren Sie sich bei Ihrer Gemeinde/Stadt über die Verfahren zur richtigen Abfallentsorgung. Besuchen Sie für weitere Informationen **www.2helpU.com** und scannen Sie den obigen QR-Code.

POLE PRUNER
DCMPP569

WARNING: Read all safety warnings, instructions, illustrations, and specifications in this manual, including the battery and charger sections provided in an original tool manual or the separate Batteries and Chargers manual. *Manuals can be obtained by contacting Customer Service (refer to the back page of this manual).*

Technical Data

		DCMPP569
Voltage	V_{DC}	18
Type		1
Battery type		Li-Ion
Cut capacity	mm	38
Weight (without battery pack)	kg	3.3

Noise values and/or vibration values (triax vector sum) according to EN62841:		
L_{pA} (emission sound pressure level)	dB(A)	50
K (uncertainty for the given sound level)	dB(A)	3.0
L_{WA} (measured sound power level)	dB(A)	67
K (uncertainty for the given sound level)	dB(A)	3.0

Vibration emission value a_h <	m/s^2	2.5
Uncertainty K =	m/s^2	1.5

The vibration and/or noise emission level given in this information sheet has been measured in accordance with a standardised test given in EN62841-1 and ISO 11680 with no-load condition and may be used to compare one tool with another. It may be used for a preliminary assessment of exposure.

WARNING: *The declared vibration and/or noise emission level represents the main applications of the tool. However, if the tool is used for different applications, with different accessories or is poorly maintained, the vibration and/or noise emission may differ. This may significantly increase the exposure level over the total working period.*

An estimation of the level of exposure to vibration and/or noise should also take into account the times when the tool is switched off or when it is running but not actually doing the job. This may significantly reduce the exposure level over the total working period.

Identify additional safety measures to protect the operator from the effects of vibration and/or noise such as: maintain the tool and the accessories, keep the hands warm (relevant for vibration), organisation of work patterns.

EC-Declaration of Conformity Machinery Directive

CE

Pole Pruner DCMPP569

DEWALT declares that these products described under ***Technical Data*** are in compliance with: 2006/42/EC, EN62841-1:2015 +A11:2022, EN ISO 12100:2010.

These products also comply with Directive 2014/30/EU and 2011/65/EU. For more information, please contact DEWALT at the following address or refer to the back of the manual.

The undersigned is responsible for compilation of the technical file and makes this declaration on behalf of DEWALT.

Markus Rompel
Vice-President Engineering, E-Europe
DEWALT, Richard-Klinger-Straße 11,
65510, Idstein, Germany
18.11.2024

WARNING: *To reduce the risk of injury, read the instruction manual.*

Definitions: Safety Guidelines

The definitions below describe the level of severity for each signal word. Please read the manual and pay attention to these symbols.

DANGER: *Indicates an imminently hazardous situation which, if not avoided,* ***will*** *result in* ***death or serious injury****.*

WARNING: *Indicates a potentially hazardous situation which, if not avoided,* ***could*** *result in* ***death or serious injury****.*

CAUTION: *Indicates a potentially hazardous situation which, if not avoided,* ***may*** *result in* ***minor or moderate injury****.*

NOTICE: *Indicates a practice* ***not related to personal injury*** *which, if not avoided,* ***may*** *result in* ***property damage****.*

Denotes risk of electric shock.

Denotes risk of fire.

GENERAL POWER TOOL SAFETY WARNINGS

WARNING: Read all safety warnings, instructions, illustrations and specifications provided with this power tool. *Failure to follow all instructions listed below may result in electric shock, fire and/or serious injury.*

SAVE ALL WARNINGS AND INSTRUCTIONS FOR FUTURE REFERENCE

The term "power tool" in the warnings refers to your mains-operated (corded) power tool or battery-operated (cordless) power tool.

1) Work Area Safety

*a) **Keep work area clean and well lit.** Cluttered or dark areas invite accidents.*

b) **Do not operate power tools in explosive atmospheres, such as in the presence of flammable liquids, gases or dust.** *Power tools create sparks which may ignite the dust or fumes.*

c) **Keep children and bystanders away while operating a power tool.** *Distractions can cause you to lose control.*

2) Electrical Safety

a) **Power tool plugs must match the outlet. Never modify the plug in any way. Do not use any adapter plugs with earthed (grounded) power tools.** *Unmodified plugs and matching outlets will reduce risk of electric shock.*

b) **Avoid body contact with earthed or grounded surfaces, such as pipes, radiators, ranges and refrigerators.** *There is an increased risk of electric shock if your body is earthed or grounded.*

c) **Do not expose power tools to rain or wet conditions.** *Water entering a power tool will increase the risk of electric shock.*

d) **Do not abuse the cord. Never use the cord for carrying, pulling or unplugging the power tool. Keep cord away from heat, oil, sharp edges or moving parts.** *Damaged or entangled cords increase the risk of electric shock.*

e) **When operating a power tool outdoors, use an extension cord suitable for outdoor use.** *Use of a cord suitable for outdoor use reduces the risk of electric shock.*

f) **If operating a power tool in a damp location is unavoidable, use a residual current device (RCD) protected supply.** *Use of an RCD reduces the risk of electric shock.*

3) Personal Safety

a) **Stay alert, watch what you are doing and use common sense when operating a power tool. Do not use a power tool while you are tired or under the influence of drugs, alcohol or medication.** *A moment of inattention while operating power tools may result in serious personal injury.*

b) **Use personal protective equipment. Always wear eye protection.** *Protective equipment such as a dust mask, non-skid safety shoes, hard hat or hearing protection used for appropriate conditions will reduce personal injuries.*

c) **Prevent unintentional starting. Ensure the switch is in the off position before connecting to power source and/or battery pack, picking up or carrying the tool.** *Carrying power tools with your finger on the switch or energising power tools that have the switch on invites accidents.*

d) **Remove any adjusting key or wrench before turning the power tool on.** *A wrench or a key left attached to a rotating part of the power tool may result in personal injury.*

e) **Do not overreach. Keep proper footing and balance at all times.** *This enables better control of the power tool in unexpected situations.*

f) **Dress properly. Do not wear loose clothing or jewellery. Keep your hair and clothing away from moving parts.** *Loose clothes, jewellery or long hair can be caught in moving parts.*

g) **If devices are provided for the connection of dust extraction and collection facilities, ensure these are connected and properly used.** *Use of dust collection can reduce dust-related hazards.*

h) **Do not let familiarity gained from frequent use of tools allow you to become complacent and ignore tool safety principles.** *A careless action can cause severe injury within a fraction of a second.*

4) Power Tool Use and Care

a) **Do not force the power tool. Use the correct power tool for your application.** *The correct power tool will do the job better and safer at the rate for which it was designed.*

b) **Do not use the power tool if the switch does not turn it on and off.** *Any power tool that cannot be controlled with the switch is dangerous and must be repaired.*

c) **Disconnect the plug from the power source and/or remove the battery pack, if detachable, from the power tool before making any adjustments, changing accessories, or storing power tools.** *Such preventive safety measures reduce the risk of starting the power tool accidentally.*

d) **Store idle power tools out of the reach of children and do not allow persons unfamiliar with the power tool or these instructions to operate the power tool.** *Power tools are dangerous in the hands of untrained users.*

e) **Maintain power tools and accessories. Check for misalignment or binding of moving parts, breakage of parts and any other condition that may affect the power tool's operation. If damaged, have the power tool repaired before use.** *Many accidents are caused by poorly maintained power tools.*

f) **Keep cutting tools sharp and clean.** *Properly maintained cutting tools with sharp cutting edges are less likely to bind and are easier to control.*

g) **Use the power tool, accessories and tool bits, etc. in accordance with these instructions, taking into account the working conditions and the work to be performed.** *Use of the power tool for operations different from those intended could result in a hazardous situation.*

h) **Keep handles and grasping surfaces dry, clean and free from oil and grease.** *Slippery handles and grasping surfaces do not allow for safe handling and control of the tool in unexpected situations.*

5) Battery Tool Use and Care

a) **Recharge only with the charger specified by the manufacturer.** *A charger that is suitable for one type of battery pack may create a risk of fire when used with another battery pack.*

b) **Use power tools only with specifically designated battery packs.** *Use of any other battery packs may create a risk of injury and fire.*

c) **When battery pack is not in use, keep it away from other metal objects, like paper clips, coins, keys, nails, screws or other small metal objects, that can make a connection from one terminal to another.** *Shorting the battery terminals together may cause burns or a fire.*

d) **Under abusive conditions, liquid may be ejected from the battery; avoid contact. If contact accidentally occurs, flush with water. If liquid contacts eyes, additionally seek medical help.** *Liquid ejected from the battery may cause irritation or burns.*

e) **Do not use a battery pack or tool that is damaged or modified.** *Damaged or modified batteries may exhibit unpredictable behaviour resulting in fire, explosion or risk of injury.*

f) **Do not expose a battery pack or tool to fire or excessive temperature.** *Exposure to fire or temperature above 130 °C may cause explosion.*

g) **Follow all charging instructions and do not charge the battery pack or tool outside the temperature range specified in the instructions.** *Charging improperly or at temperatures outside the specified range may damage the battery and increase the risk of fire.*

6) Service

a) ***Have your power tool serviced by a qualified repair person using only identical replacement parts.*** *This will ensure that the safety of the power tool is maintained.*

b) ***Never service damaged battery packs.*** *Service of battery packs should only be performed by the manufacturer or authorised service providers.*

PRUNING SHEARS SAFETY WARNINGS

a) ***Do not use the pruning shears in bad weather conditions, especially when there is a risk of lightning.*** *This decreases the risk of being struck by lightning.*

b) ***Keep all power cords and cables away from cutting area. Power cords or cables may be hidden and can be accidentally cut by the blade.***

c) ***Hold the pruning shears by insulated gripping surfaces only, because the blade may contact hidden wiring.*** *Blades contacting a "live" wire may make exposed metal parts of the pruning shears "live" and could give the operator an electric shock.*

d) ***Keep all parts of the body away from the blade. A moment of inattention while operating the pruning shears may result in serious personal injury.***

e) ***Always keep proper footing and operate the pruning shears only when standing on the ground.*** *Slippery or unstable surfaces may cause a loss of balance or control of the machine.*

f) ***When cutting a limb that is under tension, be alert for spring back. When the tension in the wood fibres is released, the spring-loaded limb may strike the operator and cause personal injury.***

g) ***Do not operate pruning shears while climbing in a tree, standing on a ladder or any unstable support.*** *Operation of pruning shears in this manner may result in loss of balance, loss of control and personal injury.*

h) ***When clearing jammed material or servicing the pruning shears, make sure the battery pack is removed or disconnected.*** *Unexpected actuation of the pruning shears while clearing jammed material or servicing may result in serious personal injury.*

i) ***Disable or de-energize the pruning shears whenever interrupting or finishing work.*** *Disabling or de-energizing pruning shears prevents injuries due to inadvertent operation of the power switch.*

j) ***Carry the pruning shears by the handle with the blade closed and the machine completely switched off.*** *Proper carrying of the pruning shears will decrease the risk of inadvertent starting and resultant personal injury from the blades.*

k) ***Always use two hands when operating extended-reach pruner shears.*** *Holding the machine with both hands avoids loss of control.*

l) ***To reduce the risk of electrocution, never use the extended-reach pruning shear near any electrical power lines.*** *Contact with or use near power lines may cause serious injury or electric shock resulting in death.*

SPECIFIC SAFETY RULES

⚠ ***WARNING: Do not operate near electrical power lines.*** *The unit has not been designed to provide protection from electric shock in the event of contact with overhead electric lines, Consult local regulations for safe distances from overhead electric power lines and ensure that the operating position is safe and secure before operating the pole pruner.*

⚠ ***WARNING: Always check for electrical wiring which could be hidden.***

- ***For safe operation, read and understand all instructions before using the pole pruner.*** *Follow all safety instructions. Failure to follow all safety instructions listed below, can result in serious personal injury.*
- ***Watch what you are doing.*** *Use common sense. Do not operate pole pruner when you are tired.*
- ***Use pole pruner for pruning tree branches only.*** *Do not use pole pruner for purposes not intended. Do not use for pruning other items.*
- ***Do not use the pole pruner in bad weather conditions, especially when there is a risk of lightning.*** *This decreases the risk of being struck by lightning.*
- ***Only well-instructed adults should operate pole pruner.*** *Never allow children to operate.*
- ***Do not allow children or untrained individuals to use this unit.***
- *Wear the following safety gear when operating pole pruner:*
  - *heavy-duty gloves*
  - *steel-toed safety footwear with non-skid soles*
  - *safety glasses, goggles or face screen*
  - *safety hard hat*
  - *face or dust mask (if working in dusty areas)*
- ***Wear heavy long pants and boots.*** *Do not wear loose fitting clothing, short pants, jewelry of any kind, or go barefoot.*
- *Secure long hair to prevent entanglement in any moving parts.*
- *Before pruning, always provide the following:*
  - *clear work area*
  - *secure footing*
  - *planned retreat path from falling limbs*
- *Inspect tree before trimming. Make allowance for branches to fall freely to the ground.*
- *Do not use your pole pruner to fell saplings.*

While Operating Pole Pruner

⚠ ***DANGER: To reduce the risk of electric shock do not use on wet surfaces.*** *Do not expose to rain. Store indoors.*

⚠ ***DANGER: Avoid Unintentional Starting*** *– with battery installed, do not carry appliance with with finger on switch. Be sure switch is off when installing battery.*

- *Hold the tool using only the designated gripping surfaces: one hand on the main handle and one hand on the foam gripper.*
- *Stay alert. Use common sense while operating the unit.*
- *Keep work area clean. Cluttered areas invite injuries.*
- *Always remove battery from pole pruner when finished pruning or when left unattended.*
- *Keep children, animals and bystanders at least 15 m (50') away from pole pruner. Only pole pruner user should be in work area.*
- *Do not grasp the exposed pruner cutting blade when picking up or holding the pole pruner.*
- *Keep finger off trigger until ready to make cut.*
- *Keep all parts of body away from cutting blade when pole pruner is running.*

- *Do not force pole pruner while pruning. Apply light pressure. It will do the job better and safer at the rate for which it was intended.*
- *Carry pole pruner from one place to another:*
  - *with battery removed,*
  - *fingers off/away from trigger,*
  - *by holding pole at balance point, and*
  - *with the cutting blade to rear and with blade cover attached.*
- *Do not operate in poor lighting.*
- *Keep firm footing and balance. Do not overreach. Overreaching can result in loss of balance.*
- *Keep all parts of your body away from any moving part.*
- *Do not, under any circumstance, use any attachment or accessory on this product, which was not provided with the product, or identified as appropriate for use with this product in this instruction manual.*
- *Inspect pole pruner before each use and after dropping or other impacts. Ensure there are no significant defects or damage.*

Do Not Operate Pole Pruner:

- *while under the influence of alcohol, medication, or drugs.*
- *in rain or in damp or wet areas.*
- *where highly flammable liquids or gases are present.*
- *if pole pruner is damaged, adjusted incorrectly, or not fully and securely assembled.*
- *if trigger does not turn pole pruner on and off. Cutting blade will open when you release trigger. Have faulty switch replaced by authorised service centre. See* **Accessories** *under* **Maintenance**.
- *while in a hurry.*
- *while in a tree or on a ladder.*
- *while on aerial booms, buckets or platforms.*
- *during high wind or storming weather.*

GENERAL SAFETY RULES

⚠ ***DANGER: Shock Hazard.*** *Serious injury or death from electrocution if power lines are contacted. Never use near any electrical source, wires, or overhead power lines.*

⚠ ***WARNING: For safe operation read and understand the instruction manual.*** *Wear face shield (and/or safety glasses), hearing protection and a hard hat to protect against falling debris. Always have a clear work area, retreat path, and be aware of limb/branch location to avoid falling limbs and debris. Keep bystanders 15 m (50') away when operating pruner. To reduce the risk of electric shock do not use on wet surfaces. Do not expose to rain. Store indoors.*

- *To protect yourself from falling branches do not stand directly under the branch or limb being cut. This unit should not be held at an angle over 60° from ground level.*
- *Keep the handles dry, clean, and free of oil.*

Service

- *Tool service must be performed only by qualified repair personnel. Service or maintenance performed by unqualified personnel could result in a risk of injury. Refer to the* **Maintenance** *section of this manual.*
- *When servicing a tool, use only identical replacement parts. Follow instructions in the* **Maintenance** *section of this manual. Use of unauthorized parts or failure to follow maintenance instructions may create a risk of electric shock or injury.*

Storage

- *Store indoors. The best storage place is one that is cool and dry away from direct sunlight, excess heat or cold and out of the reach of children.*

Residual Risks

In spite of the application of the relevant safety regulations and the implementation of safety devices, certain residual risks cannot be avoided. These are:

- *Impairment of hearing.*
- *Risk of personal injury due to flying particles.*
- *Risk of burns due to accessories becoming hot during operation.*
- *Risk of personal injury due to prolonged use.*

Battery Type

These battery packs may be used:

Battery	(kg)	Battery	(kg)
DCB546	1.08	**DCB183/B/G**	0.40
DCB547	1.46	**DCB184/B/G**	0.62
DCB548	1.46	**DCB185**	0.35
DCB549	2.12	**DCB187**	0.54
DCB181	0.35	**DCB189**	0.54
DCB182	0.61	**DCBP034/G**	0.32

Refer to the battery/charger manual for more information.

Markings on Tool

The following pictograms are shown on the tool:

Read instruction manual before use.

Always wear head, hearing and eye protection.

Wear protective gloves.

Wear protective and slip-resistant footwear.

Do not expose the tool to rain or high humidity or leave outdoors while it is raining.

Keep hands away from cutting blade.

Electrocution hazard. Keep at least 15 m away from overhead power lines.

Keep bystanders away. Switch the tool off. Before performing any maintenance on the tool, remove the battery from the tool.

Date Code Position (Fig. A)

The production date code **29** consists of a 4-digit year followed by a 2-digit week and is extended by a 2-digit factory code.

Description (Fig. A)

⚠ ***WARNING:*** *Never modify the power tool or any part of it. Damage or personal injury could result.*

1. Handle assembly
2. Center extension pole
3. Pruner assembly
4. Main handle
5. Trigger switch
6. Lock off lever
7. Cutting blade
8. Fixed blade
9. Branch removal hook
10. Pivot lock button
11. Foam gripper
12. Threaded pole
13. Threaded sleeve
14. Hex wrench
15. Battery pack†
16. Battery release button
17. Blade cover

†Included in some packages.

NOTE: Check for damage to the tool, parts or accessories which may have occurred during transport.

Intended Use

Your DEWALT, DCMPP569 pole pruner has been designed for residential trimming applications and is ideal for pruning applications up to 38 mm (1.5") in diameter. This pruner is intended to be used on plant materials only.

DO NOT use under wet conditions or in the presence of flammable liquids or gases.

This pruner is a professional power tool.

DO NOT let children come into contact with the tool. Supervision is required when inexperienced operators use this tool.

- **Young children and the infirm.** This appliance is not intended for use by young children or infirm persons without supervision.
- This product is not intended for use by persons (including children) suffering from diminished physical, sensory or mental abilities; lack of experience, knowledge or skills unless they are supervised by a person responsible for their safety. Children should never be left alone with this product.

ASSEMBLY AND ADJUSTMENTS

⚠ ***WARNING: To reduce the risk of serious personal injury, turn tool off and disconnect battery pack before making any adjustments or removing/installing attachments or accessories.*** *An accidental start-up can cause injury.*

⚠ ***WARNING:*** *Use only DEWALT batteries and chargers.*

Inserting and Removing the Battery Pack from the Tool (Fig. B)

NOTE: Make sure your battery pack 15 is fully charged.

To Install the Battery Pack into the Tool Handle

1. Align the battery pack with the rails inside the tool's handle (Fig. B).
2. Slide it into the handle until the battery pack is firmly seated in the tool and ensure that you hear the lock snap into place.

To Remove the Battery Pack from the Tool

1. Press the battery release button 16 and firmly pull the battery pack out of the tool handle.
2. Insert battery pack into the charger.

Fuel Gauge Battery Packs (Fig. C)

Some DEWALT battery packs include a fuel gauge 30, which consists of three green LED lights that indicate the level of charge remaining in the battery pack.

To actuate the fuel gauge, press and hold the fuel gauge button. A combination of the three green LED lights will illuminate, designating the level of charge left. When the level of charge in the battery is below the usable limit, the fuel gauge will not illuminate and the battery will need to be recharged.

NOTE: The fuel gauge is only an indication of the charge left on the battery pack. It does not indicate tool functionality and is subject to variation based on product components, temperature and end-user application.

Joining Pruner Assembly to Handle Assembly (Fig. A, D–G)

⚠ ***WARNING:*** *Sharp moving blade. To prevent accidental operation, ensure that battery is disconnected from the handle and that the protective blade cover is in place on the cutting blade before performing the following operations. Failure to do this could result in serious personal injury.*

⚠ ***WARNING:*** *Always check to make sure that the sleeve is completely threaded on and that the threads are no longer visible. Not threading the sleeve completely on could result in the assemblies becoming disconnected creating a hazardous condition. Periodically check the connections to ensure that no red threads are visible.*

The three assemblies which make up the pole pruner are keyed to ensure correct assembly. If an assembly does not smoothly attach to another do not force fit.

Combining the handle assembly 1 to the pruner assembly 3 creates a pole pruner that is approximately 2 m (6') in length as shown in Fig. D.

To attach the handle assembly to the pruner assembly:

1. Align the groove 18 on the outside of the coupling end of the handle assembly 1 with the tongue 19 on the inside of the coupling end of the pruner assembly 3. Refer to Fig. E. Push the two sections completely together. Refer to Fig. F.
2. Slide the threaded sleeve 13 on the pruner assembly down as far as possible and rotate the sleeve clockwise until it stops and completely covers the threads as shown in Fig. G.

Joining Center Extension Pole to Pruner Assembly and Handle Assembly (Fig. A, H)

⚠ ***WARNING:*** *Always check to make sure that the sleeve is completely threaded on and that the threads are no longer visible. Not threading the sleeve completely on could result in the assemblies becoming disconnected creating a hazardous condition. Periodically check the connections to ensure that no threads are visible.*

Adding the center extension pole 2 to the handle assembly 1 and pruner assembly 3 creates a pole pruner that is approximately 3 m (9') in length as shown in Fig. H.

Refer to to ***Joining Pruner Assembly to Handle Assembly*** for directions on how to attach the middle assembly to the handle assembly and pruner head assembly.

DISASSEMBLY

⚠ ***WARNING: To reduce the risk of serious personal injury, turn unit off and remove the battery pack before making any adjustments or removing/installing attachments or accessories.*** *An accidental start-up can cause injury.*

Detaching Pruner Assembly (Fig. A, I)

⚠ ***WARNING:*** *Sharp moving blade. To prevent accidental operation, ensure that battery is disconnected from the handle and that the protective blade cover is in place on the blade before performing the following operations. Failure to do this could result in serious personal injury.*

When detaching the assemblies, whether it is in the two assembly or three assembly mode, always detach the pruner assembly 3 first. To do this, rest the handle assembly 1 on the ground and grasp the center of the pruner assembly with one hand as shown in Fig. I. Use your other hand to loosen the threaded sleeve 13 and then pull the two halves apart. Repeat this process if the center extension pole was attached.

Transporting Pole Pruner (Fig. B, J)

Always remove the battery pack 15 from the handle and cover the cutting blade 7 with the blade cover 17 when transporting the pole pruner.

Hex Wrench Storage (Fig. A, K)

When not in use the 5 mm hex wrench 14 should be stored in the hex wrench retainer 20.

1. Pull the 5 mm hex wrench 14 from the hex wrench retainer 20 to remove it.
2. Push the 5 mm hex wrench 14 into the hex wrench retainer 20 to store it.

OPERATION

Instructions for Use

⚠ ***WARNING:*** *Always observe the safety instructions and applicable regulations.*

⚠ ***WARNING: To reduce the risk of serious personal injury, turn tool off and disconnect battery pack before making any adjustments or removing/installing attachments or accessories.*** *An accidental start-up can cause injury.*

Proper Hand Position (Fig. L)

⚠ ***WARNING:*** *To reduce the risk of serious personal injury,* ***ALWAYS*** *use proper hand position as shown.*

⚠ ***WARNING:*** *To reduce the risk of serious personal injury,* ***ALWAYS*** *hold securely in anticipation of a sudden reaction.*

Proper hand position requires one hand on the main handle 4 and one hand on the foam gripper 11.

Switching On/Off (Fig. A, M)

⚠ ***DANGER:*** *Keep hands and other body parts away from the blade. Contact with the blade will result in serious personal injury laceration and amputation hazard.*

⚠ ***WARNING:*** *Never attempt to lock a switch in the ON position.*

Always be sure of your footing and with one hand grip the main handle firmly with the other hand on the foam gripper with the thumb and fingers encircling them.

1. Push the lock-off lever 6 forward, squeeze the trigger switch 5.
2. The cutting blade 7 will make a cut cycle. Once this cycle is complete you must release the trigger switch 5.
3. To make repeated cuts, continue to hold down the lock-off lever 6 and then squeeze the trigger switch 5 again.
4. To turn the tool off, release the trigger switch 5 and the lock-off lever 6.

Pivoting the Pruner Head (Fig. N)

The pruner head pivots 180 ° and can be locked into seven different positions within that range. Wear gloves to avoid being pinched, do not grab the blade.

WARNING: REMOVE THE BATTERY *before attempting to pivot the pruner head. Ensure the pruner head is locked into position before operating.*

To Pivot the Pruner Head

1. With one hand firmly gripping the pruner head, use the other hand to press the pivot lock button 10 and rotate the motor housing to pivot the pruner head.
2. Lock the pruner head into one of the seven operating positions as shown in Fig. N. To lock the pruner head into place, release your grip on the pivot lock button 10. Check to make sure that pruner head is locked into position by trying to move the motor housing. If it is not locked, rotate it to the nearest lock position.

Branch Removal Hook (Fig. A)

⚠ ***CAUTION:*** *The branch removal hook is not a belt hook.*

Your pole pruner includes a branch removal hook 9 for the intended purpose of helping to remove small to moderately sized pruned branches.

Pole Pruner Trimming/Pruning (Fig. A, O)

⚠ ***DANGER:*** *Keep hands and other body parts away from the blade. Contact with the blade will result in serious personal injury.*

⚠ ***WARNING:*** *To guard against injury, observe the following:*

- *Read instruction manual before using. Save instruction manual.*
- *Check the tree and branches for foreign objects such as wires or fences before each use.*
- *Do not overreach.*
- *Do not use under wet conditions.*

⚠ ***CAUTION:*** *Do not use blade to cut branches greater than 38 mm (1.5"). Use the pruner only for cutting branches less than 38 mm (1.5") in diameter.*

IMPORTANT: Never operate a pole pruner that is damaged or improperly adjusted or that is not completely and securely assembled. Be sure that the cutting blade 7 stops moving when the trigger switch is released. Never adjust the cutting blade 7 when the motor is operating or the battery is attached.

⚠ ***WARNINGS:***

- ***Never stand directly under the limb you are cutting.*** *Always position yourself out of the path of falling debris.*
- ***Always wear head, eye, foot and body protection.*** *Wearing body protection helps reduce the risk of injury when operating this unit.*
- ***Always use two hands when operating the extended reach pruner.*** *Hold the extended reach pruner with both hands to avoid loss of control.*
- ***Never stand on a ladder or other unstable support while using the pole pruner.*** *Always avoid any position which can cause you to loose your balance and cause severe injury.*

- ***Keep other persons at least 15 m (50') from the work area.*** *Distractions can cause you to lose control.*
- ***Electrocution Hazard.*** *To prevent shock, do not operate within 15 m (50') of overhead electrical lines. Always check surrounding area for hidden electrical lines.*
- ***Do not hold pole pruner switch handle above shoulderheight.***

Working Position (Fig. L)

Maintain proper footing and balance and do not overreach. Wear safety goggles, non-skid footwear and gloves when pruning. Hold the tool firmly. Always hold the pruner, as shown in Fig. L. Refer to ***Proper Hand Position*** for more information. Never hold the tool by the blades.

1. Position the branch to be cut between the cutting blade 7 and fixed blade 8.
2. Push the lock-off lever 6 forward, squeeze the trigger switch 5.
3. The cutting blade 7 will make one cut cycle and cut the branch off.
4. Release the trigger switch.

NOTE: If more branches need to be cut, at the same time, the lock-off lever 6 can be held down and actuate the trigger switch 5 as needed. Otherwise, repeat steps 1-4.

MAINTENANCE

Your power tool has been designed to operate over a long period of time with a minimum of maintenance. Continuous satisfactory operation depends upon proper tool care and regular cleaning.

⚠ ***WARNING: To reduce the risk of serious personal injury, turn tool off and disconnect battery pack before making any adjustments or removing/installing attachments or accessories.*** *An accidental start-up can cause injury.*

The charger and battery pack are not serviceable.

Please refer to the back page of this manual for service centre contact information, or visit **www.2helpU.com**.

Removing and Installing Blade (Fig. P)

⚠ ***DANGER: To reduce the risk of serious personal injury, turn unit off, remove battery pack before making any adjustments or removing/installing attachments or accessories.*** *An accidental start-up can cause serious personal injury.*

⚠ ***DANGER: RISK OF INJURY.*** *WHEN REASSEMBLING THE BLADE SYSTEM, ENSURE EACH PART IS REINSTALLED CORRECTLY, AS DESCRIBED BELOW. IMPROPER ASSEMBLY OF THE BLADE OR OTHER PARTS OF THE BLADE SYSTEM CAN CAUSE SERIOUS INJURY.*

⚠ ***WARNING:*** *Use gloves and proper eye protection. Be careful of the sharp edges on the blade.*

Replacement blades are available from your nearest authorized service center. This pruner requires replacement blade DCMPPRB1-QZ.

1. Remove the battery.
2. Wear proper eye protection and gloves and be careful not to cut yourself.
3. Place the product on a smooth, level surface.
4. Using the supplied hex wrench 14 loosen and remove the fixed blade screw 21 and nut 22 as shown in Fig. P.
5. Flip the product onto its other side.
6. Using the hex wrench 14 remove the cutting blade screw 23 and nut 24 as shown in Fig. P.
7. Remove the cutting blade 7 as shown in Fig. P.
8. Install the new cutting blade.

NOTE: Ensure the cutting edge faces toward the fixed cutting blade as shown in Fig. P.

9. Insert the cutting blade screw 23 and fixed blade screw 21 through the cutting blade and screw mount 25 into their nut 24, 22.
10. Use the hex wrench to fully tighten the cutting blade screw 23.
11. Use the hex wrench 14 to fully tighten the fixed blade screw 21 as shown in Fig. P.

Blade Maintenance (Fig. Q)

⚠ ***WARNING:*** *Use gloves and proper eye protection while removing, sharpening, and installing blade.*

The cutting blades are made from high quality, hardened steel and with normal usage, they will not require resharpening. However, if you accidentally hit a wire fence, stones, glass, or other hard objects, you may put a nick in the blade. There is no need to remove this nick as long as it does not interfere with the movement of the blade. If you drop the trimmer, carefully inspect it for damage. If the blade is bent, housing cracked, handles broken or if you see any other condition that may affect the tool's operation contact your local authorized service center for repairs before putting it back into use.

1. Remove the battery.
2. Remove blade from pruner. See instructions for ***Removing and Installing Blade***.
3. Wear proper eye protection and gloves and be careful not to cut yourself.
4. Secure blade 7 in a vise 26 as shown in Fig. Q.
5. Carefully file the cutting edge 27 of the cutting blade with a fine tooth file 28 (not included) or sharpening stone (not included), maintaining the angle of the original cutting edge of the cutting blade.
6. Inspect the edge of the fixed blade and remove any burrs with a fine tooth file.
7. Install sharpened cutting blade as described in the ***Removing and Installing Blade*** section.

Blade Lubrication (Fig. A)

1. After use, remove the battery 15.
2. Carefully apply a resin solvent to the exposed blades.

Storage (Fig. A)

1. After use, remove the battery 15 and install blade cover.
2. Keeping your hands away from the blade, and store in a dry location, away from the reach of children.

Cleaning

⚠ ***WARNING:*** *Blow dirt and dust out of the main housing with dry air as often as dirt is seen collecting in and around the air vents. Wear approved eye protection and approved dust mask when performing this procedure.*

⚠ ***WARNING:*** *Electrical shock and mechanical hazard. Remove the battery before cleaning.*

⚠ ***WARNING:*** *To ensure safe and efficient operation, always keep the electrical appliance and the ventilation slots clean.*

⚠ ***WARNING:*** *Never use solvents or other harsh chemicals for cleaning the non-metallic parts of the tool. These chemicals may weaken the materials used in these parts. Use a cloth dampened only with water and mild soap. Never let any liquid get inside the tool; never immerse any part of the tool into a liquid.*

Ventilation slots can be cleaned using a dry, soft non-metallic brush and/or a suitable vacuum cleaner. Do not use water or any cleaning solutions. Wear approved eye protection and an approved dust mask.

Optional Accessories

⚠ ***WARNING:*** *Since accessories, other than those offered by DEWALT, have not been tested with this product, use of such accessories with this tool could be hazardous. To reduce the risk of injury, only DEWALT recommended accessories should be used with this product.*

Consult your dealer for further information on the appropriate accessories.

An optional shoulder strap is avaivabe for purchase, part number N502343.

Protecting the Environment

Products/batteries are recyclable, but if marked with the crossed-out bin, they must not be disposed of with normal household waste.

Run the batteries down completely and separate them, and separate any light sources from the product if possible. It is the user's responsibility to delete personal data from the product. Then take the waste to an official waste collection center or a participating retailer who will often accept it free of charge. Packaging should be discarded based on the marked material code. Operating and safety instructions should only be discarded once the applicable product is no longer in use.

Please check with your local community/municipality for waste management guidance. For further information, visit **www.2helpU.com** and scan the above QR code.

PODADORA DE PÉRTIGA DCMPP569

ADVERTENCIA: Lea todas las advertencias de seguridad, instrucciones, ilustraciones y especificaciones contenidas en este manual, incluidos los apartados sobre la batería y el cargador del manual original de la herramientas o de los manuales separados de las baterías y los cargadores. *Puede obtener los manuales contactando con el Servicio al Cliente (consulte la página trasera de este manual).*

Datos técnicos

		DCMPP569
Tensión	V CC	18
Tipo		1
Tipo de batería		Iones de litio
Capacidad de corte	mm	38
Peso (sin batería)	kg	3,3

Valores de ruido y valores de vibración (suma vectores triaxiales) de acuerdo con EN62841:		
L_{PA} (nivel de presión acústica de emisión)	dB(A)	50
K (incertidumbre para el nivel de sonido dado)	dB(A)	3,0
L_{WA} (nivel de potencia acústica medido)	dB(A)	67
K (incertidumbre para el nivel de sonido dado)	dB(A)	3,0

Valor de emisión de vibraciones a_h <	m/s²	2,5
Incertidumbre K =	m/s²	1,5

El nivel de emisión de vibraciones y/o ruido que Fig.a en esta hoja de información ha sido medido de conformidad con una prueba normalizada proporcionada en las normas EN62841-1 e ISO 11680, que puede utilizarse para comparar herramientas entre sí. Puede usarse para una evaluación preliminar de exposición.

ADVERTENCIA: *El nivel de emisión de vibraciones y/o ruido declarado se refiere a las principales aplicaciones de la herramienta. Sin embargo, si se utiliza la herramienta para otras aplicaciones, con accesorios diferentes o mantenidos de forma incorrecta, la emisión de ruido o vibraciones puede variar. Esto puede aumentar considerablemente el nivel de exposición durante el período total de trabajo.*

Para valorar el nivel de exposición al ruido o a las vibraciones, también deberían tenerse en cuenta las veces que la herramienta está apagada o en funcionamiento pero sin realizar ningún trabajo. Esto puede reducir considerablemente el nivel de exposición durante el periodo total de trabajo.

Identifique medidas de seguridad adicionales para proteger al operador de los efectos del ruido y las vibraciones, como, por ejemplo, realizar el mantenimiento de la herramienta y de los accesorios, mantener las manos calientes (relevante para las vibraciones) u organizar patrones de trabajo.

Declaración de conformidad CE Directiva de máquinas

CE

Podadora de pértiga DCMPP569

DEWALT declara que los productos descritos en ***Datos técnicos*** cumplen las siguientes normas:
2006/42/CE, EN62841-1:2015 +A11:2022, EN ISO 12100:2010.

Estos productos también cumplen las Directivas 2014/30/UE y 2011/65/UE. Para más información, contacte con DEWALT en la siguiente dirección o consulte el reverso del manual.

El abajo firmante es el responsable de la elaboración de la documentación técnica y expide la presente declaración en nombre y representación de DEWALT.

Markus Rompel
Vicepresidente de Ingeniería, E-Europe
DEWALT, Richard-Klinger-Straße 11,
65510, Idstein, Alemania
18.11.2024

ADVERTENCIA: *Para reducir el riesgo de lesiones, lea el manual de instrucciones.*

Definiciones: normas de seguridad

Las siguientes definiciones describen el nivel de gravedad de las señales. Lea el manual y preste atención a estos símbolos.

PELIGRO: *Indica una situación de peligro inminente, que si no se evita,* ***provocará*** *la* ***muerte o lesiones graves****.*

ADVERTENCIA: *Indica una situación de posible peligro que, si no se evita,* ***podría provocar la muerte o lesiones graves****.*

ATENCIÓN: *Indica una situación de posible peligro que, si no se evita,* ***puede provocar lesiones leves o moderadas****.*

AVISO: *Indica una práctica* ***no relacionada con las lesiones personales*** *que, de no evitarse,* ***puede*** *ocasionar* ***daños materiales****.*

Indica riesgo de descarga eléctrica.

Indica riesgo de incendio.

ADVERTENCIAS DE SEGURIDAD GENERALES PARA HERRAMIENTAS ELÉCTRICAS

ADVERTENCIA: Lea todas las advertencias de seguridad, instrucciones, ilustraciones y especificaciones suministradas con esta herramienta eléctrica. *El incumplimiento de las instrucciones que se indican a continuación puede causar descargas eléctricas, incendios y/o lesiones graves.*

CONSERVE TODAS LAS ADVERTENCIAS E INSTRUCCIONES PARA FUTURAS CONSULTAS

El término "herramienta eléctrica" que aparece en las advertencias se refiere a la herramienta eléctrica que funciona a través de la red eléctrica (con cable) o a la herramienta eléctrica que funciona con batería (sin cable).

1) Seguridad en el Área de Trabajo

a) ***Mantenga el área de trabajo limpia y bien iluminada.*** *Las áreas en desorden u oscuras pueden provocar accidentes.*

b) ***No utilice herramientas eléctricas en atmósferas explosivas, como ambientes donde haya polvo, gases o líquidos inflamables.*** *Las herramientas eléctricas originan chispas que pueden inflamar el polvo o los gases.*

c) ***Mantenga alejados a los niños y a las personas que estén cerca mientras utiliza una herramienta eléctrica.*** *Las distracciones pueden ocasionar que pierda el control.*

2) Seguridad Eléctrica

a) ***Los enchufes de las herramientas eléctricas deben corresponderse con la toma de corriente. No modifique nunca el enchufe de ninguna forma. No utilice ningún enchufe adaptador con herramientas eléctricas conectadas a tierra.*** *Los enchufes no modificados y las tomas de corriente correspondientes reducirán el riesgo de descarga eléctrica.*

b) ***Evite el contacto del cuerpo con superficies conectadas a tierra como tuberías, radiadores, cocinas económicas y frigoríficos.*** *Existe un mayor riesgo de descarga eléctrica si tiene el cuerpo conectado a tierra.*

c) ***No exponga las herramientas eléctricas a la lluvia ni a condiciones húmedas.*** *Si entra agua a una herramienta eléctrica aumentará el riesgo de descarga eléctrica.*

d) ***No someta el cable de alimentación a presión innecesaria. No use nunca el cable para transportar, tirar de la herramienta eléctrica o desenchufarla. Mantenga el cable alejado del calor, aceite, bordes afilados y piezas en movimiento.*** *Los cables dañados o enredados aumentan el riesgo de descarga eléctrica.*

e) ***Cuando esté utilizando una herramienta eléctrica al aire libre, use un cable alargador adecuado para uso en exteriores.*** *La utilización de un cable adecuado para el uso en exteriores reduce el riesgo de descarga eléctrica.*

f) ***Si no puede evitar utilizar una herramienta eléctrica en un lugar húmedo, use un suministro protegido con un dispositivo de corriente residual.*** *El uso de un dispositivo de corriente residual reduce el riesgo de descarga eléctrica.*

3) Seguridad Personal

a) ***Manténgase alerta, esté atento a lo que hace y use el sentido común cuando utilice una herramienta eléctrica. No maneje una herramienta eléctrica cuando esté cansado o bajo los efectos de drogas, medicamentos o alcohol.*** *Un momento de falta de atención cuando se manejan las herramientas eléctricas puede ocasionar lesiones personales graves.*

b) ***Use un equipo protector personal. Utilice siempre protección ocular.*** *El uso del equipo protector como mascarillas antipolvo, calzado antideslizante, casco o protección auditiva para condiciones apropiadas reducirá las lesiones personales.*

c) ***Evite la puesta en funcionamiento involuntaria. Asegúrese de que el interruptor esté en posición de apagado antes de conectar con la fuente de alimentación y/o la batería, de levantar o transportar la herramienta.*** *El transportar herramientas eléctricas con el dedo puesto en el interruptor o herramientas eléctricas activadoras que tengan el interruptor encendido puede provocar accidentes.*

d) ***Saque toda llave de ajuste o llave inglesa antes de encender la herramienta eléctrica.*** *Una llave inglesa u otra llave que se deje puesta en una pieza en movimiento de la herramienta eléctrica pueden ocasionar lesiones personales.*

e) ***No intente extender las manos demasiado. Mantenga un apoyo firme sobre el suelo y conserve el equilibrio en todo momento.*** *Esto permite un mejor control de la herramienta eléctrica en situaciones inesperadas.*

f) ***Vístase debidamente. No se ponga ropa suelta o joyas. Mantenga el cabello y la ropa alejados de las piezas móviles.*** *La ropa suelta, las joyas y el pelo largo pueden quedar atrapados en las piezas en movimiento.*

g) ***Si se suministran dispositivos para la conexión del equipo de extracción y recogida de polvo, asegúrese de que estén conectados y de que se usen adecuadamente.*** *El uso de equipo de recogida de polvo puede reducir los riesgos relacionados con el polvo.*

h) ***No deje que la familiaridad adquirida con el uso frecuente de las herramientas le lleve a fiarse demasiado y a descuidar las principales normas de seguridad de la herramienta.*** *Los descuidos pueden causar lesiones graves en una fracción de segundo.*

4) Uso y cuidado de las herramientas Eléctricas

a) ***No fuerce la herramienta eléctrica. Use la herramienta eléctrica correcta para su trabajo.*** *La herramienta eléctrica correcta funcionará mejor y con mayor seguridad si se utiliza de acuerdo con sus características técnicas.*

b) ***No utilice la herramienta eléctrica si no puede encenderse y apagarse con el interruptor.*** *Toda herramienta eléctrica que no pueda controlarse con el interruptor es peligrosa y debe ser reparada.*

c) ***Desconecte el enchufe de la fuente de alimentación y/o extraiga la batería de la herramienta eléctrica, si es desmontable, antes de realizar cualquier ajuste, cambiar accesorios o guardar las herramientas eléctricas.*** *Dichas medidas de seguridad preventivas reducen el riesgo de poner en marcha accidentalmente la herramienta eléctrica.*

d) ***Guarde las herramientas eléctricas que no esté utilizando fuera del alcance de los niños y no permita que utilicen la herramienta eléctrica las personas que no estén familiarizadas con ella o con estas instrucciones.*** *Las herramientas eléctricas son peligrosas en manos de personas no capacitadas.*

e) ***Ocúpese del mantenimiento de las herramientas eléctricas. Compruebe si hay desalineación o bloqueo de las piezas en movimiento, rotura de piezas y otras condiciones que puedan afectar el funcionamiento de la herramienta eléctrica. Si la herramienta eléctrica está dañada, llévela para que sea reparada antes de utilizarla.*** *Se ocasionan muchos accidentes por el mal mantenimiento de las herramientas eléctricas.*

f) ***Mantenga las herramientas para cortar afiladas y limpias.*** *Hay menos probabilidad de que las herramientas para cortar con bordes afilados se bloqueen y son más fáciles de controlar.*

g) ***Use la herramienta eléctrica, los accesorios y las brocas de la herramienta etc., conforme a estas instrucciones teniendo en cuenta las condiciones de trabajo y el trabajo***

que vaya a realizarse. *El uso de la herramienta eléctrica para operaciones que no sean las previstas puede ocasionar una situación peligrosa.*

h) ***Mantenga todas las empuñaduras y superficies de agarre secas, limpias y libres de aceite y grasa.*** *Las empuñaduras y superficies de agarre resbaladizas impiden el agarre y el control seguro de la herramienta en situaciones imprevistas.*

5) Uso y cuidado de las herramientas que funcionan con batería

a) ***Recárguelas sólo con el cargador especificado por el fabricante.*** *Un cargador que sea adecuado para un tipo de batería puede ocasionar un riesgo de incendio si se utiliza con otra batería.*

b) ***Use herramientas eléctricas sólo con las baterías designadas específicamente.*** *El uso de cualquier otro tipo de batería puede crear un riesgo de lesión o de incendio.*

c) ***Cuando no se esté utilizando la batería, manténgala alejada de otros objetos de metal, como los clips, monedas, llaves, clavos, tornillos u otros objetos pequeños de metal que pueden hacer una conexión de un terminal a otro.*** *El provocar un cortacircuito en los terminales de la batería puede causar quemaduras o un incendio.*

d) ***En condiciones de abuso, el líquido puede salirse de la batería, evite el contacto. Si se produce un contacto de forma accidental, enjuague con agua. Si el líquido entra en contacto con los ojos, busque atención médica.*** *El líquido que sale de la batería puede causar irritación o quemaduras.*

e) ***No utilice paquetes de baterías o herramientas dañadas o modificadas.*** *Las baterías dañadas o modificadas pueden presentar un funcionamiento imprevisto y provocar incendios, explosiones o riesgos de lesiones.*

f) ***No exponga el paquete de baterías o la herramienta al fuego o a temperaturas excesivas.*** *La exposición al fuego o a una temperatura superior a 130 °C puede causar explosión.*

g) ***Siga todas las instrucciones de carga y no cargue la batería o la herramienta fuera del rango de temperatura indicado en las instrucciones.*** *La carga incorrecta o a temperaturas fuera del rango especificado puede dañar la batería y aumentar el riesgo de incendio.*

6) Servicio

a) ***Lleve su herramienta eléctrica para que sea reparada por una persona cualificada para realizar las reparaciones que use sólo piezas de recambio idénticas.*** *Así se asegurará que se mantenga la seguridad de la herramienta eléctrica.*

b) ***No repare nunca los paquetes de baterías dañados.*** *La reparación de paquetes de baterías debe ser realizada únicamente por el fabricante o los proveedores de servicios autorizados.*

ADVERTENCIAS DE SEGURIDAD PARA TIJERAS DE PODAR

a) ***No utilice la tijera de podar en malas condiciones climáticas, sobre todo si hay riesgo de rayos.*** *Esta medida reduce el riesgo de ser alcanzado por un rayo.*

b) ***Mantenga todos los cables alejados de la zona de corte. Los cables eléctricos podrían quedar ocultos y la hoja podría cortarlos accidentalmente.***

c) ***Sujete la tijera de podar exclusivamente por las superficies de agarre aisladas, ya que la hoja puede entrar en contacto con cables ocultos.*** *Si las hojas entran en contacto con un cable bajo tensión, las partes metálicas de las tijeras de podar pueden cargarse y producir una descarga al operador.*

d) ***Mantenga todas las partes del cuerpo alejadas de la hoja. Un momento de desatención cuando se utilizan las tijeras de podar puede causar lesiones personales graves.***

e) ***Mantenga siempre los pies bien apoyados y utilice las tijeras de podar solo estando de pie sobre el suelo.*** *Las superficies resbaladizas o inestables pueden causar la pérdida del equilibrio o del control de la máquina.*

f) ***Cuando corte una rama sometida a tensión, tenga cuidado con la fuerza de contragolpe. Cuando se libera la tensión de las fibras de madera, la rama podría golpear al operador y causarle lesiones personales.***

g) ***No utilice las tijeras de podar cuando se encuentre sobre un árbol, una escalera u otra superficie inestable.*** *Utilizar las tijeras de podar en estas condiciones puede ocasionar pérdida de equilibrio, pérdida de control y lesiones personales.*

h) ***Antes de limpiar el material atascado o de efectuar el mantenimiento de las tijeras de podar, compruebe haber quitado o desconectado la batería.*** *La activación inesperada de la las tijeras de podar mientras se quita el material atascado o se realiza el mantenimiento puede provocar lesiones corporales graves.*

i) ***Deshabilite o desactive las tijeras de podar siempre que interrumpa o termine un trabajo.*** *Deshabilitar o desactivar las tijeras de podar evita lesiones causadas por el accionamiento involuntario del interruptor de alimentación.*

j) ***Transporte las tijeras podadoras por el mango con la hoja cerrada y la máquina completamente desconectada.*** *Transportar correctamente las tijeras de podar reduce el riesgo de encendido involuntario y de las consecuentes lesiones corporales provocadas por las hojas de corte.*

k) ***Utilice siempre las dos manos para manejar las tijeras de podar.*** *Sujete la máquina con ambas manos para evitar la pérdida de control.*

l) ***Para reducir el riesgo de electrocución, no utilice nunca las tijeras de podar de alcance extendido cerca de ninguna línea de alimentación eléctrica.*** *El contacto con las líneas eléctricas o el uso cerca de las mismas puede causar lesiones graves o una descarga eléctrica mortal.*

NORMAS DE SEGURIDAD ESPECÍFICAS

⚠ ***ADVERTENCIA: No utilice la unidad cerca de líneas eléctricas.*** *La unidad no ha sido diseñada para proteger contra descargas eléctricas en caso de contacto con líneas eléctricas aéreas. Antes de utilizar la podadora de pértiga, consulte la legislación local para saber la distancia mínima que debe mantener con respecto a las líneas eléctricas aéreas y asegurarse de que la posición de funcionamiento sea segura.*

⚠ ***ADVERTENCIA: Compruebe siempre si hay cables eléctricos ocultos.***

- ***Para un uso seguro, lea y comprenda todas las instrucciones antes de utilizar la podadora de pértiga.*** *Siga todas las instrucciones de seguridad. El incumplimiento de cualquiera de las instrucciones de seguridad indicadas en este documento puede ser causa de daños corporales graves.*

- ***Tenga cuidado con lo que hace.*** *Utilice el sentido común. No utilice la podadora de pértiga si está cansado.*
- ***Utilice la podadora de pértiga solo para podar ramas de árboles.*** *No utilice la podadora de pértiga para otros fines no previstos. No utilice la unidad para podar otros objetos.*
- ***No utilice la podadora de pértiga en malas condiciones climáticas, sobre todo si hay riesgo de rayos.*** *Esta medida reduce el riesgo de ser alcanzado por un rayo.*
- ***La podadora de pértiga debe ser utilizada solo por adultos bien informados sobre su uso.*** *No permita nunca que lo utilicen los niños.*
- ***No permita que la unidad sea utilizada por niños o personas so instruidas para ello.***
- *Lleve el siguiente equipo de protección cuando utilice la podadora de pértiga:*

– *Guantes de trabajo resistentes*
– *Calzado con puntera de acero y suelas antideslizantes*
– *Gafas, anteojos o visera de seguridad*
– *Casco de seguridad*
– *Máscara facial o antipolvo (si trabaja en zonas polvorientas)*

- ***Lleve pantalones largos y botas.*** *No lleve prendas holgadas, pantalones cortos, joyas de ningún tipo y los pies descalzos.*
- *Recójase el cabello largo para evitar que se enrede en alguna pieza móvil.*
- *Antes de podar, asegúrese de lo siguiente:*

– *Zona de trabajo despejada*
– *Posición estable*
– *Recorrido de retroceso planificado para las ramas caídas*

- *Inspeccione el árbol antes de la poda. Deje que las ramas caigan libremente al suelo.*
- *No utilice la podadora de pértiga para talar retoños.*

Durante el funcionamiento de la podadora de pértiga

⚠ ***PELIGRO: Para reducir el riesgo de electrocución, no utilice la herramienta sobre superficies mojadas.*** *No exponga el producto a la lluvia. Guárdelo en lugares interiores.*

⚠ ***PELIGRO: Evite que la herramienta se ponga en marcha accidentalmente*** *– cuando el aparato tiene la batería está instalada, no lo transporte con el dedo sobre el interruptor. Asegúrese de que el interruptor esté apagado durante la instalación de la batería.*

- *Sujete la herramienta utilizando solo las superficies de agarre designadas, con una mano en la empuñadura principal, y la otra, en el agarre de espuma.*
- *Permanezca atento. Utilice la unidad con sentido común.*
- *Mantenga limpia la zona de trabajo. Las áreas en desorden aumentan el riesgo de accidentes.*
- *Saque siempre la batería de la podadora de pértiga cuando termine de podar o cuando deje la podadora sin vigilancia.*
- *Mantenga a los niños, a los animales y a otras personas a por lo menos 15 metros de distancia de la podadora de pértiga. En la zona de trabajo, debe estar solo el usuario de la podadora de pértiga.*
- *No aferre la cuchilla de corte expuesta de la podadora para levantar o sujetar la podadora de pértiga.*
- *Mantenga los dedos alejados del interruptor hasta que esté listo para cortar.*
- *Mantenga todas las partes del cuerpo alejadas de la cuchilla de corte cuando la podadora esté en funcionamiento.*
- *No fuerce la podadora de pértiga durante la poda. Aplique una ligera presión. Hará mejor el trabajo mejor y de un modo más seguro a la velocidad para la que fue diseñada.*
- *Transporte la podadora de pértiga de un lugar a otro:*

– *con la batería quitada,*
– *con los dedos alejados del interruptor,*
– *sujetando la pértiga en el punto de equilibrio,*
– *con la cuchilla de corte hacia atrás y con la vaina de la cuchilla colocada.*

- *No utilice la unidad con poca iluminación.*
- *Mantenga una posición estable y equilibrada. No se estire demasiado. Los estiramientos excesivos pueden provocar una pérdida del equilibrio.*
- *Mantenga todas las partes del cuerpo alejadas de las partes móviles.*
- *No utilice nunca ningún accesorio o acoplamiento en el producto, salvo que haya sido suministrado con el mismo o se indique que es adecuado para este producto en este manual de instrucciones.*
- *Inspeccione la podadora de pértiga antes de cada uso y después de caídas u otros impactos. Asegúrese de que no haya defectos ni daños importantes.*

No ponga en marcha la podadora de pértiga:

– *si se encuentra bajo los efectos del alcohol, medicamentos o drogas;*
– *con lluvia o en zonas húmedas o mojadas;*
– *en lugares con gases o líquidos muy inflamables;*
– *si la podadora de pértiga está dañada, mal ajustada o montada de modo incompleto e inseguro;*
– *si el interruptor no enciende ni apaga la podadora de pértiga. La cuchilla de corte se abrirá al soltar el gatillo. Haga sustituir cualquier interruptor defectuoso en un centro de reparación autorizado. Consulte* **Accesorios** *en el apartado* **Mantenimiento**.
– *si tiene prisa;*
– *en árboles o escaleras;*
– *en plataformas, cubos o plataformas;*
– *con viento o durante una tormenta.*

INSTRUCCIONES DE SEGURIDAD GENERALES

⚠ ***PELIGRO: Peligro de descarga.*** *Existe un peligro de lesiones graves o la muerte por electrocución en caso de haber líneas eléctricas conectadas. Nunca utilice la unidad cerca de fuentes eléctricas, cables o líneas eléctricas aéreas.*

⚠ ***ADVERTENCIA: Para un manejo seguro, lea y comprenda el manual de instrucciones.*** *Lleve máscara facial (y/o gafas de seguridad), protección auditiva y casco de seguridad para protegerse de los residuos que caigan. Tenga siempre una zona de trabajo despejada y un recorrido de retroceso y sea consciente en todo momento de la ubicación de las ramas para evitar los residuos y ramas caídas. Mantenga a otras personas a 15 metros de distancia cuando manipule la podadora. Para reducir el riesgo de electrocución, no utilice la herramienta sobre superficies mojadas. No exponga el producto a la lluvia. Guárdelo en lugares interiores.*

- *Para protegerse de las ramas caídas, no permanezca de pie directamente debajo de la rama que esté cortando. Esta unidad no debe sujetarse a un ángulo superior 60° con respecto al nivel del suelo.*
- *Mantenga las manos secas, limpias y libres de aceite o grasa.*

Reparación

- *Las reparaciones de la herramienta deben ser realizadas exclusivamente por el personal de reparación cualificado. Las reparaciones o el mantenimiento realizados por personal no cualificado pueden suponer daños personales. Consulte el apartado* **Mantenimiento** *de este manual.*
- *Cuando repare una herramienta, utilice exclusivamente piezas de repuesto idénticas. Siga las instrucciones del apartado* **Mantenimiento** *de este manual. El uso de piezas no autorizadas o el incumplimiento de las instrucciones de mantenimiento puede causar el riesgo de descarga eléctrica o lesiones.*

Almacenamiento

- *Guarde en el interior. El mejor almacenamiento es en un lugar fresco y seco alejado de la luz solar directa y del frío o calor excesivos y fuera del alcance de los niños.*

Riesgos residuales

A pesar del cumplimiento de las normas de seguridad pertinentes y del uso de dispositivos de seguridad, existen determinados riesgos residuales que no pueden evitarse. Dichos riesgos son los siguientes:

- *Deterioro auditivo.*
- *Riesgo de lesiones personales por partículas flotantes en el aire.*
- *Riesgo de quemaduras producidas por los accesorios que se calientan durante el funcionamiento.*
- *Riesgo de lesiones personales debidas al uso prolongado.*

Tipo de batería

Se pueden usar estas baterías:

Batería	(kg)	Batería	(kg)
DCB546	1,08	**DCB183/B/G**	0,40
DCB547	1,46	**DCB184/B/G**	0,62
DCB548	1,46	**DCB185**	0,35
DCB549	2,12	**DCB187**	0,54
DCB181	0,35	**DCB189**	0,54
DCB182	0,61	**DCBP034/G**	0,32

Para más información, consulte el manual de la batería/cargador.

Marcas en la herramienta

En la herramienta se muestran los siguientes pictogramas:

Antes del uso, lea el manual de instrucciones.

Utilice siempre protección para la cabeza, los oídos y los ojos.

Use guantes protectores.

Use calzado de seguridad antideslizante.

No exponga la herramienta a la lluvia ni a la humedad elevada, ni la deje a la intemperie cuando llueva.

Mantenga las manos lejos de la hoja de corte.

Peligro de electrocución. Manténgase a una distancia mínima de 15 m de las líneas eléctricas aéreas.

Mantenga alejados a los extraños. Apague la herramienta. Antes de realizar alguna operación de mantenimiento en la herramienta, extraiga la batería.

Posición del código de fecha (Fig. A)

El código de fecha de fabricación **29** está compuesto por los 4 dígitos del año, seguidos por los 2 dígitos de la semana, más los 2 dígitos del código de la fábrica.

Descripción (Fig. A)

⚠ ***ADVERTENCIA:*** *Nunca altere la herramienta eléctrica ni ninguna de sus piezas. Podrían producirse lesiones personales o daños.*

1. Conjunto de empuñadura
2. Poste de extensión central
3. Conjunto de la podadora
4. Asa principal
5. Gatillo
6. Palanca de desbloqueo
7. Hoja de corte
8. Hoja fija
9. Gancho de retirada de ramas
10. Botón de bloqueo de posición
11. Mango de espuma
12. Poste roscado
13. Camisa roscada
14. Llave hexagonal
15. Batería†
16. Botón de liberación de la batería
17. Cubierta de la cuchilla

†Incluido en algunos paquetes.

NOTA: Compruebe si la herramienta, piezas o accesorios han sufrido algún daño durante el transporte.

Uso previsto

Su podadora de pértiga DEWALT, DCMPP569 ha sido diseñada para aplicaciones residenciales de corte y es ideal para podas de hasta 38 mm de diámetro. Esta podadora está destinada a ser utilizada únicamente con materiales vegetales.

NO debe usarse en condiciones de humedad ni en presencia de líquidos o gases inflamables.

Esta podadora es una herramienta eléctrica profesional.

NO permita que los niños entren en contacto con la herramienta. El uso de esta herramienta por parte de operadores inexpertos requiere supervisión.

- **Niños pequeños y personas con discapacidad.** Este aparato no puede ser utilizado sin supervisión por niños pequeños o personas con discapacidad.
- Este producto no ha sido diseñado para ser utilizado por personas (niños incluidos) con discapacidades físicas, sensoriales o mentales, o que carezcan de la experiencia, conocimiento o destrezas necesarias, a menos que estén supervisados por una persona que se haga responsable de su seguridad. No deberá dejar nunca a los niños solos con este producto.

MONTAJE Y AJUSTES

⚠ ***ADVERTENCIA: Para reducir el riesgo de lesiones personales graves, apague la unidad y desconecte la batería antes de hacer cualquier ajuste o de extraer o colocar complementos o accesorios.*** *El encendido accidental puede causar lesiones.*

⚠ ***ADVERTENCIA:*** *Utilice exclusivamente baterías y cargadores de DEWALT.*

Introducir y extraer la batería de la herramienta (Fig. B)

NOTA: Compruebe que la batería **15** esté completamente cargada.

Instalar la batería en la empuñadura de la herramienta

1. Alinee la batería en las guías ubicadas del interior de la empuñadura de la herramienta (Fig. B).
2. Deslice la batería en la empuñadura hasta que quede bien colocada y asegúrese de que haga clic cuando encaje.

Retirar la batería de la herramienta

1. Pulse el botón de liberación de la batería **16** y tire firmemente de la batería para sacarla de la empuñadura de la herramienta.
2. Introduzca la batería en el cargador.

Baterías con indicador de carga (Fig. C)

Algunas baterías DEWALT tienen un indicador de carga **30** que consiste en tres luces de LED verdes que indican el nivel de carga restante de la batería.

Para activar el indicador de carga, mantenga pulsado el botón del indicador de carga. Un grupo de tres luces LED verdes se iluminará, indicando el nivel de carga restante. Cuando el nivel de carga de la batería esté por debajo del límite necesario para el uso, el indicador de carga no se iluminará y deberá recargar la batería.

NOTA: El indicador de carga da solo una indicación de la carga que queda en la batería. No indica ninguna funcionalidad de la herramienta y está sujeto a variaciones en función de los componentes del producto, la temperatura y la aplicación del usuario final.

Unión del conjunto de la podadora al conjunto de la empuñadura (Fig. A, D–G)

⚠ ***ADVERTENCIA:*** *Cuchilla móvil afilada. Para evitar el arranque accidental, asegúrese de que la batería esté desconectada de la empuñadura y que la vaina protectora esté colocada en la hoja de corte antes de efectuar las operaciones siguientes. No hacerlo podría provocar graves lesiones personales.*

⚠ ***ADVERTENCIA:*** *Asegúrese siempre de que el manguito esté completamente enroscado y que las roscas rojas dejen de estar visibles. No enroscar el manguito por completo podría dar lugar a la desconexión de los conjuntos y, por tanto, producirse una situación peligrosa. Compruebe periódicamente las conexiones para asegurarse de que las roscas rojas no estén visibles.*

Los tres conjuntos que forman la podadora de pértiga están enchavetados para garantizar el montaje correcto. Si un conjunto no se conecta fácilmente a otro, no lo fuerce.

La combinación del conjunto de empuñadura **1** con el conjunto de la podadora **3** crea una podadora de pértiga de aproximadamente 2 m de largo, como se muestra en la Fig. D.

Cómo conectar el conjunto de la empuñadura al conjunto de la podadora:

1. Haga coincidir la ranura **18** del exterior del extremo del acoplamiento del conjunto de la empuñadura **1** con la lengüeta **19** del interior del extremo del acoplamiento del conjunto de la podadora 3). Consulte la Fig. E. Presione las dos secciones para que queden completamente unidas. Consulte la Fig. F.
2. Deslice el manguito roscado **13** del conjunto de la podadora tan hacia abajo como sea posible y gire el manguito en sentido horario hasta que se detenga por completo y cubra las roscas, como se muestra en la Fig. G.

Conexión de la pértiga de extensión central al conjunto de la empuñadura (Fig. A, H)

⚠ ***ADVERTENCIA:*** *Asegúrese siempre de que el manguito esté completamente enroscado y que las roscas rojas dejen de estar visibles. No enroscar el manguito por completo podría dar lugar a la desconexión de los conjuntos y, por tanto, producirse una situación peligrosa. Compruebe periódicamente las conexiones para asegurarse de que las roscas no estén visibles.*

Añadiendo la pértiga de extensión central **2** al conjunto de empuñadura **1** y al conjunto de la podadora **3** se crea una podadora de pértiga de aproximadamente 3 m de largo, como se muestra en la Fig. H.

Consulte el apartado ***Conexión del conjunto de la podadora al conjunto de la empuñadura*** para ver las instrucciones de conexión del conjunto central al conjunto de la empuñadura y al conjunto del cabezal de la podadora.

DESMONTAJE

⚠ ***ADVERTENCIA: Para reducir el riesgo de lesiones personales graves, apague la unidad e extraiga la batería antes de hacer cualquier ajuste o de extraer o colocar complementos o accesorios.*** *El arranque accidental puede causar lesiones.*

Desmontaje del conjunto de la podadora (Fig. A, I)

⚠ ***ADVERTENCIA:*** *Cuchilla móvil afilada. Para evitar el arranque accidental, asegúrese de que la batería esté desconectada de la empuñadura y que la vaina protectora esté colocada en la hoja antes de efectuar las operaciones siguientes. No hacerlo podría provocar graves lesiones personales.*

Cuando se desmontan los conjuntos, ya sean dos conjuntos o tres, siempre desconecte primero el conjunto de la podadora **3**. Para ello, apoye el conjunto de la empuñadura **1** en el suelo y sujete el centro del conjunto de la podadora con una mano como se muestra en la Fig. I. Utilice la otra mano para aflojar el manguito roscado **13** y separe las dos mitades. Repita este proceso si tenía conectada la pértiga de extensión central.

Transporte de la podadora de pértiga (Fig. B, J)

Extraiga siempre la batería **15** de la empuñadura y cubra la hoja de corte **7** con la vaina **17** cuando transporte la sierra de pértiga.

Almacenamiento de la llave hexagonal (Fig. A, K)

Cuando no se utiliza la llave hexagonal de 5 mm 14 debe guardarse en su soporte 20.

1. Tire de la llave hexagonal de 5 mm 14 para sacarla del soporte 20.
2. Empuje la llave hexagonal de 5 mm 14 dentro del soporte 20 para guardarla.

FUNCIONAMIENTO

Instrucciones de uso

⚠ ***ADVERTENCIA:*** *Respete siempre las instrucciones de seguridad y las normas aplicables.*

⚠ ***ADVERTENCIA: Para reducir el riesgo de lesiones personales graves, apague la herramienta y desconecte la batería antes de hacer cualquier ajuste o de extraer o instalar accesorios o complementos.*** *El encendido accidental puede causar lesiones.*

Posición correcta de las manos (Fig. L)

⚠ ***ADVERTENCIA:*** *Para reducir el riesgo de lesiones personales graves, tenga **SIEMPRE** las manos en una posición adecuada como la que se muestra.*

⚠ ***ADVERTENCIA:*** *Para reducir el riesgo de lesiones personales graves, sujete **SIEMPRE** bien la herramienta para prevenir una reacción repentina.*

Para una posición correcta de las manos, debe colocar una mano en la empuñadura principal 4, y la otra en el agarre de espuma 11.

Encendido y apagado (Fig. A, M)

⚠ ***PELIGRO:*** *Mantenga las manos y las demás partes del cuerpo alejadas de la hoja. El contacto con la hoja puede causar lesiones personales graves, laceración y peligro de amputación.*

⚠ ***ADVERTENCIA:*** *Nunca intente bloquear un interruptor en la posición de encendido.*

Asegúrese siempre de tener los pies bien apoyados y, con una mano, agarre firmemente la empuñadura principal, y con la otra mano rodee el mango de espuma con el pulgar y los dedos.

1. Empuje la palanca de bloqueo 6 hacia delante y apriete el gatillo 5.
2. La hoja de corte 7 realizará un ciclo de corte. Una vez completado el ciclo, debe soltar el gatillo 5.
3. Para realizar cortes repetidos, mantenga pulsada la palanca de bloqueo 6 y después vuelva a apretar el gatillo 5.
4. Para apagar la herramienta, suelte el gatillo 5 y la palanca de bloqueo 6.

Giro del cabezal de la podadora de pértiga (Fig. N)

El cabezal de la podadora gira a 180° y puede bloquearse en siete posiciones distintas dentro de ese intervalo. Use guantes para evitar pinchazos, y no agarre la hoja de corte.

ADVERTENCIA: RETIRE LA BATERÍA *antes de intentar girar el cabezal de la podadora. Asegúrese de que el cabezal de la podadora esté bloqueado en su posición antes de utilizarlo.*

Cómo girar el cabezal de la podadora de pértiga

1. Con una mano agarre firmemente el cabezal de la podadora y, con la otra, apriete el botón de bloqueo del pivote 10 y gire la carcasa del motor para girar el cabezal de la podadora.
2. Bloquee el cabezal de la podadora en una de las siete posiciones de funcionamiento, como se muestra en la Fig. N. Para bloquear el cabezal de la podadora en su lugar, suelte el asa del botón de bloqueo del pivote 10. Asegúrese de que el cabezal de la podadora esté en posición bloqueada intentando mover la carcasa del motor. Si no está bloqueado, gírelo hacia la posición de bloqueo más próxima.

Gancho de extracción de ramas (Fig. A)

⚠ ***ATENCIÓN:*** *El gancho de extracción de ramas no es un gancho de correa.*

La podadora de pértiga incluye un gancho de extracción de ramas 9 para ayudarle a retirar las ramas podadas de tamaño pequeño a mediano.

Corte/poda con la podadora de pértiga (Fig. A, O)

⚠ ***PELIGRO:*** *Mantenga las manos y las demás partes del cuerpo alejadas de la hoja. El contacto con la hoja puede causar lesiones personales graves.*

⚠ ***ADVERTENCIA:*** *Para protegerse contra lesiones, respete lo siguiente:*

- *Antes de usar la herramienta, lea el manual de instrucciones. Guarde el manual de instrucciones.*
- *Antes de cada uso, compruebe que en los árboles y las ramas no haya objetos extraños tales como alambres o vallas.*
- *No se estire demasiado.*
- *No utilice la herramienta en condiciones de humedad.*

⚠ ***ATENCIÓN:*** *No utilice la hoja para cortar ramas de tamaño superior a 38 mm. Utilice la podadora solo para cortar ramas de menos de 38 mm de diámetro.*

IMPORTANTE: Nunca utilice la podadora de pértiga si está dañada, mal ajustada o si ni está totalmente montada y fijada. Asegúrese de que la hoja de corte 7 deje de moverse al soltar el interruptor de accionamiento. No ajuste nunca la hoja de corte 7 con el motor en funcionamiento o la batería conectada.

⚠ ***ADVERTENCIAS:***

- ***No permanezca justo debajo de las ramas que esté cortando.*** *Colóquese siempre en una posición alejada de los residuos que caen.*
- ***Utilice siempre protección para la cabeza, los ojos, los pies y el cuerpo.*** *Llevar un equipo de protección corporal reduce el riesgo de sufrir lesiones durante el manejo de la unidad.*
- ***Utilice siempre las dos manos para manejar la podadora de alcance extendido.*** *Sujete la podadora de alcance extendido con ambas manos para evitar la pérdida de control.*
- ***No se suba a escaleras u otros soportes inestables cuando utilice la podadora de pértiga.*** *Evite cualquier posición que pueda hacerle perder el equilibrio y provocarle lesiones graves.*
- ***Mantenga a otras personas a una distancia de 15 m como mínimo de la zona de trabajo.*** *Las distracciones pueden hacerle perder el control.*
- ***Peligro de electrocución.*** *Para evitar las descargas eléctricas, no utilice la herramienta a menos de 15 m de líneas eléctricas aéreas. Compruebe siempre la zona circunstante para asegurarse de que no haya líneas eléctricas ocultas.*

• ***No ponga la empuñadura con interruptor de la podadora de pértiga por encima de la altura del hombro.***

Posición de trabajo (Fig. L)

Mantenga la posición y el equilibrio adecuado y no se estire demasiado. Use gafas de seguridad y calzado antideslizante cuando pode. Aferre bien la herramienta. Sujete la podadora como se muestra en la Fig. L. Para más información, consulte ***Posición correcta de las manos***. Nunca debe sujetar la herramienta por las hojas.

1. Coloque la rama a cortar entre la hoja de corte 7 y la hoja fija 8.
2. Empuje la palanca de bloqueo 6 hacia delante y apriete el gatillo 5.
3. La hoja de corte 7 realizará un ciclo de corte y cortará la rama.
4. Suelte el gatillo.

NOTA: Si tiene que cortar varias ramas al mismo tiempo, el interruptor de bloqueo 6 puede mantenerse pulsado, accionando el gatillo 5 cuando sea necesario. De lo contrario, repita los pasos 1-4.

MANTENIMIENTO

Su herramienta eléctrica ha sido diseñada para funcionar mucho tiempo con un mínimo de mantenimiento. Que siga funcionando satisfactoriamente depende del buen cuidado de la herramienta y de su limpieza periódica.

⚠ ***ADVERTENCIA: Para disminuir el riesgo de lesiones personales graves, apague la herramienta y desconecte la batería antes de realizar ajuste alguno o de quitar o instalar acoplamientos o accesorios.*** *La puesta en marcha accidental puede causar lesiones.*

El cargador y el paquete de pilas no pueden ser reparados.

Consulte en la parte trasera de este manual la información de contacto del centro de servicio o visite el sitio **www.2helpU.com**.

Extracción y montaje de la hoja (Fig. P)

⚠ ***PELIGRO: Para disminuir el riesgo de lesiones personales graves, apague la unidad y saque la batería antes de realizar cualquier ajuste o de poner o quitar acoplamientos o accesorios.*** *El encendido accidental puede causar lesiones.*

⚠ ***PELIGRO: RIESGO DE LESIONES.*** *CUANDO VUELVA A MONTAR EL SISTEMA DE LAS HOJAS, COMPRUEBE QUE CADA PIEZA ESTÉ CORRECTAMENTE COLOCADA, COMO SE DESCRIBE ABAJO. EL MONTAJE INCORRECTO DE LA HOJA O DE OTRAS PIEZAS DEL SISTEMA DE LAS HOJAS PUEDE CAUSAR LESIONES GRAVES.*

⚠ ***ADVERTENCIA:*** *Utilice guantes y protección ocular adecuados. Tenga cuidado con los filos de la hoja.*

Las hojas de repuesto están disponibles en su centro de servicios de DEWALT más próximo. Esta podadora requiere la sustitución de la hojaDCMPPRB1-QZ.

1. Extraiga la batería.
2. Use gafas de protección y guantes y tenga cuidado de no cortarse.
3. Coloque el producto en una superficie plana y lisa.
4. Con la llave hexagonal suministrada 14 afloje y quite el tornillo de la hoja de corte fija 21 y la tuerca 22 como se muestra en la Fig. P.
5. Incline al producto de lado.
6. Con la llave hexagonal suministrada 14 quite el tornillo de la hoja de corte 23 y la tuerca 24 como se muestra en la Fig. P.
7. Extraiga la hoja de corte 7 como se muestra en la Fig. P.
8. Instalar una hoja de corte nueva.

NOTA: Compruebe que el filo esté orientado hacia la hoja de corte fija, como se muestra en la Fig. P.

9. Introduzca el tornillo de la hoja de corte 23 y el tornillo de la hoja fija 21 por la hoja de corte y el tornillo de montaje 25 en su tuerca 24, 22.
10. Use una llave hexagonal para apretar completamente el tornillo de la hoja de corte 23.
11. Use la llave hexagonal 14 para apretar del todo el tornillo de la hoja fija 21 como se muestra en la Fig. P.

Mantenimiento de la hoja (Fig. Q)

⚠ ***ADVERTENCIA:*** *Utilice guantes y protección ocular apropiada para extraer, afilar e instalar la hoja.*

Las hojas de corte están hechas de acero templado de alta calidad y, si se usan en modo normal, no requieren afilado. Sin embargo, si golpea accidentalmente una alambrada, piedras, cristal u otros objetos rígidos, es posible que se haga una muesca en la hoja. No es necesario eliminar la hendidura si no interfiere con el movimiento de la hoja. En caso de caída de la cortadora, compruebe que no tenga daños. Si la hoja está doblada, la carcasa está agrietada o se han roto las empuñaduras, o si ve cualquier otro problema que pueda afectar al funcionamiento de la herramienta, póngase en contacto con el taller de reparación local para hacerla reparar antes de volver a utilizarla.

1. Extraiga la batería.
2. Saque la hoja de la podadora. Consulte las instrucciones para ***Montaje y extracción de la cuchilla***.
3. Use gafas de protección y guantes y tenga cuidado de no cortarse.
4. Sujete la hoja 7 en un torno de banco 26, como se muestra en la Fig. Q.
5. Lime con cuidado el filo de la hoja 27 con una lima de grano fino 28 (no suministrada) o con una piedra de afilar (no suministrada), manteniendo el ángulo del filo de corte original.
6. Inspeccione el filo de la hoja fija y elimine las rebabas con una lima de dientes finos.
7. Coloque la hoja afilada como se describe en el apartado ***Montaje y desmontaje de la hoja***.

Lubricación de la hoja (Fig. A)

1. Después del uso, extraiga la batería 15.
2. Aplique con cuidado un disolvente de resina en las hojas expuestas.

Almacenamiento (Fig. A)

1. Después del uso, extraiga la batería 15 y coloque la vaina de la hoja.
2. Mantenga las manos alejadas de la hoja, y guarde la herramienta en un lugar seco y alejado del alcance de los niños.

Limpieza

⚠ ***ADVERTENCIA:*** *Elimine con aire seco la suciedad y el polvo de la carcasa principal tan pronto como advierta que se acumulan en las rejillas de ventilación o alrededor de ellas. Cuando lleve a*

cabo este procedimiento, póngase una protección ocular y una mascarilla contra el polvo homologadas.

⚠ ***ADVERTENCIA:*** *Descarga eléctrica y peligro mecánico. Extraiga la batería antes de la limpieza.*

⚠ ***ADVERTENCIA:*** *Para garantizar un funcionamiento seguro y eficiente, mantenga siempre limpios el aparato eléctrico y las ranuras de ventilación.*

⚠ ***ADVERTENCIA:*** *Nunca utilice disolventes ni otros productos químicos agresivos para limpiar las piezas no metálicas de la herramienta. Estos productos químicos pueden debilitar los materiales usados en estas piezas. Use únicamente un paño humedecido con agua y jabón suave. Nunca deje que entre ningún líquido en la herramienta ni sumerja ninguna parte de la misma en líquidos.*

Las ranuras de ventilación pueden limpiarse con un cepillo no metálico suave y seco y/o una aspiradora adecuada. No use agua ni otros líquidos limpiadores. Use protección ocular y una mascarilla antipolvo aprobadas.

Accesorios opcionales

⚠ ***ADVERTENCIA:*** *Puesto que los accesorios que no sean los suministrados por DEWALTno han sido probados con este producto, el uso de tales accesorios con esta herramienta puede resultar peligroso. Para reducir el riesgo de lesiones, use solo los accesorios recomendados por DEWALT para este producto.*

Consulte a su distribuidor para obtener más información acerca de los accesorios adecuados.

Se puede adquirir una correa de hombro opcional, número de pieza N502343.

Protección del medioambiente

Los productos y las baterías son reciclables, pero si están marcadas con el símbolo del cubo de basura tachado, no deben tirarse junto con los residuos domésticos normales. Haga agotar totalmente las baterías y sáquelas, y separe toda fuente de luz del producto si es posible. Es responsabilidad del usuario eliminar los datos personales del producto. Después, lleve el residuo a un centro oficial de recogida de residuos o a un minorista que participe en el programa de recogida, que, por lo general, lo aceptará gratis. El embalaje debe desecharse según el código de material indicado. Las instrucciones de uso y seguridad deberían eliminarse solo después de dejar de usar el producto al que se refieren.

Consulte a su comunidad/municipio local para obtener información sobre la gestión de residuos. Para más información, visite **www.2helpU.com** y escanee el código QR anterior.

ÉLAGUEUSE SUR PERCHE DCMPP569

AVERTISSEMENT : veillez à lire tous les avertissements sur la sécurité, les instructions, les illustrations et les spécifications de la présente notice, dont les sections concernant la batterie et le chargeur qui Fig.ent dans la notice d'origine du produit ou qui sont fournies dans la notice séparée "Batteries et chargeurs". *Il est possible de se procurer les notices en contactant le service client (consultez le dos de la présente notice).*

Caractéristiques techniques

		DCMPP569
Tension	V_{CC}	18
Type		1
Type de batterie		Li-Ion
Capacité de coupe	mm	38
Poids (sans bloc-batterie)	kg	3,3

Valeurs sonores et/ou valeurs des vibrations (somme vectorielle triaxiale) selon la norme EN62841:		
L_{pA} (niveau de pression sonore émis)	dB(A)	50
K (incertitude pour le niveau sonore donné)	dB(A)	3,0
L_{WA} (niveau de puissance sonore mesuré)	dB(A)	67
K (incertitude pour le niveau sonore donné)	dB(A)	3,0

Valeur des vibrations émises a_h <	m/s²	2,5
Incertitude K =	m/s²	1,5

Les niveaux sonores et/ou de vibrations émis indiqués dans ce feuillet d'informations ont été mesurés conformément à une méthode de test normalisée établie par la norme EN62841-1 et ISO 11680 en condition à vide et ils peuvent être utilisés pour comparer un outil à un autre. Il peut également être utilisé pour effectuer une évaluation préliminaire de l'exposition.

AVERTISSEMENT : *le niveau sonore et/ou de vibrations émis déclaré correspond aux applications principales de l'outil. Cependant, si l'outil est utilisé pour des applications différentes, avec des accessoires différents ou qu'il est mal entretenu, le niveau sonore et/ou de vibrations émis peut varier. Ces éléments peuvent augmenter considérablement le niveau d'exposition sur la durée totale de travail.*

Toute estimation du degré d'exposition aux vibrations et/ou au bruit doit également prendre en compte les heures où l'outil est éteint ou lorsqu'il est en marche sans effectuer aucune tâche. Ces éléments peuvent sensiblement réduire le niveau d'exposition sur la durée totale de travail.

Identifiez et déterminez les mesures de sécurité supplémentaires pouvant protéger l'utilisateur des effets des vibrations et/ou du bruit, comme par exemple l'entretien de l'outil et des accessoires, le fait de conserver les mains au chaud (pertinent pour les vibrations) et d'organiser les méthodes de travail.

Déclaration de conformité CE Directive Machines

CE

Élagueuse sur perche DCMPP569

DEWALT certifie que ces produits décrits dans la section ***Caractéristiques techniques*** sont en conformité avec : 2006/42/CE, EN62841-1:2015 +A11:2022, EN ISO 12100:2010.

Ces produits sont également conformes aux directives 2014/30/UE et 2011/65/UE. Pour obtenir plus de précisions, veuillez contacter DEWALT à l'adresse suivante ou consulter la dernière page de la notice.

Le soussigné est responsable de la compilation du dossier technique et il fait cette déclaration au nom de DEWALT.

Markus Rompel
Vice-President Engineering, E-Europe
DEWALT, Richard-Klinger-Straße 11,
65510, Idstein, Allemagne
18.11.2024

AVERTISSEMENT : *afin de réduire le risque de blessure, lisez le manuel d'instruction.*

Définitions : consignes de sécurité

Les définitions ci-dessous décrivent le niveau de gravité de chaque mot signalétique. Lisez le manuel de l'utilisateur et soyez attentif à ces symboles.

DANGER : *indique une situation de risque imminent qui, si elle n'est pas évitée,* ***entraînera*** *des* ***blessures graves ou mortelles****.*

AVERTISSEMENT : *indique une situation potentiellement dangereuse qui, si elle n'est pas évitée,* ***pourrait*** *entraîner des* ***blessures graves ou mortelles****.*

ATTENTION : *indique une situation potentiellement dangereuse qui, si elle n'est pas évitée,* ***pourrait*** *entraîner des* ***blessures légères ou modérées****.*

AVIS : *indique une pratique ne* ***posant aucun risque de blessures****, mais qui par contre, si rien n'est fait pour l'éviter,* ***pourrait*** *poser des risques de* ***dommages matériels****.*

Indique un risque de choc électrique.

Indique un risque d'incendie.

CONSIGNES DE SÉCURITÉ GÉNÉRALES PROPRES AUX OUTILS ÉLECTRIQUES

AVERTISSEMENT : veuillez lire tous les avertissements de sécurité, toutes les instructions, illustrations et spécifications fournies avec cet outil électrique. *Le non respect des instructions listées ci-dessous peut conduire à des chocs électriques, des incendies et/ou de graves blessures.*

CONSERVER TOUTES CES DIRECTIVES ET CONSIGNES À TITRE DE RÉFÉRENCE

Le terme « outil électrique » mentionné dans les avertissements ci-après se rapporte aux outils alimentés sur secteur (avec fil) ou par piles (sans fil).

1) Sécurité – Aire de Travail

a) ***Maintenir l'aire de travail propre et bien éclairée.*** *Les lieux sombres ou encombrés sont propices aux accidents.*

b) ***Ne pas utiliser un outil électrique dans un milieu déflagrant, comme en présence de liquides, gaz ou poussières inflammables.*** *Les outils électriques peuvent produire des étincelles qui pourraient enflammer toute émanation ou poussière ambiante.*

c) ***Maintenir à l'écart les enfants, ou toute autre personne, lors de l'utilisation d'un outil électrique.*** *Toute distraction pourrait faire perdre la maîtrise de l'appareil.*

2) Sécurité – Électricité

a) ***La fiche électrique de l'outil doit correspondre à la prise murale. Ne modifier la fiche en aucune façon. Ne pas utiliser de fiche d'adaptation avec un outil électrique mis à la terre (masse).*** *L'utilisation de fiches d'origine et de prises appropriées réduira tout risque de décharges électriques.*

b) ***Éviter tout contact corporel avec des éléments mis à la terre comme : tuyaux, radiateurs, cuisinières ou réfrigérateurs.*** *Les risques de décharges électriques augmentent lorsque le corps est mis à la terre.*

c) ***Ne pas exposer les outils électriques à la pluie ou à l'humidité.*** *Tout contact d'un outil électrique avec un liquide augmente les risques de décharges électriques.*

d) ***Ne pas utiliser le cordon de façon abusive. Ne jamais utiliser le cordon pour transporter, tirer ou débrancher un outil électrique. Protéger le cordon de toute source de chaleur, de l'huile, et de tout bord tranchant ou pièce mobile.*** *Les cordons endommagés ou emmêlés augmentent les risques de décharges électriques.*

e) ***En cas d'utilisation d'un outil électrique à l'extérieur, utiliser systématiquement une rallonge conçue à cet effet.*** *Cela diminuera tout risque de décharges électriques.*

f) ***Si on ne peut éviter d'utiliser un outil électrique en milieu humide, utiliser un circuit protégé par un dispositif de courant résiduel (RCD).*** *Cela réduira tout risque de décharges électriques.*

3) Sécurité Individuelle

a) ***Rester systématiquement vigilant et faire preuve de jugement lorsqu'on utilise un outil électrique. Ne pas utiliser d'outil électrique en cas de fatigue ou sous l'influence de drogues, d'alcool ou de médicaments.*** *Tout moment d'inattention pendant l'utilisation d'un outil électrique comporte des risques de dommages corporels graves.*

b) ***Porter un équipement de protection individuel. Porter systématiquement un dispositif de protection oculaire.*** *Le fait de porter un masque anti-poussières, des chaussures antidérapantes, un casque de sécurité ou un dispositif de protection auditive, lorsque la situation le requiert, réduira les risques de dommages corporels.*

c) ***Prévenir tout démarrage accidentel. S'assurer que l'interrupteur est en position d'arrêt avant de brancher l'outil sur le secteur et/ou à la batterie, ou de le ramasser ou le transporter.*** *Transporter un outil le doigt sur l'interrupteur ou brancher un outil électrique alors que l'interrupteur est en position de marche invite les accidents.*

d) ***Retirer toute clé de réglage avant de démarrer l'outil.*** *Une clé laissée sur une pièce rotative d'un outil électrique comporte des risques de dommages corporels.*

e) ***Ne pas se précipiter. Garder une position et un équilibre adaptés à tout moment.*** *Cela permet un meilleur contrôle de l'outil électrique dans des situations inattendues.*

f) ***Porter des vêtements appropriés. Ne porter aucun vêtement ample ou bijou. Gardez vos cheveux et vos vêtements à l'écart des pièces mobiles.*** *Les vêtements amples, les bijoux ou les cheveux longs peuvent être happés par les pièces mobiles.*

g) ***Lorsqu'un dispositif de connexion à un système de dépoussiérage ou d'élimination est fourni, s'assurer qu'il est branché et utilisé correctement.*** *L'utilisation de ces dispositifs peut réduire les risques engendrés par les poussières.*

h) ***Ne pensez pas être à ce point familiarisé avec l'outil après l'avoir utilisé à de nombreuses reprises, au point de ne plus rester vigilant et d'en oublier les consignes de sécurité.*** *Toute action imprudente peut engendrer de graves blessures en une fraction de seconde.*

4) Utilisation et Entretien des Outils Électriques

a) ***Ne pas forcer un outil électrique. Utiliser l'outil approprié au travail en cours.*** *L'outil approprié effectuera un meilleur travail, de façon plus sûre et à la vitesse pour laquelle il a été conçu.*

b) ***Ne pas utiliser l'outil électrique si l'interrupteur ne permet pas de passer de l'état de marche à arrêt et inversement.*** *Tout outil électrique qui ne peut pas être commandé par l'interrupteur est dangereux et il faut le réparer.*

c) ***Débranchez la prise du secteur et/ou retirez le bloc-batterie, s'il est amovible, de l'outil électrique avant d'effectuer tout réglage, de changer un accessoire ou de ranger l'outil électrique.*** *Ces mesures de sécurité préventives réduisent le risque de démarrage accidentel de l'outil électrique.*

d) ***Après utilisation, ranger les outils électriques hors de portée des enfants et ne permettre à aucune personne non familière avec son fonctionnement (ou sa notice d'instructions) de l'utiliser.*** *Les outils peuvent être dangereux entre des mains inexpérimentées.*

e) ***Entretenir les outils électriques. Vérifier les pièces mobiles pour s'assurer qu'elles sont bien alignées et tournent librement, qu'elles sont en bon état et ne sont affectées d'aucune condition susceptible de nuire au bon fonctionnement de l'outil. En cas de dommage, faire réparer l'outil électrique avant toute nouvelle utilisation.*** *De nombreux accidents sont causés par des outils mal entretenus.*

f) ***Maintenir tout organe de coupe propre et bien affûté.*** *Les outils de coupe bien entretenus et affûtés sont moins susceptibles de se coincer et sont plus faciles à contrôler.*

g) ***Utiliser un outil électrique, ses accessoires, mèches, etc., conformément aux présentes directives et suivant la manière prévue pour ce type particulier d'outil électrique, en tenant compte des conditions de travail et de la tâche à effectuer.*** *L'utilisation d'un outil électrique à des fins autres que celles prévues est potentiellement dangereuse.*

h) ***Maintenez toutes les poignées et surfaces de préhension sèches, propres et exemptes d'huile et de graisse.*** *Des poignées et des surfaces de préhension glissantes ne permettent pas de manipuler et de contrôler l'outil correctement en cas de situations inattendues.*

5) Utilisation et entretien de la batterie

a) ***Recharger la batterie uniquement avec le chargeur spécifié par le fabricant.*** *Un chargeur propre à un certain type de batterie peut créer des risques d'incendie lorsqu'utilisé avec d'autres batteries.*

b) ***Utiliser les outils électriques uniquement avec leur batterie spécifique.*** *L'utilisation d'autres batteries comporte des risques de dommages corporels ou d'incendie.*

c) ***Après utilisation, ranger la batterie à l'écart d'objets métalliques, tels que trombones, pièces de monnaie, clés, clous, vis ou autres petits objets métalliques susceptibles de conduire l'électricité entre les bornes,*** *car cela pose des risques de brûlures ou d'incendie.*

d) ***Si utilisée de façon abusive, la batterie pourra perdre du liquide. Éviter alors tout contact. En cas de contact accidentel, rincer abondamment à l'eau claire. En cas de contact oculaire, rincer puis consulter immédiatement un médecin.*** *Le liquide de la batterie peut engendrer irritation ou brûlures.*

e) ***N'utilisez jamais un bloc-batterie ou un outil qui est endommagé ou qui a été modifié.*** *Une batterie endommagée ou altérée peut avoir un comportement imprévisible qui peut conduire à un incendie, une explosion ou un risque de blessure.*

f) ***N'exposez pas le bloc-batterie ou l'outil au feu ou à des températures excessives.*** *L'exposition au feu ou à des températures dépassant 130 ° C peut provoquer une explosion.*

g) ***Respectez toutes les consignes de mise en charge et ne rechargez pas le bloc-batterie ou l'outil en dehors de la plage de températures spécifiée dans les instructions.*** *Une mise en charge inappropriée ou à des températures hors de la plage spécifiée peut endommager la batterie et augmente le risque d'incendie.*

6) Réparation

a) ***Faire entretenir les outils électriques par un réparateur qualifié en n'utilisant que des pièces de rechange identiques.*** *Cela permettra de préserver l'intégrité de l'outil électrique et la sécurité de l'utilisateur.*

b) ***Ne réparez jamais un bloc-batterie endommagé.*** *Les réparations sur les blocs-batteries ne doivent être effectuées que le fabricant ou l'un de ses prestataires de services agréés.*

AVERTISSEMENTS DE SÉCURITÉ CONCERNANT LES SÉCATEURS À ÉLAGUER

a) ***N'utilisez pas le sécateur à élaguer si les conditions météorologiques sont mauvaises, tout particulièrement lorsqu'il y a un risque de foudre.*** *Vous réduirez ainsi le risque d'être frappé par la foudre.*

b) ***Éloignez tous les cordons et câbles électriques de la zone de coupe. Il est possible que les cordons et les câbles soient camouflés et ils risquent d'être sectionnés par la lame.***

c) ***Tenez le sécateur à élaguer par ses surfaces de préhension isolées car il est possible que la lame entre en contact avec des fils cachés.*** *Tout contact de la lame avec un fil sous tension peut mettre les parties métalliques exposées du sécateur à élaguer sous tension et occasionner un choc électrique à l'utilisateur.*

d) ***Gardez toutes les parties de votre corps loin de la lame. Tout moment d'inattention pendant l'utilisation du sécateur à élaguer peut entraîner de graves blessures.***

e) ***Veillez à toujours adopter une posture stable et à n'utiliser le sécateur à élaguer que lorsque vous êtes debout sur le sol.*** *Les surfaces glissantes ou instables peuvent provoquer une perte d'équilibre ou la perte de contrôle de la machine.*

f) ***Si vous sciez une branche maîtresse cintrée, prenez garde à l'effet ressort (son redressement soudain). Lorsque le bois reprend sa position, la branche peut frapper l'opérateur et le blesser.***

g) ***N'utilisez pas le sécateur à élaguer en grimpant dans un arbre, sur une échelle ou sur tout autre support instable.*** *L'utilisation du sécateur à élaguer dans ces conditions peut entraîner une perte d'équilibre, une perte de contrôle et des blessures.*

h) ***Pour supprimer un bourrage ou entretenir le sécateur à élaguer, veillez à ce que le bloc-batterie ait été retiré ou débranché.*** *La mise en marche accidentelle du sécateur à élaguer pendant la suppression d'un bourrage ou une opération d'entretien peut occasionner de graves blessures.*

i) ***Désactivez ou coupez l'alimentation du sécateur à élaguer dès que vous interrompez le travail ou sitôt l'avoir fini.*** *Désactiver ou couper l'alimentation du sécateur à élaguer permet d'éviter les blessures dues à l'activation accidentelle de l'interrupteur à gâchette.*

j) ***Veillez à transporter le sécateur à élaguer par la poignée, lame refermée et machine parfaitement éteinte.*** *En transportant le sécateur à élaguer de la bonne manière vous diminuez le risque de démarrage intempestif et les blessures possibles avec les lames.*

k) ***Utilisez toujours vos deux mains lorsque vous utilisez le sécateur à élaguer déployé.*** *Tenez la machine à deux mains afin d'éviter la perte de contrôle.*

l) ***Afin de réduire le risque d'électrocution, n'utilisez jamais le sécateur à élaguer à longue portée près de lignes électriques.*** *Tout contact avec des lignes électriques ou utilisation près de ces dernières peut provoquer de graves blessures ou une électrocution.*

RÈGLES DE SÉCURITÉ SPÉCIFIQUES

⚠ ***AVERTISSEMENT : n'utilisez jamais l'appareil près de lignes électriques.*** *L'appareil n'a pas été conçu pour protéger des chocs électriques en cas de contact avec des lignes électriques aériennes. Consultez la réglementation locale pour connaître les distances de sécurité à respecter avec les lignes électriques aériennes et veillez à être positionné de façon sûre avant d'utiliser l'élagueuse sur perche.*

⚠ ***AVERTISSEMENT : veillez à toujours contrôler l'absence de fils électriques cachés.***

- ***Afin de sécuriser l'utilisation, lisez et assimilez toutes les instructions avant d'utiliser l'élagueuse sur perche.*** *Respectez toutes les consignes de sécurité. Le non-respect de toutes les consignes de sécurité listées ci-dessous peut occasionner de graves blessures.*
- ***Soyez à ce que vous faites.*** *Faites preuve de bon sens. N'utilisez pas l'élagueuse sur perche si vous êtes fatigué.*

- ***N'utilisez l'élagueuse sur perche que pour scier des branches d'arbres.*** *N'utilisez pas l'élagueuse sur perche pour effectuer des tâches pour lesquelles elle n'est pas conçue. Ne l'utilisez pas pour tailler autre chose.*
- ***N'utilisez pas l'élagueuse sur perche si les conditions météorologiques sont mauvaises, tout particulièrement lorsqu'il y a un risque de foudre.*** *Vous réduirez ainsi le risque d'être frappé par la foudre.*
- ***Il n'y a que des adultes correctement formés qui puissent utiliser l'élagueuse sur perche.*** *Ne laissez jamais les enfants l'utiliser.*
- ***Ne laissez pas les enfants ou les personnes non formées utiliser cet équipement.***
- *Portez les équipements de protection suivants pour utiliser l'élagueuse sur perche :*

– *Gants de qualité industrielle*

– *Chaussures de sécurité à bouts en acier avec semelles antidérapantes*

– *Lunettes de protection ou écran facial*

– *Casque dur de protection*

– *Masque facial ou masque anti-poussière (en cas d'utilisation dans des zones poussiéreuses)*

- ***Pantalons à jambes longues et chaussures montantes.*** *Ne portez pas de vêtements amples, de pantalons à jambes courtes, de bijoux d'aucune sorte, ni de pieds-nus.*
- *Attachez vos cheveux s'ils sont longs afin qu'ils ne puissent pas être happés par les pièces mobiles.*
- *Avant de commencer à élaguer, assurez-vous toujours de ce qui suit :*

– *La zone de travail est propre*

– *Votre équilibre est bon*

– *Une voie de repli a été prévue au moment de la chute des branches*

- *Inspectez l'arbre avant de l'élaguer. Veillez à ce que toutes les branches puissent librement tomber au sol.*
- *N'utilisez pas votre élagueuse sur perche pour abattre de jeunes arbres.*

Pendant l'utilisation de l'élagueuse sur perche

⚠ ***DANGER : afin de réduire le risque de décharge électrique, n'utilisez pas l'équipement sur des surfaces mouillées.*** *N'exposez pas l'équipement à la pluie. Rangez-le à l'intérieur.*

⚠ ***DANGER : empêchez tout démarrage accidentel.*** *Quand la batterie est en place, ne transportez pas l'équipement, le doigt sur l'interrupteur. Veillez à ce que l'interrupteur soit bien sur la position Arrêt avant d'insérer la batterie.*

- *Ne tenez l'outil que par ses surfaces de préhension prévues : une main sur la poignée principales et l'autre main sur le grip en mousse.*
- *Restez vigilant. Faites preuve de bon sens quand vous utilisez l'équipement.*
- *Maintenez la zone de travail propre. Le désordre augmente les risques d'accident.*
- *Veillez à toujours retirer la batterie de l'élagueuse sur perche après avoir fini le travail ou si vous laissez l'équipement sans surveillance.*
- *Maintenez les enfants, les animaux et les autres personnes à une distance de 15 m (50') au moins de l'élagueuse sur perche. Il n'y a que la personne qui utilise l'élagueuse sur perche qui doive se trouver dans la zone de travail.*
- *Ne ramassez et ne tenez pas l'élagueuse sur perche par la lame de coupe à nu.*
- *Gardez vos doigts loin de la gâchette jusqu'au dernier moment avant de commencer à scier.*
- *Gardez toutes les parties de votre corps loin de la lame lorsque l'élagueuse sur perche est en marche.*
- *Ne forcez pas sur l'élagueuse tailler sur perche pendant l'élagage. N'appliquez qu'une légère pression. En respectant cette consigne l'outil fonctionne mieux, de façon plus sûre et à la cadence pour laquelle il a été conçu.*
- *Ne transportez l'élagueuse sur perche d'un endroit à un autre :*

– *qu'après en avoir retiré la batterie,*

– *qu'avec les doigts loin de la gâchette,*

– *qu'en tenant la perche au niveau de son point d'équilibre, et*

– *avec la coupe dirigée vers l'arrière et le cache-lame installé.*

- *N'utilisez pas l'appareil si l'éclairage est insuffisant.*
- *Gardez les pieds bien ancrés au sol et conservez votre équilibre. Ne vous penchez pas. Le fait de vous pencher pourrait vous faire perdre l'équilibre.*
- *Veillez à garder toutes les parties de votre corps loin des pièces mobiles.*
- *Avec ce produit, n'utilisez sous aucun prétexte un équipement ou un accessoire qui n'aurait pas été livré avec ou qui n'aurait pas été identifié comme compatible avec ce produit dans le présent manuel d'utilisation.*
- *Inspectez l'élagueuse sur perche avant chaque utilisation et en cas de chute ou de choc. Assurez-vous de l'absence de tout défaut ou dommage important.*

N'utilisez pas l'élagueuse sur perche :

– *si vous êtes sous l'influence d'alcool, de médicaments ou de drogues.*

– *sous la pluie ou dans des endroits humides ou mouillés.*

– *en présence de liquides ou de gaz inflammables.*

– *si l'élagueuse sur perche a été endommagée, si elle est mal réglée ou si elle n'a pas été correctement assemblée.*

– *si la gâchette ne permet pas de mettre en marche et d'éteindre l'élagueuse sur perche. La lame de coupe s'ouvre quand vous relâchez la gâchette. Si l'interrupteur est défectueux, faites le remplacer dans centre d'assistance agréé. Consultez* **Accessoires** *dans* **Maintenance**.

– *si vous êtes pressé.*

– *dans un arbre ou sur une échelle.*

– *dans un grue, un godet ou sur des plateformes en hauteur.*

– *s'il y a beaucoup de vent ou pendant un orage.*

CONSIGNES DE SÉCURITÉ GÉNÉRALES

⚠ ***DANGER : risque de décharge.*** *En cas de contact avec des lignes électriques, de graves blessures ou la mort par électrocution est possible. N'utilisez jamais l'appareil près d'une source électrique, de fils électriques ou de lignes électriques aériennes.*

⚠ ***AVERTISSEMENT : afin de garantir une utilisation sûre, lisez et assimilez parfaitement la notice d'utilisation.*** *Portez un écran facial (et/ou des lunettes de protection), des protections auditives et un casque dur pour vous protéger de la chute de débris. Assurez-vous de toujours intervenir dans une zone dégagée,*

de prévoir une voie de repli et de prendre en compte l'emplacement des branches pour éviter les risques liés leurs chutes. Gardez les personnes à proximité à 15 m (50') de distance lorsque l'élagueuse est en marche. Afin de réduire le risque de décharge électrique, n'utilisez pas l'équipement sur des surfaces mouillées. N'exposez pas l'équipement à la pluie. Rangez-le à l'intérieur.

- *Afin de vous protéger de la chute des branches, ne vous tenez pas directement sous la branche à couper. Cet équipement ne doit pas être tenu incliné à plus de 60° par rapport au sol.*
- *Veillez à ce que les poignées restent sèches, propres et exemptes d'huile.*

Révision/Réparation

- *La révision de l'outil doit être exclusivement effectuée par un réparateur qualifié. Toute opération de révision/réparation ou de maintenance réalisée par une personne non qualifiée peut occasionner un risque de blessures. Consultez la section* **Maintenance** *de ce manuel.*
- *Pour réviser/réparer un outil, n'utilisez que des pièces de rechange d'origine. Respectez les instructions de la section* **Maintenance** *de ce manuel. L'utilisation de pièces non autorisées ou le non-respect des instructions de maintenance peuvent occasionner un risque de décharge électrique ou de blessure.*

Rangement

- *Veillez à ranger l'équipement à l'intérieur. Le meilleur endroit pour ranger l'équipement est un endroit frais et sec, protégé des rayons directs du soleil, de la chaleur et du froid et hors de portée des enfants.*

Risques résiduels

Malgré la mise en œuvre des normes de sécurité applicables et la présence de dispositifs de sécurité, certains risques résiduels ne peuvent pas être évités. Ils comprennent :

- *les troubles de l'ouïe.*
- *Les risques de blessures dus à la projection de particules.*
- *Les risques de brûlures dus à des accessoires ayant chauffé pendant leur fonctionnement.*
- *Les risques de blessures dus à une utilisation prolongée.*

Type de batterie

Il est possible d'utiliser les blocs-batteries suivants :

Batterie	(kg)	Batterie	(kg)
DCB546	1,08	**DCB183/B/G**	0,40
DCB547	1,46	**DCB184/B/G**	0,62
DCB548	1,46	**DCB185**	0,35
DCB549	2,12	**DCB187**	0,54
DCB181	0,35	**DCB189**	0,54
DCB182	0,61	**DCBP034/G**	0,32

Consultez le manuel de la batterie/du chargeur pour avoir plus d'informations.

Marquages apposés sur l'outil

Les pictogrammes suivants sont présents sur l'outil :

Lisez la notice avant l'utilisation.

Veillez à toujours porter un casque, des lunettes de protection et des protections auditives.

Portez des gants de travail.

Portez des chaussures de sécurité antidérapantes.

N'exposez pas l'outil à la pluie ou à une humidité importante et ne le laissez pas dehors sous la pluie.

Éloignez vos mains de la lame de coupe.

Risque d'électrocution. Gardez 15 m au moins de distance avec les lignes électriques aériennes.

Gardez à distance les éventuelles personnes à proximité. Éteignez l'outil. Avant de réaliser toute opération de maintenance sur l'outil, retirez-en la batterie.

Emplacement du code date (Fig. A)

Le code de la date de fabrication **29** est composé de l'année en 4 chiffres, suivie de la semaine en 2 chiffres, suivie de 2 chiffres représentant le code de l'usine.

Présentation (Fig. A)

⚠ ***AVERTISSEMENT :*** *ne modifiez jamais l'outil électrique ni aucune de ses pièces. Cela pourrait sinon entraîner des dommages ou des blessures.*

1. Ensemble Poignée
2. Rallonge centrale pour la perche
3. Ensemble Élagueuse
4. Poignée principale
5. Interrupteur à gâchette
6. Levier de verrouillage
7. Lame de coupe
8. Lame fixe
9. Crochet pour retirer les branches
10. Bouton pour verrouiller le pivotement
11. Poignée en mousse
12. Perche filetée
13. Douille filetée
14. Clé à six pans
15. Bloc-batterie†
16. Bouton de libération de la batterie
17. Cache-lame

†Fourni dans certains packs.

REMARQUE : Vérifiez que l'outil et ses pièces ou accessoires n'ont pas été endommagés pendant le transport.

Utilisation prévue

Votre élagueuse sur perche DEWALT, DCMPP569 a été conçue pour les opérations de taille dans les lieux d'habitation et elle est idéale pour les opérations d'élagage des branches jusqu'à 38 mm (1,5") de diamètre. Ce sécateur est spécifiquement destiné à être utilisé sur des végétaux.

NE L'UTILISEZ PAS dans des environnements humides ou en présence de liquides ou de gaz inflammables.

Cette élagueuse est un outil électrique professionnel.

NE LAISSEZ PAS les enfants toucher l'outil. Les utilisateurs inexpérimentés doivent être supervisés quand ils utilisent cet outil.

- **Jeunes enfants et personnes infirmes.** Cet appareil n'est pas prévu pour être utilisé par de jeunes enfants ou des personnes infirmes sans surveillance.
- Ce produit n'est pas destiné à être utilisé par des personnes (y compris les enfants) aux capacités physiques, sensorielles ou intellectuelles réduites ou qui manquent d'expérience, de connaissances ou d'aptitudes, à moins qu'elles ne soient surveillées par une personne responsable de leur sécurité. Ne laissez jamais les enfants seuls avec ce produit.

MONTAGE ET RÉGLAGES

⚠ ***AVERTISSEMENT : pour réduire tout risque de dommages corporels graves, arrêter et déconnecter la batterie avant tout réglage ou avant de retirer ou installer toute pièce ou tout accessoire.*** *Tout démarrage accidentel pourrait causer des dommages corporels.*

⚠ ***AVERTISSEMENT :*** *utiliser exclusivement des batteries et chargeurs DEWALT.*

Insérer et retirer le bloc-batterie de l'outil (Fig. B)

REMARQUE : veillez à ce que le bloc-batterie 15 soit complètement rechargé.

Pour installer le bloc-batterie dans la poignée de l'outil

1. Alignez le bloc-batterie avec les rails à l'intérieur de la poignée de l'outil (Fig. B).
2. Glissez le bloc-batterie dans la poignée jusqu'à ce qu'il repose fermement dans l'outil et veillez à bien entendre le clic de verrouillage.

Pour retirer le bloc-batterie de l'outil

1. Enfoncez le bouton de libération de la batterie 16 et tirez fermement le bloc-batterie hors de la poignée de l'outil.
2. Insérez le bloc-batterie dans le chargeur.

Blocs-batteries avec jauge de puissance (Fig. C)

Certains blocs-batteries DEWALT sont équipés d'une jauge de puissance 30 composée de trois voyants verts qui indiquent le niveau de charge restant dans le bloc-batterie.

Pour activer la jauge de puissance, maintenez enfoncé le bouton de la jauge de puissance. Une combinaison de trois DEL vertes s'allument de façon à indiquer le niveau de charge restant. Lorsque le niveau de charge de la batterie est inférieur à la limite permettant l'utilisation, la jauge de puissance ne s'allume plus et la batterie doit être rechargée.

REMARQUE : la jauge de puissance ne donne qu'une indication de la charge restant dans le bloc-batterie. Elle n'indique pas la fonctionnalité de l'outil et elle peut être sujette à des variations en fonction des composants du produit, de la température et de l'intervention réalisée par l'utilisateur final.

Assembler l'ensemble Élagueuse avec l'ensemble Poignée (Fig. A, D–G)

⚠ ***AVERTISSEMENT :*** *lame tranchante en mouvement. Afin d'éviter toute mise en marche accidentelle, veillez à ce que la batterie ne soit pas dans la poignée et que le cache-lame soit bien en place sur la lame avant de réaliser les opérations qui suivent. Le non-respect de cette consigne peut occasionner de graves blessures.*

⚠ ***AVERTISSEMENT :*** *contrôlez toujours que la douille est complètement vissée et que le filetage n'est plus visible. Ne pas serrer la douille complètement pourrait occasionner la désolidarisation des différents ensembles et vous exposer à une situation dangereuse. Vérifiez régulièrement le serrage pour vous assurer qu'aucune parte rouge du filetage n'est visible.*

Les trois ensembles qui composent l'élagueuse sur perche sont clipsés pour garantir leur bon assemblage. Si l'un des ensembles ne se fixe en douceur à un autre, ne forcez pas.

En assemblant l'ensemble Poignée 1 à l'ensemble Élagueuse 3 vous obtenez une élagueuse sur perche de 2 m (6') de long environ comme illustré par la Fig. D.

Pour fixer l'ensemble Poignée à l'ensemble Élagueuse :

1. Alignez la rainure 18 à l'extérieur du raccord en extrémité de l'ensemble Poignée 1 avec la patte 19 à l'intérieur du raccord en extrémité de l'ensemble Élagueuse 3. Consultez la Fig. E. Poussez complètement les deux parties l'une dans l'autre. Consultez la Fig. F.
2. Enfoncez la douille filetée 13 sur l'ensemble Élagueuse le plus loin possible puis tournez la douille dans le sens des aiguilles d'une montre jusqu'en butée pour qu'elle recouvre complètement le filetage, comme illustré par la Fig. G.

Assembler la rallonge centrale pour la perche du centre à l'ensemble Élagueuse et à l'ensemble Poignée (Fig. A, H)

⚠ ***AVERTISSEMENT :*** *contrôlez toujours que la douille est complètement vissée et que le filetage n'est plus visible. Ne pas serrer la douille complètement pourrait occasionner la désolidarisation des différents ensembles et vous exposer à une situation dangereuse. Vérifiez régulièrement le serrage des raccords pour vous assurer qu'aucune partie du filetage n'est visible.*

En ajoutant la rallonge centrale pour la perche 2 à l'ensemble Poignée 1 et à l'ensemble Élagueuse 3, vous obtenez une élagueuse sur perche de 3 m (9') de long environ, comme illustré par la Fig. H.

Consultez les sections ***Assembler l'ensemble Élagueuse à l'ensemble Poignée*** pour avoir des directives sur la façon de fixer l'ensemble du milieu à l'ensemble Poignée et à l'ensemble Tête de l'élagueuse.

DÉSASSEMBLER

⚠ ***AVERTISSEMENT : afin de réduire tout risque de blessure grave, éteignez l'appareil et retirez le bloc-batterie avant d'effectuer toute opération de réglage ou de retirer/installer un équipement ou un accessoire.*** *Tout démarrage accidentel peut occasionner des blessures.*

Retirer l'ensemble Élagueuse (Fig. A, I)

⚠ ***AVERTISSEMENT :*** *lame tranchante en mouvement. Afin d'éviter toute mise en marche accidentelle, veillez à ce que la batterie ne soit pas dans la poignée et à ce que le cache-lame soit bien en place sur la lame avant de réaliser les opérations qui suivent. Le non-respect de cette consigne peut occasionner de graves blessures.*

Pour désassembler les différents ensembles, que ce soit en mode deux ou trois ensembles, commencez toujours par détacher l'ensemble Élagueuse 3. Pour ce faire, posez l'ensemble Poignée 1 au sol et attrapez le centre de l'ensemble Élagueuse d'une main, comme illustré par la Fig. I. Utilisez votre autre main pour desserrer la douille filetée 13 puis tirez sur les

deux parties pour les détacher. Répétez cette opération si la rallonge pour la perche centrale est en place.

Transporter l'élagueuse sur perche (Fig. B, J)

Veillez à toujours retirer le bloc-batterie 15 de la poignée et à couvrir la lame 7 avec le cache-lame 17 pour transporter l'élagueuse sur perche.

Rangement de la clé à six pans (Fig. A, K)

Quand elle ne sert pas, la clé à six pans de 5 mm 14 doit être rangée dans le dispositif de retenue prévu pour elle 20.

1. Tirez sur la clé à six pans de 5mm 14 pour la sortir de son dispositif de retenue 20.
2. Poussez la clé à six pans de 5 mm 14 dans son dispositif de retenue 20 pour la ranger.

FONCTIONNEMENT

Instructions pour l'utilisation

⚠ ***AVERTISSEMENT :*** *respectez toujours les consignes de sécurité et la réglementation applicable.*

⚠ ***AVERTISSEMENT : afin de réduire tout risque de blessure grave, éteignez l'outil et retirez le bloc-batterie avant d'effectuer toute opération de réglage ou de retirer/installer un équipement ou un accessoire.*** *Un démarrage accidentel peut occasionner des blessures.*

Position correcte des mains (Fig. L)

⚠ ***AVERTISSEMENT :*** *afin de réduire tout risque de graves blessures, veillez à* ***TOUJOURS*** *respecter la position des mains recommandée et illustrée.*

⚠ ***AVERTISSEMENT :*** *afin de réduire tout risque de blessures graves, maintenez* ***TOUJOURS*** *l'outil fermement afin de pouvoir anticiper toute réaction soudaine.*

La position correcte des mains nécessite d'avoir une main sur la poignée principale 4) et l'autre main sur le grip en mousse 11.

Mise en marche/ extinction (Fig. A, M)

⚠ ***DANGER :*** *éloignez vos mains et les autres parties de votre corps de la lame. Tout contact avec la lame peut occasionner de graves blessures, un risque de coupure ou d'amputation.*

⚠ ***AVERTISSEMENT :*** *n'essayez jamais de bloquer l'interrupteur en position Marche.*

Veillez toujours à avoir une posture sûre, avec une main ferme sur la poignée principale et l'autre main sur le grip en mousse, en utilisant votre pouce et vos doigts pour les enserrer.

1. Poussez le levier de verrouillage 6 vers l'avant et appuyez sur l'interrupteur à gâchette 5.
2. La lame de coupe 7 effectue un cycle de coupe. Une fois ce cycle terminé, vous devez relâcher l'interrupteur à gâchette 5.
3. Pour effectuer des coupes répétitives, continuez à maintenir le levier de verrouillage 6 enfoncé, puis appuyez de nouveau sur l'interrupteur à gâchette 5.
4. Pour éteindre l'outil, relâchez l'interrupteur à gâchette 5 et le levier de verrouillage 6.

Pivoter la tête de l'élagueuse (Fig. N)

La tête de l'élagueuse peut pivoter jusqu'à 180° et elle être verrouillée sur sept positions différentes dans cette plage. Portez des gants pour ne pas vous pincer, ne saisissez pas la lame.

AVERTISSEMENT : RETIREZ LA BATTERIE *avant de pivoter la tête de l'élagueuse. Veillez à ce que la tête de l'élagueuse soit bien verrouillée en place avant de mettre la machine en route.*

Pour pivoter la tête de l'élagueuse

1. Saisissez fermement la tête de l'élagueuse d'une main et utilisez l'autre main pour enfoncer le bouton pour verrouiller le pivotement 10 puis tournez le bloc-moteur pour pivoter la tête de l'élagueuse.
2. Verrouillez la tête de l'élagueuse en place dans l'une des sept positions, comme illustré par la Fig. N. Pour verrouiller la tête de l'élagueuse en place, relâchez le bouton pour verrouiller le pivotement 10. Assurez-vous que la tête de l'élagueuse est bien verrouillée en place en essayant de remuer le bloc-moteur. Si la tête n'est pas verrouillée, tournez-la jusqu'à atteindre la position de verrouillage la plus proche.

Crochet pour retirer les branches (Fig. A)

⚠ ***ATTENTION :*** *le crochet pour retirer les branche n'est pas un crochet de ceinture.*

Votre élagueuse sur perche dispose d'un crochet pour retirer les branches 9 qui facilite le retrait des branches coupées de petite et de moyenne taille.

Tailler/Élaguer avec l'élagueuse sur perche (Fig. A, O)

⚠ ***DANGER :*** *éloignez vos mains et les autres parties de votre corps de la lame. Tout contact avec la lame peut occasionner de graves blessures.*

⚠ ***AVERTISSEMENT :*** *pour vous protéger des blessures, respectez ce qui suit :*

- *Veillez à lire la notice d'utilisation avant d'utiliser l'outil. Conservez la notice d'utilisation.*
- *Vérifiez l'absence de corps étrangers dans l'arbre et les branches, grillages ou clôtures par exemple, avant chaque utilisation.*
- *Ne vous penchez pas.*
- *N'utilisez pas l'appareil dans un environnement humide.*

⚠ ***ATTENTION :*** *n'utilisez pas la lame pour couper des branches de plus de 38 mm (1,5"). N'utilisez l'élagueuse que pour scier des branches de moins de 38 mm (1,5") de diamètre.*

IMPORTANT : N'utilisez jamais l'élagueuse sur perche si elle est endommagée ou mal réglée ou si elle n'est pas complètement assemblée de façon sûre. Veillez à ce que la lame de coupe 7 s'immobilise bien lorsque l'interrupteur à gâchette est relâché. Ne réglez jamais la lame de coupe 7 quand le moteur est en marche ou que la batterie est installée.

⚠ ***AVERTISSEMENTS :***

- ***Ne vous tenez jamais directement sous la branche à couper.*** *Veillez à toujours rester en dehors de la trajectoire de chute des branches.*
- ***Veillez à toujours porter un casque, une protection oculaire, des chaussures de sécurité et un équipement de protection corporelle.*** *Le fait de porter une protection corporelle aide à réduire le risque de blessure pendant l'utilisation de cet appareil.*
- ***Utilisez toujours vos deux mains pour utiliser l'élagueuse sur une longue portée.*** *Tenez l'élagueuse sur perche à longue portée à deux mains, afin d'éviter toute perte de contrôle.*
- ***Ne vous tenez jamais sur une échelle ou tout autre support instable pour utiliser l'élagueuse sur perche.*** *Veillez à toujours*

éviter toute position qui pourrait vous faire perdre l'équilibre et donc provoquer de graves blessures.

- ***Éloignez toutes les personnes de 15 m (50') au moins de la zone de travail.*** *Toute distraction peut vous faire perdre le contrôle de l'outil.*
- ***Risque d'électrocution.*** *Afin d'éviter tout choc électrique, n'intervenez jamais à moins de 15 m (50') des lignes électriques aériennes. Contrôlez toujours l'absence de lignes électriques cachées à proximité.*
- ***Ne tenez jamais la poignée de l'interrupteur de l'élagueuse sur perche au-dessus du niveau de vos épaules.***

Position de travail (Fig. L)

Adoptez une posture stable, gardez votre équilibre et ne vous penchez pas. Portez des lunettes de protection, des chaussures antidérapantes et des gants pour effectuer la taille. Tenez l'outil fermement. Veillez à toujours tenir l'élagueuse sur perche comme illustré par la Fig. L. Consultez la section ***Position correcte des mains*** pour avoir plus de précisions. Ne tenez jamais l'outil par les lames.

1. Positionnez la branche à couper entre la lame de coupe 7 et la lame fixe 8.
2. Poussez le levier de verrouillage 6 vers l'avant et appuyez sur l'interrupteur à gâchette 5.
3. La lame de coupe 7 effectue un cycle de coupe et scie la branche.
4. Relâchez l'interrupteur à gâchette.

REMARQUE : si plusieurs branches sont à couper simultanément, le levier de verrouillage 6 peut être maintenu enfoncé tout en actionnant l'interrupteur à gâchette 5 au moment voulu. Répétez sinon les étapes de 1 à 4.

MAINTENANCE

Votre outil électrique a été conçu pour fonctionner longtemps avec un minimum de maintenance. Le fonctionnement continu et satisfaisant de l'outil dépendra d'une maintenance adéquate et d'un nettoyage régulier.

⚠ ***AVERTISSEMENT : pour réduire tout risque de dommages corporels graves, arrêter et déconnecter la batterie avant tout réglage ou avant de retirer ou installer toute pièce ou tout accessoire.*** *Tout démarrage accidentel pourrait causer des dommages corporels.*

Le chargeur et le bloc batterie ne peuvent pas être réparés.

Consultez la dernière page de cette notice pour obtenir les coordonnées des centres d'assistance ou visitez le site **www.2helpU.com**.

Retirer et installer la lame (Fig. P)

⚠ ***DANGER : afin de réduire tout risque de blessures graves, éteignez la machine et retirez le bloc-batterie avant d'effectuer tout réglage ou de retirer/installer toute pièce ou accessoire.*** *Un démarrage accidentel peut occasionner des blessures.*

⚠ ***DANGER : RISQUE DE BLESSURES.*** *LORSQUE VOUS RÉASSEMBLEZ LE SYSTÈME DE LAME, ASSUREZ-VOUS QUE CHAQUE PIÈCE EST CORRECTEMENT REMONTÉE, COMME DÉCRIT CI-DESSOUS. L'ASSEMBLAGE INCORRECT DE LA LAME ET DES AUTRES PIÈCES PEUT OCCASIONNER DE GRAVES BLESSURES.*

⚠ ***AVERTISSEMENT :*** *veillez à toujours porter des gants et des lunettes de protection. Faites attention aux bords tranchants de la lame.*

Des lames de rechange sont disponibles dans votre centre d'assistance le plus proche. Ce sécateur utilise des lames de rechange DCMPPRB1-QZ.

1. Retirez la batterie.
2. Portez une protection oculaire et des gants de travail adaptés et faites attention à ne pas vous couper.
3. Positionnez le produit sur une surface lisse et de niveau.
4. À l'aide de la clé à six pans fournie 14, desserrez et retirez la vis de la lame fixe 21 et l'écrou 22, comme illustré par la Fig. P.
5. Retournez le produit sur son autre côté.
6. À l'aide de la clé à six pans 14, retirez la vis de la lame de coupe 23 et l'écrou 24, comme illustré par la Fig. P.
7. Retirez la lame de coupe 7 comme illustré par la Fig. P.
8. Installer la lame de coupe neuve.

REMARQUE : veillez à ce que le bord tranchant pointe vers la lame fixe, comme illustré par la Fig. P.

9. Insérez la vis de la lame de coupe 23 et la vis de la lame fixe 21 à travers la lame de coupe et le support de la vis 25 et dans leur écrou 24, 22.
10. Utilisez la clé à six pans pour visser complètement la vis de la lame de coupe 23.
11. Utilisez la clé à six pans 14 pour resserrer complètement la vis de la lame fixe 21 comme illustré par la Fig. P.

Maintenance de la lame (Fig. Q)

⚠ ***AVERTISSEMENT :*** *utilisez des gants et une protection oculaire adaptée pour retirer, affûter et installer la lame.*

Les lames sont des lames en acier trempé de grande qualité qui ne nécessitent aucun affûtage si elles sont utilisées normalement. Cependant, s'il vous arrive de heurter un grillage métallique, des pierres, du verre ou d'autres objets durs, il se peut que vous ébréchiez la lame. Il n'est pas utile de rectifier la lame tant que cela ne gêne pas son mouvement. Si le taille-haie chute, contrôlez l'absence de dommage avec soin. Si la lame est voilée, si son logement est fissuré, si les poignées sont cassées ou si vous détectez une autre condition qui pourrait nuire au bon fonctionnement du taille-haie, prenez contact avec le centre d'assistance agréé pour effectuer les réparations avant de réutiliser l'équipement.

1. Retirez la batterie.
2. Retirez la lame du sécateur. Consultez les instructions pour ***Retirer et Installer la lame***.
3. Portez une protection oculaire et des gants de travail adaptés et faites attention à ne pas vous couper.
4. Fixez la lame 7 dans un étau 26, comme illustré par la Fig. Q.
5. Limez soigneusement le tranchant 27 de la lame de coupe avec une lime à dents fines 28 (non fournie) ou une pierre à aiguiser (non fournie), en respectant l'angle du tranchant d'origine de la lame.
6. Inspectez le tranchant de la lame fixe et retirez tous les défauts éventuels à l'aide d'une lime à dents fines.
7. Installez la lame affûtée de la façon décrite dans la section ***Retirer et installer la lame***.

Lubrifier la lame (Fig. A)

1. Après utilisation, retirez la batterie 15.
2. En faisant attention, appliquez un solvant à résine sur les lames nues.

Rangement (Fig. A)

1. Après utilisation, retirez la batterie **15** et installer le cache-lame.
2. En veillant à garder vos mains éloignées de la lame, rangez l'outil dans un endroit sec, hors de portée des enfants.

Nettoyage

⚠ ***AVERTISSEMENT :*** *soufflez les saletés et la poussière hors du boîtier avec de l'air sec dès que des saletés s'accumulent dans et autour des aérations. Portez des lunettes de protection et un masque à poussière homologués pour réaliser cette opération.*

⚠ ***AVERTISSEMENT :*** *risque de décharges électriques et de chocs mécaniques. Retirez la batterie avant le nettoyage.*

⚠ ***AVERTISSEMENT :*** *afin de garantir le fonctionnement sûr et efficace de l'appareil électrique, veillez à ce que l'appareil et les fentes d'aération restent propres.*

⚠ ***AVERTISSEMENT :*** *n'utilisez jamais de solvants ou d'autres produits chimiques décapants pour nettoyer les pièces non métalliques de l'outil. Ces produits chimiques pourraient attaquer la matière de ces pièces. Utilisez un chiffon humidifié avec de l'eau et un savon doux. Ne laissez jamais aucun liquide pénétrer à l'intérieur de l'outil et n'immergez jamais aucune de ses pièces dans aucun liquide.*

Vous pouvez nettoyer les aérations à l'aide d'une brosse souple non-métallique sèche et/ou un aspirateur adapté. N'utilisez ni eau, ni solution de nettoyage. Veillez à vous protéger les yeux et à porter un masque à poussière homologué.

Accessoires en option

⚠ ***AVERTISSEMENT :*** *les accessoires, autres que ceux proposés par DEWALT n'ayant pas été testés avec ce produit, leur utilisation avec cet outil pourrait être dangereuse. Afin de réduire les risques de blessures, n'utilisez que les accessoires DEWALT recommandés avec ce produit.*

Contactez votre revendeur pour obtenir plus de précisions sur les accessoires compatibles.

Une bandoulière en option est disponible à l'achat, n° d'article N502343.

Protection de l'environnement

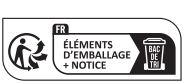

Les produits et les piles/batteries sont recyclables mais s'ils sont marqués du symbole d'une poubelle barrée d'une croix, ils ne doivent pas être jetés avec les déchets ménagers.

Videz complètement les batteries et retirez-les et retirez, si possible, toute source d'éclairage du produit. Il est de la responsabilité de l'utilisateur de supprimer ses données personnelles du produit. Apportez ensuite le produit à jeter dans un centre de récupération des déchets ou chez un revendeur qui, le plus souvent, l'accepte gratuitement. Les emballages doivent être jetés en fonction du code matière qui Fig.e dessus. Les notices et les consignes de sécurité ne doivent être jetées que lorsque le produit qu'elles concernent n'est plus en service.

Veillez à vérifier auprès de votre collectivité/municipalité locale, les directives en matière de gestion des déchets. Pour plus d'informations, visitez le site **www.2helpU.com** et scannez le code QR ci-dessous.

FORBICE DA POTATURA A BATTERIA CON ASTA DCMPP569

AVVERTENZA: leggere tutte le avvertenze di sicurezza, le istruzioni, le illustrazioni e le specifiche contenute nel presente manuale, comprese le sezioni relative alle batterie e al caricabatterie riportate nel manuale originale dell'elettroutensile o nel manuale Batterie e caricabatterie separato. *È possibile ottenere i manuali contattando il Servizio clienti (consultare l'ultima pagina di questo manuale).*

Dati tecnici

		DCMPP569
Tensione	V_{DC}	18
Tipo		1
Tipo di batteria		Li-Ion
Capacità di taglio	mm	38
Peso (senza pacco batteria)	kg	3,3

Valori di emissione di rumore e/o vibrazioni (somma vettoriale delle tre componenti sugli assi cartesiani), ai sensi della norma EN62841:		
L_{pA} (livello di pressione sonora delle emissioni)	dB(A)	50
K (incertezza per il livello di rumore dato)	dB(A)	3,0
L_{WA} (livello di potenza sonora misurato)	dB(A)	67
K (incertezza per il livello di rumore dato)	dB(A)	3,0

Valore di emissione di vibrazioni a_h <	m/s^2	2,5
Incertezza K =	m/s^2	1,5

I livelli di emissione di vibrazioni e/o rumore indicati in questa scheda informativa sono stati misurati secondo una procedura standardizzata prevista dalle norme EN62841-1 e ISO 11680 in condizione di assenza di carico. Essi possono essere utilizzati per mettere a confronto elettroutensili diversi e per una valutazione preliminare dell'esposizione.

AVVERTENZA: *i livelli di emissione di vibrazioni e/o rumore dichiarati si riferiscono alle applicazioni principali dell'elettroutensile. Tuttavia, se l'elettroutensile viene utilizzato per applicazioni o con accessori diversi o se non è sottoposto a una manutenzione adeguata, il suo livello di emissione di rumore e/o vibrazioni potrebbe differire da tale valore. Ciò potrebbe aumentare sensibilmente il livello di esposizione per il periodo di utilizzo complessivo.*

Una stima del livello di esposizione a vibrazione dovrebbe anche tenere conto di quante volte l'elettroutensile viene spento o di quando rimane acceso, ma senza essere effettivamente usato. Questo fatto potrebbe ridurre sensibilmente il livello di esposizione durante il periodo di utilizzo complessivo.

Individuare misure di sicurezza aggiuntive per proteggere l'operatore dagli effetti delle vibrazioni e/o del rumore, quali sottoporre l'elettroutensile e gli accessori a manutenzione, mantenere le mani calde (misura attinente alle vibrazioni) e prevedere l'organizzazione di modelli di lavoro.

Dichiarazione CE di conformità Direttiva macchine

CE

Forbice da potatura a batteria con asta DCMPP569

DEWALT dichiara che questi prodotti descritti nella sezione ***Dati tecnici*** sono conformi alle seguenti norme: 2006/42/EC, EN62841-1:2015 +A11:2022, EN ISO 12100:2010.

Questi prodotti sono anche conformi alle direttive 2014/30/UE e 2011/65/UE. Per maggiori informazioni, invitiamo a contattare DEWALT all'indirizzo riportato di seguito o a consultare l'ultima di copertina di questo manuale.

Il firmatario è responsabile della compilazione del fascicolo tecnico e rende questa dichiarazione per conto di DEWALT.

Markus Rompel
Vicepresidente Engineering, E-Europe
DEWALT, Richard-Klinger-Straße 11,
65510, Idstein, Germania
18.11.2024

AVVERTENZA: *per ridurre il rischio di lesioni, leggere attentamente il manuale di istruzioni.*

Definizioni: linee guida per la sicurezza

Le definizioni seguenti descrivono il livello di criticità di ciascuna indicazione. Leggere il manuale e prestare attenzione ai seguenti simboli.

PERICOLO: *indica una situazione di pericolo imminente che, se non viene evitata,* ***provoca il decesso o lesioni personali gravi****.*

AVVERTENZA: *indica una situazione potenzialmente pericolosa che, se non viene evitata,* ***può*** *provocare* ***il decesso o lesioni personali gravi****.*

ATTENZIONE: *indica una situazione potenzialmente pericolosa che, se non viene evitata,* ***può*** *provocare* ***lesioni personali di entità lieve o moderata****.*

AVVISO: *indica una situazione* ***non in grado di causare lesioni personali*** *ma che, se non evitata,* ***potrebbe*** *provocare* ***danni materiali****.*

Segnala il pericolo di scosse elettriche.

Segnala rischio di incendi.

AVVERTENZE GENERALI DI SICUREZZA PER APPARATI ELETTRICI

⚠ *AVVERTENZA:* ***leggere attentamente tutte le avvertenze, istruzioni, illustrazioni e specifiche fornite con l'apparato.*** *La mancata osservanza delle istruzioni seguenti può dar luogo a scossa elettrica, incendio e/o lesioni gravi.*

CONSERVARE LE AVVERTENZE E LE ISTRUZIONI PER RIFERIMENTI FUTURI

Il termine "apparato elettrico" utilizzato nelle avvertenze fa riferimento sia agli apparati alimentati a corrente (con cavo elettrico), sia a quelli a batteria (senza cavo).

1) Sicurezza Dell'area di Lavoro

a) ***Mantenere l'area di lavoro pulita e ben illuminata.*** *Gli ambienti disordinati o scarsamente illuminati favoriscono gli incidenti.*

b) ***Non azionare gli apparati in ambienti con atmosfera esplosiva, come quelli in presenza di liquidi, gas o polveri infiammabili.*** *Gli apparati elettrici creano scintille che possono incendiare le polveri o i fumi.*

c) ***Durante l'uso di un apparato elettrico, tenere lontani i bambini e chiunque si trovi nelle vicinanze.*** *Le distrazioni possono provocare la perdita di controllo.*

2) Sicurezza Elettrica

a) ***Le spine dell'apparato elettrico devono essere adatte alla presa di alimentazione. Non modificare la spina in alcun modo. Non collegare un adattatore alla spina di un apparato elettrico dotato di scarico a terra.*** *Per ridurre il rischio di scossa elettrica evitare di modificare le spine e utilizzare sempre le prese appropriate.*

b) ***Evitare il contatto con superfici collegate con la terra, quali tubature, termosifoni, fornelli e frigoriferi.*** *Se il proprio corpo è collegato con la terra, il rischio di scossa elettrica aumenta.*

c) ***Non esporre gli apparati elettrici alla pioggia o all'umidità.*** *Se l'acqua entra nell'apparato elettrico aumenta il rischio di scossa elettrica.*

d) ***Non utilizzare il cavo elettrico in modo improprio. Non utilizzare mai il cavo per spostare, tirare o scollegare l'apparato elettrico. Tenere il cavo elettrico lontano da fonti di calore, olio, bordi taglienti o parti in movimento.*** *Se il cavo è danneggiato o impigliato, il rischio di scossa elettrica aumenta.*

e) ***Quando l'apparato elettrico viene impiegato all'aperto, utilizzare unicamente cavi di prolunga previsti per esterni.*** *L'uso di un cavo elettrico adatto ad ambienti esterni riduce il rischio di scossa elettrica.*

f) ***Se è non è possibile evitare l'uso di un apparato elettrico in ambienti umidi, usare una fonte di corrente protetta da un interruttore differenziale (salvavita).*** *L'uso di un interruttore differenziale riduce il rischio di scossa elettrica.*

3) Sicurezza Personale

a) ***Quando si utilizza un apparato elettrico evitare di distrarsi. Prestare attenzione a quello che si sta facendo e utilizzare il buon senso. Non utilizzare l'apparato elettrico quando si è stanchi o sotto l'effetto di droghe, alcool o medicinali.*** *Un solo attimo di distrazione durante l'uso di tali apparati potrebbe provocare gravi lesioni personali.*

b) ***Indossare abbigliamento di protezione adeguato. Utilizzare sempre protezioni oculari.*** *L'uso di abbigliamento di protezione quali mascherine antipolvere, scarpe antinfortunistiche antiscivolo, caschi di sicurezza o protezioni uditive, in condizioni opportune consente di ridurre le lesioni personali.*

c) ***Evitare avvii involontari. Assicurarsi che l'interruttore sia in posizione di spento prima inserire l'alimentazione elettrica e/o il blocco batteria e prima di afferrare o trasportare l'apparato.*** *Il trasporto di apparati elettrici tenendo il dito sull'interruttore o quando sono collegati alla rete elettrica con l'interruttore nella posizione di acceso provoca incidenti.*

d) ***Prima di accendere l'apparato elettrico, rimuovere eventuali chiavi o utensili di regolazione.*** *Un utensile di regolazione o una chiave fissati su una parte rotante dell'apparato elettrico possono provocare lesioni personali.*

e) ***Non sporgersi. Mantenere sempre una buona stabilità al suolo ed equilibrio.*** *Ciò consente un migliore controllo dell'apparato nelle situazioni impreviste.*

f) ***Indossare vestiario adeguato. Non indossare abiti lenti o gioielli. Tenere capelli e indumenti lontano dalle parti mobili.*** *Abiti lenti, gioielli o capelli lunghi possono impigliarsi nelle parti in movimento.*

g) ***Se i dispositivi sono forniti di collegamento con l'attrezzatura di aspirazione e raccolta delle polveri, assicurarsi che siano collegati e utilizzati correttamente.*** *La raccolta delle polveri può ridurre i pericoli legati a queste ultime.*

h) ***Non lasciare che la familiarità acquisita dall'uso frequente degli utensili induca a cedere alla tentazione di ignorare i principi di utilizzo sicuro degli stessi.*** *Un'azione imprudente potrebbe provocare lesioni gravi in una frazione di secondo.*

4) Uso e Manutenzione Dell'apparato Elettrico

a) ***Non forzare l'apparato. Utilizzare un apparato adatto al lavoro da eseguire.*** *L'apparato lavora meglio e con maggior sicurezza se utilizzato secondo quanto è stato previsto.*

b) ***Non utilizzare l'apparato se l'interruttore non permette l'accensione o lo spegnimento.*** *Qualsiasi apparato elettrico che non possa essere controllato tramite l'interruttore è pericoloso e deve essere riparato.*

c) ***Scollegare la spina dalla presa di corrente e/o la batteria dall'elettroutensile, se staccabile, prima di effettuare qualsiasi tipo di regolazione, cambiare gli accessori o riporlo.*** *Queste misure di sicurezza preventive riducono il rischio di azionare l'apparato accidentalmente.*

d) ***Riporre gli apparati non utilizzati fuori dalla portata dei bambini ed evitarne l'uso da parte di persone che hanno poca familiarità con l'apparato elettrico e con le presenti istruzioni.*** *Gli apparati elettrici sono pericolosi in mano a persone inesperte.*

e) ***Eseguire una manutenzione adeguata degli apparati elettrici. Verificare il cattivo allineamento e inceppamento di parti mobili, la rottura di componenti e ogni altra condizione che possa influire sul funzionamento degli apparati. Se danneggiato, far riparare l'apparato elettrico prima dell'uso.*** *Molti incidenti sono provocati da apparati elettrici su cui non è stata effettuata la corretta manutenzione.*

f) ***Tenere gli utensili da taglio affilati e puliti.*** *La manutenzione corretta degli utensili da taglio con bordi affilati riduce le probabilità di inceppamento e ne facilita il controllo.*

g) ***Utilizzare l'apparato elettrico, gli accessori, le punte ecc., rispettando le presenti istruzioni e tenendo in considerazione le condizioni di funzionamento e il lavoro da eseguire.*** *L'utilizzo dell'apparato elettrico per impieghi diversi da quelli previsti può provocare situazioni di pericolo.*

h) ***Mantenere le impugnature e le superfici di presa asciutte, pulite e senza tracce di olio o grasso.*** *Impugnature e superfici di presa scivolose non consentono di maneggiare e controllare in modo sicuro l'utensile nel caso di imprevisti.*

5) Uso e Manutenzione Della Batteria

a) ***Ricaricare l'apparato esclusivamente con il caricabatteria specificato dal produttore.*** *Un caricabatteria adatto a un determinato tipo di batteria può provocare il rischio di incendio se utilizzato con un pacco batteria differente.*

b) ***Gli apparati elettrici vanno usati esclusivamente con i pacchi batteria specificatamente indicati.*** *L'utilizzo di ogni altro pacco batteria crea rischio di lesioni e d'incendio.*

c) ***Se il pacco batteria non è utilizzato tenerlo lontano da oggetti di metallo come fermagli, monete, chiavi, chiodi, viti o altri piccoli oggetti metallici che possono provocare un contatto dei terminali.*** *Il corto circuito dei terminali della batteria può provocare ustioni o un incendio.*

d) ***In condizioni di uso eccessivo è possibile che la batteria espella del liquido; evitarne il contatto. In caso di contatto, sciacquare abbondantemente con acqua. Se il liquido viene a contatto con gli occhi, consultare un medico.*** *Il liquido emesso dalla batteria può causare irritazioni o ustioni.*

e) ***Non utilizzare un pacco batteria o un utensile danneggiati o modificati.*** *Le batterie danneggiate o modificate potrebbero manifestare un comportamento imprevedibile, con la possibilità di causare un'esplosione o un incendio.*

f) ***Non esporre una batteria o un utensile al fuoco o a temperature elevate.*** *L'esposizione al fuoco o a una temperatura superiore a 130 °C potrebbe provocare un'esplosione.*

g) ***Seguire tutte le istruzioni per la carica e non caricare la batteria o l'utensile a una temperatura che non rientri nell'intervallo di valori specificato nelle istruzioni.*** *Una ricarica effettuata in maniera scorretta o a una temperatura che non rientra nell'intervallo di valori specificato potrebbe danneggiare la batteria aumentando il rischio d'incendio.*

6) Assistenza

a) ***L'apparato elettrico deve essere riparato da personale qualificato, che utilizzi ricambi originali identici alle parti da sostituire.*** *In questo modo viene garantita la sicurezza dell'apparato elettrico.*

b) ***Non riparare le batterie danneggiate.*** *Gli interventi di riparazione sulle batterie devono essere eseguiti dal costruttore o da fornitori di assistenza autorizzati.*

AVVERTENZE DI SICUREZZA PER LE FORBICI DA POTATURA

a) ***Non usare le forbici da potatura in caso di maltempo, soprattutto quando vi è il rischio di fulmini.*** *In tal modo si riduce il rischio di essere colpiti da un fulmine.*

b) ***Mantenere tutti i fili elettrici e i cavi di alimentazione lontani dall'area di taglio. Potrebbero esservi fili elettrici e cavi di alimentazione nascosti ed è facile tagliarli accidentalmente con la lama.***

c) ***Afferrare le forbici da potatura solo dalle impugnature dotate di superfici isolate, poiché le lame potrebbero toccare accidentalmente fili elettrici nascosti.*** *Un contatto tra le lame e un filo sotto tensione metterebbe sotto tensione le parti metalliche esposte delle forbici da potatura e potrebbe esporre l'operatore a scosse elettriche.*

d) ***Tenere tutte le parti del corpo lontano dalle lame. Un solo attimo di distrazione durante l'uso delle forbici da potatura potrebbe provocare gravi lesioni personali.***

e) ***Mantenere sempre una posizione corretta e utilizzare le forbici solo rimanendo in piedi a terra.*** *Superfici scivolose o instabili possono causare la perdita di equilibrio o di controllo dell'utensile.*

f) ***Se si taglia un ramo sottoposto a tensione, prestare attenzione all'effetto "molla". Quando la tensione nelle fibre del legno viene rilasciata, il ramo, caricato come una molla, può colpire l'operatore e causare lesioni personali.***

g) ***Non usare le forbici da potatura mentre ci si trova su un albero, su una scala o su qualsiasi altra superficie poco stabile.*** *L'utilizzo le forbici da potatura in questo modo può causare la perdita di equilibrio, la perdita di controllo e lesioni personali.*

h) ***Durante la rimozione di materiale inceppato o durante la manutenzione delle forbici da potatura assicurarsi che il pacco batteria sia rimosso o scollegato.*** *L'attivazione accidentale delle forbici da potatura durante la rimozione di materiale rimasto inceppato o l'esecuzione di interventi di manutenzione su di esse può provocare lesioni personali gravi.*

i) ***Disattivare o staccare l'alimentazione delle forbici da potatura ogni volta che si interrompe o si termina il lavoro.*** *Disattivando o togliendo corrente alle forbici da potatura si evitano lesioni dovute all'azionamento involontario dell'interruttore di accensione.*

j) ***Trasportare le forbici per il manico con la lama chiusa e l'elettroutensile completamente spento.*** *Se le forbici da potatura vengono trasportate correttamente, si riduce il rischio che vengano azionate inavvertitamente e che si verifichino lesioni personali dovute alle lame.*

k) ***Usare sempre due mani quando si utilizzano le forbici da potatura con asta e relativa prolunga.*** *Tenendo l'elettroutensile con entrambe le mani si previene la perdita di controllo dello stesso.*

l) ***Per ridurre il rischio di folgorazione, non utilizzare mai la forbice da potatura con asta e prolunga in prossimità di linee elettriche.*** *Il contatto con cavi elettrici o l'utilizzo in prossimità di essi può causare gravi lesioni o folgorazioni che possono causare la morte.*

NORME DI SICUREZZA SPECIFICHE

⚠ ***AVVERTENZA: non utilizzare in prossimità di linee elettriche.*** *Questo elettroutensile non è stato progettato per fornire una protezione contro la folgorazione in caso di contatto con cavi elettrici sospesi. Consultare le norme vigenti a livello locale riguardanti le distanze di sicurezza dai cavi elettrici sospesi e accertarsi che la posizione d'uso sia sicura e protetta prima di utilizzare il potatore.*

⚠ ***AVVERTENZA: controllare sempre che non ci siano cavi elettrici nascosti.***

- ***Prima di usare la forbice da potatura a batteria con asta leggere e comprendere tutte le istruzioni, per assicurarsi di farlo in tutta sicurezza.*** *Seguire tutte le istruzioni di sicurezza. La mancata osservanza delle istruzioni di sicurezza elencate di seguito potrebbe causare gravi lesioni personali.*
- ***Prestare sempre attenzione a quello che si sta facendo.*** *Usare il buon senso. Non usare la forbice da potatura a batteria con asta quando si è stanchi.*

- ***Utilizzare la forbice da potatura a batteria con asta solo per potare rami di alberi.*** *Non usare la forbice da potatura a batteria con asta per svolgere lavori diversi da quelli per i quali è destinata. Non utilizzarla per tagliare altri oggetti.*
- ***Non utilizzare la forbice da potatura a batteria con asta in caso di maltempo, soprattutto quando vi è il rischio di fulmini.*** *In tal modo si riduce il rischio di essere colpiti da un fulmine.*
- ***La forbice da potatura a batteria con asta può essere usata solo da persone adulte opportunamente istruite.*** *Non consentire mai l'utilizzo dell'utensile ai bambini.*
- ***Non lasciare che bambini e altre persone non addestrate utilizzino questo prodotto.***
- *Durante l'uso della forbice da potatura a batteria con asta indossare i seguenti dispositivi di sicurezza:*

– *guanti per lavori pesanti*

– *calzature antinfortunistiche con punta d'acciaio e suole antiscivolo;*

– *occhiali di sicurezza, con o senza schermature laterali, o una visiera di protezione;*

– *elmetto di sicurezza;*

– *maschera facciale o maschera antipolvere (se si lavora in ambienti polverosi).*

- ***Indossare pantaloni lunghi e scarpe pesanti.*** *Non indossare abiti larghi, pantaloni corti o gioielli di qualsiasi tipo e non camminare a piedi nudi.*
- *Legare i capelli lunghi per evitare che rimangano impigliati nelle parti in movimento.*
- *Prima di eseguire un potatura, predisporre sempre quanto segue:*

– *area di lavoro libera da ostacoli;*

– *appoggio dei piedi sicuro;*

– *via di fuga pianificata per sottrarsi alla caduta da grossi rami.*

- *Ispezionare l'albero prima di iniziare a tagliare. Fare in modo che i rami cadano liberamente sul terreno.*
- *Non usare la forbice da potatura a batteria con asta per abbattere alberelli giovani.*

Durante l'uso della forbice da potatura a batteria con asta

⚠ ***PERICOLO: Per ridurre il rischio di scossa elettrica non utilizzare l'elettroutensile su superfici bagnate.*** *Non esporre alla pioggia. Conservare al chiuso.*

⚠ ***PERICOLO: prevenire l'azionamento involontario*** *– quando la batteria è installata, non trasportare l'elettroutensile tenendo il dito sull'interruttore di accensione. Quando si installa la batteria accertarsi che l'interruttore di accensione sia in posizione di spegnimento.*

- *Afferrare l'utensile esclusivamente dalle superfici di presa apposite: una mano sull'impugnatura principale e l'altra sull'elemento di presa in materiale espanso.*
- *Lavorare rimanendo concentrati. Durante l'uso dell'elettroutensile usare il buon senso.*
- *Mantenere pulita l'area di lavoro. Ambienti di lavoro in disordine possono essere causa d'incidenti.*
- *Rimuovere sempre la batteria dalla forbice da potatura a batteria con asta quando si finisce di potare o quando lo si lascia incustodito.*
- *Tenere bambini, animali ed eventuali persone presenti ad almeno 15 m di distanza dalla forbice da potatura a batteria con asta. Solo l'operatore della forbice da potatura deve essere presente nell'area di lavoro.*
- *Non afferrare la parte esposta della lama mobile quando si raccoglie la forbice da terra o per sorreggere la forbice.*
- *Tenere le dita lontane dal grilletto di azionamento fino a quando si è pronti per azionarlo.*
- *Mantenere tutte le parti del corpo lontane dalla lama mobile quando la forbice da potatura a batteria con asta è in funzione.*
- *Non forzare la forbice durante la potatura. Applicare una leggera pressione. L'elettroutensile funziona meglio e in modo più sicuro se viene utilizzato alla velocità prevista.*
- *Trasportare la forbice da potatura a batteria da un luogo a un altro:*

– *con la batteria rimossa;*

– *con le dita fuori/lontano dal grilletto di azionamento;*

– *afferrando l'asta di prolunga nel punto di bilanciamento; e*

– *con la lama mobile rivolta all'indietro e il coprilama infilato.*

- *Non usare l'elettroutensile in condizioni di scarsa illuminazione.*
- *Mantenere sempre un equilibrio saldo. Non sporgersi eccessivamente. Se ci si sporge troppo, si corre il rischio di perdere l'equilibrio o di esporsi.*
- *Tenere tutte le parti del corpo lontano dai componenti in movimento.*
- *Su questo prodotto non usare mai alcuna dotazione o accessorio che non siano stati forniti con il prodotto stesso o non identificati come adeguati per l'utilizzo con questo prodotto in questo manuale di istruzioni.*
- *Ispezionare la forbice da potatura a batteria con asta prima di ogni utilizzo e dopo eventuali cadute o altri urti. Assicurarsi che non presentino difetti o danneggiamenti significativi.*

Non utilizzare la forbice da potatura a batteria con asta:

– *sotto l'effetto di alcool, farmaci o sostanze stupefacenti;*

– *sotto la pioggia o in un ambiente umido o bagnato.*

– *in presenza di liquidi o gas facilmente infiammabili;*

– *se la forbice da potatura a batteria con asta è danneggiata, regolata male o non assemblata completamente e saldamente;*

– *se il grilletto di azionamento non mette in funzione la forbice da potatura a batteria con asta o non la fa spegnere. La lama mobile si apre quando viene rilasciato il grilletto di azionamento. Se il grilletto è guasto farlo sostituire da centro di assistenza autorizzato. Vedere il paragrafo* **Accessori** *nella Sezione* **Manutenzione**.

– *se si è di fretta;*

– *mentre ci si trova su un albero o su una scala;*

– *mentre ci si trova su bracci di gru, benne o piattaforme aeree;*

– *in presenza di forte vento o temporali.*

NORME GENERALI DI SICUREZZA

⚠ ***PERICOLO: rischio di scossa elettrica.*** *Lesioni gravi o decesso da folgorazione in caso di contatto di linee elettriche. Non*

usare mai l'elettroutensile in prossimità di fonti di alimentazione elettrica, fili elettrici o linee elettriche.

⚠ ***AVVERTENZA: per un utilizzo sicuro, leggere e comprendere il manuale di istruzioni.*** *Indossare una visiera (e/o occhiali di sicurezza) e un elmetto protettivo per proteggersi dalla caduta di detriti. Mantenere sempre l'area di lavoro libera da ostacoli, individuare una via di fuga ed essere consapevole della posizione dei rami per sottrarsi la caduta di rami e detriti. Durante l'uso della forbice da potatura a batteria con asta tenere le eventuali persone presenti a 15 m di distanza. Per ridurre il rischio di scossa elettrica non utilizzare l'elettroutensile su superfici bagnate. Non esporre alla pioggia. Conservare al chiuso.*

- *Per proteggersi dalla caduta di rami non rimanere in piedi direttamente sotto il ramo tagliato. Questo potatore telescopico non deve essere tenuto con un'inclinazione superiore a 60° rispetto al livello del suolo.*
- *Tenere sempre le impugnature pulite, asciutte e libere da olio.*

Assistenza

- *Gli interventi di assistenza o manutenzione sull'elettroutensile devono essere condotti da personale qualificato, in caso contrario potrebbero verificarsi lesioni a persone. Consultare la sezione* **Manutenzione** *di questo manuale.*
- *Durante gli interventi di manutenzione e assistenza tecnica, utilizzare esclusivamente ricambi originali. Seguire le istruzioni riportate nella sezione* **Manutenzione** *di questo manuale. L'uso di componenti non autorizzati o l'inosservanza delle istruzioni di manutenzione possono comportare il rischio di scosse elettriche o lesioni personali.*

Stoccaggio

- *Conservare al chiuso. Il luogo migliore per riporre l'elettroutensile è un ambiente fresco e asciutto, non illuminato direttamente dal sole e protetto da temperature eccessivamente calde o fredde.*

Rischi residui

Malgrado l'applicazione delle principali regole di sicurezza e l'implementazione di dispositivi di sicurezza, alcuni rischi residui non possono essere evitati. Essi sono:

- *menomazioni uditive.*
- *Rischio di lesioni personali dovuti a particelle volatili.*
- *Rischio di bruciature causate da componenti che si arroventano durante l'uso.*
- *Rischio di lesioni personali causate dall'uso prolungato.*

Tipo di batterie

È possibile utilizzare i seguenti modelli di pacchi batteria:

Batteria	(kg)	Batteria	(kg)
DCB546	1,08	**DCB183/B/G**	0,40
DCB547	1,46	**DCB184/B/G**	0,62
DCB548	1,46	**DCB185**	0,35
DCB549	2,12	**DCB187**	0,54
DCB181	0,35	**DCB189**	0,54
DCB182	0,61	**DCBP034/G**	0,32

Per maggiori informazioni consultare il manuale d'uso della batteria/del caricabatterie.

Riferimenti sull'elettroutensile

Sull'elettroutensile sono riportati i seguenti pittogrammi:

Leggere il manuale di istruzioni prima dell'uso.

Indossare sempre dispositivi di protezione per il capo, l'udito e la vista.

Indossare guanti di protezione.

Indossare calzature antinfortunistiche e antiscivolo.

Non esporre l'elettroutensile alla pioggia o a un'umidità intensa e non lasciarlo all'aperto quando piove.

Tenere le mani lontane dalla lama mobile.

Pericolo di elettrocuzione. Tenersi ad almeno 15 m di distanza da linee elettriche sospese.

Tenere le persone eventualmente presenti a debita distanza. Spegnere l'elettroutensile. Prima di eseguire qualsiasi intervento di manutenzione sull'elettroutensile, rimuovere la batteria.

Posizione del codice data (Fig. A)

Il codice data di produzione **29** consiste in un anno a 4 cifre seguito da una settimana a 2 cifre ed è esteso da un codice di fabbrica a 2 cifre.

Descrizione (Fig. A)

⚠ ***AVVERTENZA:*** *non modificare mai l'elettroutensile né alcuno dei relativi componenti. Potrebbero verificarsi danni materiali o lesioni alle persone.*

1. Gruppo dell'impugnatura
2. Prolunga centrale
3. Forbice da potatura a batteria
4. Impugnatura principale
5. Grilletto di azionamento
6. Levetta di blocco accensione
7. Lama mobile
8. Lama fissa
9. Gancio di rimozione dei rami
10. Pulsante di blocco snodo
11. Elemento di presa in materiale espanso
12. Asta filettata
13. Giunto filettato
14. Chiave a brugola
15. Pacco batteria†
16. Pulsante di rilascio batteria
17. Coprilama

†In dotazione in alcune confezioni.

NOTA: verificare se l'elettroutensile o i relativi componenti e accessori abbiano subito danni durante il trasporto.

Uso previsto

Questa forbice da potatura a batteria con asta DCMPP569 DEWALT è stata concepita per applicazioni di taglio

leggero ed è ideale per la potatura di rami di fino a 38 mm di diametro. Questa forbice da potatura a batteria è concepita esclusivamente per tagliare piante.

NON utilizzare questo elettroutensile in ambienti umidi o in presenza di liquidi o gas infiammabili.

Questa forbice da potatura a batteria è un elettroutensile professionale.

NON consentire ai bambini di venire a contatto con l'elettroutensile. L'uso di questo elettroutensile da parte di persone inesperte deve avvenire sotto sorveglianza.

- **Bambini e infermi.** Questo elettroutensile non è concepito per l'uso da parte di bambini piccoli o persone inferme non sorvegliati.
- Questo prodotto non è destinato all'uso da parte di persone di qualsiasi età con capacità fisiche, sensoriali o mentali ridotte o prive di esperienza, conoscenza o competenze, a meno che siano sorvegliate da una persona responsabile della loro sicurezza. I bambini non devono mai essere lasciati da soli con questo prodotto.

ASSEMBLAGGIO E REGOLAZIONI

⚠ ***AVVERTENZA: per ridurre il rischio di gravi lesioni personali, spegnere l'apparato e staccare il pacco batteria prima di eseguire qualsiasi regolazione o rimozione/ installazione di dotazioni o accessori.*** *Un avvio accidentale può causare lesioni.*

⚠ ***AVVERTENZA:*** *utilizzare esclusivamente pacchi batteria e caricabatterie DEWALT.*

Installazione e rimozione del pacco batteria dall'elettroutensile (Fig. B)

NOTA: assicurarsi che il pacco batteria **15** sia completamente carico.

Inserimento del pacco batteria nell'impugnatura dell'elettroutensile

1. Allineare il pacco batteria alle guide all'interno dell'impugnatura dell'elettroutensile (Fig. B).
2. Far scorrere il pacco batteria nell'impugnatura finché sarà saldamente alloggiato nell'elettroutensile e assicurarsi di sentire lo scatto dell'aggancio in sede.

Rimozione della batteria dall'elettroutensile

1. Premere il pulsante di rilascio batteria **16** ed estrarre con decisione il pacco batteria dall'impugnatura dell'elettroutensile.
2. Inserire il pacco batteria nel caricabatterie.

Pacchi batteria con indicatore del livello di carica (Fig. C)

Alcuni pacchi batteria DEWALT includono un indicatore di carica **30** costituito da tre spie a LED verdi che si illuminano, mostrando il livello di carica residua del pacco batteria.

Per azionare l'indicatore di carica mantenere premuto il rispettivo tasto. Una combinazione di tre spie a LED verdi si illumina per mostrare il livello di carica residua. Se il livello di carica del pacco batteria scende al di sotto del limite utilizzabile, le spie dell'indicatore non si illuminano e sarà necessario ricaricare il pacco batteria.

NOTA: l'indicatore di carica mostra solamente il livello di carica residua del pacco batteria. Esso non indica la funzionalità dell'elettroutensile ed è soggetto a variazioni in base ai componenti del prodotto, alla temperatura e all'applicazione da parte dell'utilizzatore finale.

Assemblaggio del gruppo delle forbici al gruppo dell'impugnatura (Fig. A, D–G)

⚠ ***AVVERTENZA:*** *lama mobile e affilata. Per evitare l'azionamento involontario, accertarsi che la batteria sia scollegata dall'impugnatura e di aver infilato il coprilama sulla lama mobile prima di eseguire le operazioni descritte di seguito. In caso contrario si potrebbero subire o causare lesioni personali gravi.*

⚠ ***AVVERTENZA:*** *controllare sempre che il giunto filettato sia completamente avvitato e che i filetti non siano più visibili. Non avvitare completamente il giunto filettato potrebbe causare il distacco dei componenti creando una condizione di pericolo. Controllare periodicamente i collegamenti per assicurarsi che i filetti rossi non siano visibili.*

I tre gruppi che compongono la forbice da potatura a batteria con asta sono fissati con delle chiavette per assicurare il corretto assemblaggio. Se un gruppo non si aggancia facilmente a un altro, non forzarlo.

Combinando il gruppo dell'impugnatura **1** con il gruppo forbice **3** si crea la forbice da potatura a batteria con asta di circa 2 m, come illustrato nella Fig. D.

Per collegare il gruppo dell'impugnatura al gruppo delle forbici:

1. allineare la scanalatura **18** on all'esterno del lato di accoppiamento del gruppo dell'impugnatura **1** alla linguetta **19** che si trova all'interno del lato di accoppiamento del gruppo delle **3**. Vedere la Fig. E; incastrare a fondo le due parti una con l'altra. Vedere la Fig. F;
2. fare scorrere il giunto filettato **13** sul gruppo delle forbici il più possibile verso il basso e ruotare il giunto in senso orario fino a quando si bloccherà e coprirà completamente i filetti, come illustrato nella Fig. G.

Collegamento della prolunga centrale dell'asta al gruppo delle forbici e al gruppo dell'impugnatura (Fig. A, H)

⚠ ***AVVERTENZA:*** *controllare sempre che il giunto filettato sia completamente avvitato e che i filetti non siano più visibili. Non avvitare completamente il giunto filettato potrebbe causare il distacco dei componenti creando una condizione di pericolo. Controllare periodicamente i collegamenti per assicurarsi che i filetti non siano visibili.*

Aggiungendo la prolunga centrale dell'asta **2** al gruppo dell'impugnatura **1** e al gruppo forbice **3** si crea la forbice da potatura a batteria con asta di circa 3 m, come illustrato nella Fig. H.

Consultare la sezione ***Assemblaggio del gruppo forbice al gruppo dell'impugnatura*** per istruzioni su come fissare la prolunga centrale al gruppo dell'impugnatura e al gruppo forbice.

SMONTAGGIO

⚠ ***AVVERTENZA: per ridurre il rischio di lesioni personali gravi, spegnere la macchina e rimuovere il pacco batteria prima di effettuare qualsiasi regolazione o rimozione/ installazione di dotazioni o accessori.*** *Un avvio accidentale può provocare lesioni personali.*

Distacco del gruppo di taglio (Fig. A, I)

⚠ ***AVVERTENZA:*** *lama mobile e affilata. Per evitare l'azionamento involontario, accertarsi che la batteria sia*

scollegata dall'impugnatura e di aver infilato il coprilama sulla lama prima di eseguire le operazioni descritte di seguito. In caso contrario si potrebbero subire o causare lesioni personali gravi.
Quando si devono staccare i gruppi (a prescindere dalla conFig.azione di assemblaggio a due o tre moduli) togliere per primo il gruppo forbice 3. Per farlo, appoggiare il gruppo dell'impugnatura 1 a terra e afferrare la parte centrale dell'asta con una mano, come illustrato nella Fig. I. Con l'altra mano allentare il giunto filettato 13 e dividere le due parti. Ripetere la stessa procedura se è stata montata la prolunga centrale.

Trasporto della forbice da potatura a batteria con asta (Fig. B, J)

Durante il trasporto dela forbice da potatura rimuovere sempre il pacco batteria 15 dall'impugnatura e coprire la lama mobile 7 con il coprilama 17.

Conservazione della chiave a brugola (Fig. A, K)

Quando la chiave a brugola di 5 mm non viene utilizzata 14 deve essere riposta nel fermo della chiave a brugola 20.

1. Estrarre la chiave a brugola di 5 mm 14 dal fermo della chiave a brugola 20 per rimuoverla.
2. Incastrare la chiave a brugola da 5 mm 14 nel fermo della chiave a brugola 20 per riporla.

UTILIZZO

Istruzioni per l'uso

⚠ ***AVVERTENZA:*** *attenersi sempre alle istruzioni di sicurezza e alle normative in vigore.*

⚠ ***AVVERTENZA: per ridurre il rischio di lesioni gravi alle persone, spegnere la macchina e disconnettere i pacchi batteria prima di effettuare qualsiasi regolazione o rimozione/ installazione di dotazioni o accessori.*** *Un avvio accidentale può provocare lesioni alle persone.*

Posizione corretta delle mani (Fig. L)

⚠ ***AVVERTENZA:*** *per ridurre il rischio di gravi lesioni alle persone, tenere* ***SEMPRE*** *le mani nella posizione corretta, come illustrato in Fig.a.*

⚠ ***AVVERTENZA:*** *per ridurre il rischio di gravi lesioni alle persone, mantenere* ***SEMPRE*** *una presa sicura allo scopo di prevenire reazioni improvvise.*

La posizione corretta delle mani prevede una mano sull'impugnatura principale 4 e l'altra mano sull'elemento di presa in materiale espanso 11.

Accensione/Spegnimento (Fig. A, M)

⚠ ***PERICOLO:*** *tenere le mani e le altre parti del corpo lontane dalla lama. Il contatto con la lama potrebbe comportare il pericolo di gravi lesioni personali, lacerazioni e amputazioni.*

⚠ ***AVVERTENZA:*** *non tentare mai di bloccare l'interruttore nella posizione di accensione.*
Assicurandosi sempre di mantenere un appoggio stabile, con una mano afferrare saldamente l'impugnatura principale e con l'altra l'elemento di presa in materiale espanso con il pollice e le dita attorno ad esso.

1. Spingere la levetta di blocco accensione 6 in avanti e premere il grilletto di azionamento 5.
2. La lama mobile 7 eseguirà un ciclo di taglio. Una volta completato tale ciclo di taglio rilasciare il grilletto di azionamento 5.
3. Per eseguire tagli ripetuti, continuare a tenere premuta la levetta di blocco accensione 6, quindi premere di nuovo il grilletto di azionamento 5.
4. Per spegnere l'elettroutensile rilasciare il grilletto di azionamento 5 e la levetta di blocco accensione 6.

Orientamento della testa delle forbici (Fig. N)

La testa delle forbici da potatura a batteria è orientabile fino a 180° e può essere bloccata in sette posizioni operative diverse. Indossare dei guanti per evitare di rimanere schiacciati e non afferrare la lama con le mani.
AVVERTENZA: RIMUOVERE LA BATTERIA *prima di tentare di orientare la testa delle forbici. Accertarsi che la testa delle forbici sia bloccata in posizione prima di metterle in funzione.*

Come orientare la testa delle forbici da potatura

1. Afferrando saldamente con una mano la testa delle forbici da potatura a batteria, con l'altra mano premere pulsante di blocco orientamento 10 e ruotare il corpo motore per orientarla.
2. Bloccare la testa delle forbici in una delle sette posizioni operative, come illustrato nella Fig. N. Per bloccare in posizione la testa delle forbici da potatura lasciare la presa sul pulsante di blocco orientamento 10. Accertarsi che la posizione della testa delle forbici da potatura a batteria sia bloccata tentando di spostare il corpo motore. Se non è bloccata, ruotarla nella posizione di blocco più vicina.

Gancio di rimozione dei rami (Fig. A)

⚠ ***ATTENZIONE:*** *il gancio di rimozione dei rami non è un gancio per cintura.*
Questa forbice da potatura a batteria con asta include un gancio di rimozione dei rami 9 che ha lo scopo di aiutare a rimuovere i rami potati di dimensioni piccole e medie.

Taglio leggero/Potatura con la forbice da potatura a batteria con asta (Fig. A, O)

⚠ ***PERICOLO:*** *Tenere le mani e le altre parti del corpo lontane dalle lame. L'eventuale contatto con le lame provocherebbe gravi lesioni personali.*

⚠ ***AVVERTENZA:*** *per proteggersi dalle lesioni personali, osservare le seguenti indicazioni:*

- *Leggere il manuale di istruzioni prima dell'uso. Conservare il manuale di istruzioni.*
- *Prima di ogni utilizzo controllare che tra i rami non siano presenti oggetti estranei, come fili metallici o recinzioni.*
- *Non sporgersi eccessivamente.*
- *Non usare la forbice in presenza di umidità.*

⚠ ***ATTENZIONE:*** *non usare la lama per tagliare rami di diametro superiore a 38 mm. Utilizzare la forbice da potatura a batteria per tagliare rami di diametro inferiore o uguale a 38 mm.*
IMPORTANTE: non utilizzare mai una forbice da potatura a batteria con asta che sia danneggiata o regolata in modo non corretto, o che non sia completamente e saldamente assemblata. Assicurarsi che la lama mobile 7 si arresti quando si rilascia il grilletto di azionamento. Non regolare mai la lama mobile 7 con il motore è in funzione o la batteria è installata.

⚠ ***AVVERTENZE:***

- ***non mettersi mai direttamente sotto il ramo che si sta tagliando.*** *Posizionarsi sempre al riparo dalla traiettoria di caduta dei detriti.*
- ***Indossare sempre dispositivi di protezione per gli occhi, i piedi e il corpo.*** *Indossare una protezione per il corpo che contribuisca a ridurre il rischio di lesioni personali durante l'uso di questo elettroutensile.*
- ***Usare sempre entrambe le mani quando si utilizza la forbice da potatura a batteria con asta.*** *Tenere la forbice da potatura a batteria con asta e prolunga con entrambe le mani per evitare di perdere il controllo dell'utensile.*
- ***Non stare mai in piedi su una scala o un altro supporto instabile mentre si utilizza la forbice da potatura a batteria con asta.*** *Evitare sempre qualsiasi posizione che possa causare la perdita di equilibrio con conseguenti lesioni personali gravi.*
- ***Tenere eventuali persone presenti ad almeno 15 m di distanza dall'area di lavoro.*** *Eventuali distrazioni possono provocare la perdita di controllo dell'elettroutensile.*
- ***Pericolo di elettrocuzione.*** *Per prevenire scosse elettriche non lavorare entro 15 m di distanza da linee elettriche sospese. Verificare sempre se nell'area circostante siano presenti linee elettriche nascoste.*
- ***Non tenere l'impugnatura della forbice da potatura a batteria con asta con il grilletto di azionamento oltre l'altezza della spalla.***

Posizione di lavoro (Fig. L)

Mantenere un appoggio stabile e l'equilibrio e non sbilanciarsi. Durante la potatura indossare occhiali di protezione e calzature antiscivolo e guanti. Tenere saldamente le forbici. Tenere in mano la forbice per potatura a batteria come illustrato nella Fig. L. Fare riferimento alla sezione ***Posizione corretta delle mani*** per maggiori informazioni. Non afferrare mai la forbice dalle lame.

1. Posizionare il ramo da tagliare tra la lama mobile **7** e la lama fissa **8**.
2. Spingere la levetta di blocco accensione **6** in avanti e premere il grilletto di azionamento **5**.
3. La lama mobile **7** eseguirà un ciclo di taglio e taglierà il ramo.
4. rilasciare il grilletto di azionamento.

NOTA: se si devono tagliare potare più rami nello stesso momento è possibile tenere premuta la levetta di blocco accensione **6** e azionare il grilletto **5** quando necessario. Diversamente, ripetere i passaggi 1- 4.

MANUTENZIONE

Questo apparato è stato progettato per funzionare a lungo con una manutenzione minima. Per avere prestazioni sempre soddisfacenti occorre avere cura dell'apparato e sottoporlo a pulizia periodica.

⚠ ***AVVERTENZA: per ridurre il rischio di gravi lesioni personali, spegnere l'apparato e staccare il pacco batteria prima di eseguire qualsiasi regolazione o rimozione/ installazione di dotazioni o accessori.*** *Un avvio accidentale può causare lesioni.*

Il caricabatteria e il pacco batteria non sono parti riparabili.

Per informazioni sui contatti dei centri di assistenza, consultare il retro di questo manuale o visitare il sito web **www.2helpU.com**.

Rimozione e installazione delle lame (Fig. P)

⚠ ***PERICOLO: per ridurre il rischio di gravi lesioni personali, spegnere l'elettroutensile e rimuovere la batteria prima di eseguire qualsiasi regolazione o rimozione/installazione di dotazioni o accessori.*** *Un avvio accidentale potrebbe provocare gravi lesioni alle persone.*

⚠ ***PERICOLO: RISCHIO DI LESIONI PERSONALI.*** *AL MOMENTO DI RIASSEMBLARE IL GRUPPO LAME, ASSICURARSI CHE SIANO INSTALLATE CORRETTAMENTE TUTTE LE PARTI, COME DESCRITTO SOTTO. UN ASSEMBLAGGIO SCORRETTO DELLA LAMA MOBILE O DI ALTRE PARTI DEL GRUPPO LAME POTREBBE CAUSARE LESIONI PERSONALI GRAVI.*

⚠ ***AVVERTENZA:*** *indossare guanti e un dispositivo di protezione per gli occhi idonei. Fare attenzione al filo della lama.*

Le lame di ricambio sono disponibili presso il centro di assistenza autorizzato più vicino. Queste forbici per potatura a batteria richiedono una lama mobile di ricambio DCMPPRB1-QZ.

1. Rimuovere la batteria.
2. Indossare occhiali di sicurezza e guanti idonei e fare attenzione a non tagliarsi.
3. Posizionare l'utensile su una superficie liscia e orizzontale.
4. Utilizzando la chiave a brugola in dotazione **14**, allentare e rimuovere la vite di fissaggio della lama mobile **21** e il dado **22**, come illustrato nella Fig. P.
5. Girare la forbice sull'altro lato.
6. Utilizzando la chiave a brugola **14**, rimuovere la vite di fissaggio della lama mobile **23** e il dado **24**, come illustrato nella Fig. P.
7. Rimuovere la lama mobile **7**, come illustrato nella Fig. P.
8. Installare la nuova lama mobile.

NOTA: Assicurarsi che il tagliente della lama mobile sia rivolto verso la lama fissa, come illustrato nella Fig. P.

9. Infilare la vite di fissaggio della lama mobile **23** e la vite di fissaggio della lama fissa **21** attraverso la lama mobile e l'attacco a vite **25** nel rispettivo dado **24**, **22**.
10. Utilizzare la chiave a brugola per stringere completamente la vite di fissaggio della lama mobile **23**.
11. Utilizzare la chiave a brugola **14** per stringere completamente la vite di fissaggio della lama fissa **21**, come illustrato nella Fig. P.

Manutenzione della lama (Fig. Q)

⚠ ***AVVERTENZA:*** *Indossare guanti e occhiali di protezione idonei quando si smonta, si affila e si installa una lama.*

Le lame sono realizzate in acciaio temprato di alta qualità e con l'uso normale non richiedono di essere riaffilate. Tuttavia, se dovessero essere accidentalmente colpiti un recinto, delle pietre, un vetro o altri oggetti duri, potrebbe crearsi un intaglio nella lama. Non è necessario eliminare tale intaglio, salvo che interferisca con il movimento della lama mobile. In caso di caduta dell'accessorio tagliasiepi, ispezionarlo accuratamente per verificare se sia in qualche modo danneggiato. Se la lama mobile è piegata, l'alloggiamento crepato, le impugnature rotte o se si dovesse notare qualsiasi altra condizione che potrebbe compromettere il funzionamento dell'utensile, contattare il centro di assistenza autorizzato per le riparazioni locale prima di rimetterlo in uso.

1. Rimuovere la batteria.

2. Rimuovere la lama mobile dalle forbici per potatura. Vedere le istruzioni nella sezione ***Rimozione e installazione della lama***.

3. Indossare occhiali di sicurezza e guanti idonei e fare attenzione a non tagliarsi.

4. Bloccare la lama mobile 7 in una morsa 26, come illustrato nella Fig. Q.

5. Affilare con attenzione il tagliente 27 della lama mobile con una lima fine 28 o una pietra per affilatura (entrambe non in dotazione), conservando il filo originale.

6. Ispezionare il bordo della lama fissa e rimuovere eventuali bave con una lima fine.

7. Installare la lama mobile come descritto nella sezione ***Rimozione e installazione della lama mobile***.

Lubrificazione delle lame (Fig. A)

1. Dopo l'uso, rimuovere la batteria 15.

2. Applicare con cura un solvente di resina sulle parti esposte delle lame.

Stoccaggio (Fig. A)

1. Dopo l'uso, rimuovere la batteria 15 e installare il coprilama.

2. Tenendo le mani lontane dalle lame, riporre la forbice in un luogo asciutto e fuori dalla portata dei bambini.

Pulizia

⚠ ***AVVERTENZA:*** *soffiare via la polvere dal corpo macchina con aria compressa, non appena vi sia sporco visibile all'interno e intorno alle prese d'aria. Quando si esegue questa procedura indossare un dispositivo di protezione per gli occhi e una maschera antipolvere omologata.*

⚠ ***AVVERTENZA:*** *pericolo di scosse elettriche e rischio meccanico. Prima della pulizia rimuovere la batteria.*

⚠ ***AVVERTENZA:*** *per garantire un funzionamento sicuro ed efficiente, mantenere sempre puliti l'elettroutensile e le feritoie di ventilazione.*

⚠ ***AVVERTENZA:*** *non utilizzare mai solventi o altri prodotti chimici aggressivi per pulire le parti non metalliche dell'elettroutensile. Tali prodotti chimici possono indebolire i materiali utilizzati nelle parti suddette. Usare un panno inumidito solamente con acqua e sapone delicato. Fare in modo di evitare che penetri del liquido all'interno dell'elettroutensile e non immergere alcuno dei suoi componenti direttamente in un liquido.*

Le feritoie di ventilazione possono essere pulite con un pennello asciutto e con setole morbide non metalliche e/o con un aspirapolvere adatto. Non utilizzare acqua né soluzioni detergenti. Indossare un dispositivo di protezione per gli occhi e una maschera antipolvere omologati.

Accessori opzionali

⚠ ***AVVERTENZA:*** *poiché accessori diversi da quelli offerti da DEWALTnon sono stati testati con questo prodotto, l'utilizzo di tali accessori potrebbe essere pericoloso. Per ridurre il rischio di lesioni alle persone, utilizzare soltanto gli accessori consigliati da DEWALT con questo prodotto.*

Rivolgersi al proprio rivenditore per ulteriori informazioni sugli accessori più adatti.

È possibile acquistare una tracolla opzionale, con codice articolo N502343.

Protezione dell'ambiente

I prodotti/Le batterie sono riciclabili, ma, se sono contrassegnati con il simbolo del cassonetto barrato, non devono essere smaltiti con i normali rifiuti domestici.

Lasciare scaricare completamente le batterie e separarle e, se possibile, separare le fonti luminose dal prodotto. È responsabilità dell'utilizzatore provvedere all'eliminazione di tutti i dati personali dal prodotto da smaltire. A quel punto sarà possibile conferirlo presso un centro di raccolta ufficiale o presso un rivenditore aderente all'iniziativa, che nella maggior parte dei casi lo ritirerà a titolo gratuito. L'imballaggio deve essere scartato in base al codice del materiale contrassegnato su di esso. Le istruzioni per l'uso e la sicurezza devono essere smaltite solo quando il prodotto non è più in uso.

Per informazioni sulla gestione dei rifiuti, rivolgersi alla propria comunità locale/al proprio comune di residenza. Per ulteriori informazioni, visitare il sito web **www.2helpU.com** e scansionare il codice QR riportato sopra.

SNOEISCHAAR OP STEEL DCMPP569

WAARSCHUWING: Lees alle veiligheidswaarschuwingen, instructies, illustraties en specificaties in deze handleiding, met inbegrip van de delen over de geleverde accu en lader in een originele gereedschapshandleiding of de afzonderlijke Accu's en laders-handleidingen. *Handleidingen kunnen verkregen worden door contact op te nemen met de klantendienst (raadpleeg de laatste pagina van deze handleiding).*

Technische gegevens

		DCMPP569
Spanning	V_{DC}	18
Type		1
Accutype		Li-Ion
Snoeicapaciteit	mm	38
Gewicht (zonder accu)	kg	3,3

Geluidswaarden en/of trillingswaarden (triax vectorsom) volgens EN62841:		
L_{PA} (emissie geluidsdrukniveau)	dB(A)	50
K (onzekerheid voor het gegeven geluidsniveau)	dB(A)	3,0
L_{WA} (gemeten geluidsvermogensniveau)	dB(A)	67
K (onzekerheid voor het gegeven geluidsniveau)	dB(A)	3,0

Trillingsemissiewaarde a_h <	m/s^2	2,5
Onzekerheid K =	m/s^2	1,5

Het trillings- en/of geluidsemissieniveau dat in dit informatieblad wordt gegeven, is gemeten overeenkomstig een gestandaardiseerde test opgenomen in EN62841-1 en ISO 11680 in onbelaste toestand en kan worden gebruikt om het ene gereedschap met het andere te vergelijken. Het kan worden gebruikt voor een voorlopige inschatting van blootstelling.

WAARSCHUWING: *Het opgegeven trillings- en/of geluidsemissieniveau geldt voor de belangrijkste toepassingen van het gereedschap. Als het gereedschap echter voor andere toepassingen of met andere accessoires wordt gebruikt, of slecht wordt onderhouden, kan de trillings- en/of geluidsemissie verschillen. Dit kan het blootstellingsniveau aanzienlijk verhogen gedurende de totale werkperiode.*

Bij een schatting van het blootstellingsniveau aan vibratie- en/of geluid moet ook rekening worden gehouden met de tijd dat het gereedschap is uitgeschakeld, of aanstaat maar niet werkelijk wordt ingezet bij werkzaamheden. Dit kan het blootstellingsniveau gedurende de totale werkperiode aanzienlijk verlagen.

Stel vast of er nog aanvullende veiligheidsmaatregelen zijn ter bescherming van de gebruiker tegen de effecten van trilling en/of geluid, zoals: goed onderhoud van gereedschap en de accessoires, de handen warm houden (relevant voor trilling), organisatie van werkpatronen.

EG-conformiteitsverklaring Machinerichtlijn

CE

Snoeischaar op steel DCMPP569

DEWALT verklaart dat de producten die zijn beschreven onder ***Technische Gegevens*** voldoen aan:
2006/42/EC, EN62841-1:2015 +A11:2022, EN ISO 12100:2010.

Deze producten zijn ook conform richtlijnen 2014/30/EU en 2011/65/EU. Neem voor meer informatie contact op met DEWALT op het volgende adres of raadpleeg de achterzijde van de handleiding.

De ondergetekende is verantwoordelijk voor de samenstelling van het technische bestand en legt deze verklaring af namens DEWALT.

Markus Rompel
Vice-President Engineering, E-Europe
DEWALT, Richard-Klinger-Straße 11,
65510, Idstein, Duitsland
18.11.2024

WAARSCHUWING: *Lees de instructiehandleiding om het risico op letsel te verminderen.*

Definities: Veiligheidsrichtlijnen

De definities hieronder beschrijven de ernstgraad voor elk signaalwoord. Gelieve de handleiding te lezen en op deze symbolen te letten.

GEVAAR: *Wijst op een dreigende gevaarlijke situatie die, indien niet vermeden, zal leiden* ***tot de dood of ernstige verwondingen****.*

WAARSCHUWING: *Wijst op een mogelijk gevaarlijke situatie die, indien niet vermeden,* ***zou kunnen*** *leiden tot* ***de dood of ernstige letsels.***

VOORZICHTIG: *Wijst op een mogelijk gevaarlijke situatie die, indien niet vermeden,* ***kan*** *leiden tot* ***kleine of matige letsels.***

OPMERKING: *Geeft een handeling aan* ***waarbij geen persoonlijk letsel optreedt*** *die, indien niet voorkomen,* ***schade aan goederen kan*** *veroorzaken.*

Wijst op risico van een elektrische schok.

Wijst op brandgevaar.

ALGEMENE VEILIGHEIDSWAARSCHUWINGEN VOOR ELEKTRISCH GEREEDSCHAP

WAARSCHUWING: Lees alle veiligheidswaarschuwingen, instructies, illustraties en specificaties die bij dit gereedschap zijn meegeleverd. *Het niet opvolgen van alle onderstaande instructies kan leiden tot een elektrische schok, brand en/of ernstig persoonlijk letsel.*

BEWAAR ALLE WAARSCHUWINGEN EN INSTRUCTIES ALS TOEKOMSTIG REFERENTIEMATERIAAL

De term „elektrisch gereedschap" in de waarschuwingen verwijst naar uw (met een snoer) op de netspanning aangesloten elektrische gereedschap of naar (draadloos) elektrisch gereedschap met een accu.

1) Veiligheid Werkplaats

a) ***Houd het werkgebied schoon en goed verlicht.*** *Rommelige of donkere gebieden zorgen voor ongelukken.*

b) ***Bedien elektrische gereedschappen niet in een explosieve omgeving, zoals in de nabijheid van ontvlambare vloeistoffen, gassen of stof.*** *Elektrische gereedschappen veroorzaken vonken die het stof of de dampen kunnen doen ontbranden.*

c) ***Houd kinderen en omstanders op een afstand terwijl u een elektrisch gereedschap bedient.*** *Als u wordt afgeleid kunt u de controle over het gereedschap verliezen.*

2) Elektrische Veiligheid

a) ***Stekkers van elektrisch gereedschap moeten in het stopcontact passen. Pas de stekker nooit op enige manier aan. Gebruik geen adapterstekkers samen met geaard elektrisch gereedschap.*** *Niet aangepaste stekkers en passende contactdozen verminderen het risico op een elektrische schok.*

b) ***Vermijd lichamelijk contact met geaarde oppervlaktes zoals buizen, radiatoren, fornuizen en ijskasten.*** *Er bestaat een verhoogd risico op een elektrische schok als uw lichaam geaard is.*

c) ***Stel elektrisch gereedschap niet bloot aan regen of natte omstandigheden.*** *Als er water in een elektrisch gereedschap terecht komt, verhoogt dit het risico op een elektrische schok.*

d) ***Behandel het stroomsnoer voorzichtig. Gebruik het stroomsnoer nooit om het elektrische gereedschap te dragen of te trekken, of de stekker uit het stopcontact te halen. Houd het snoer uit de buurt van warmte, olie, scherpe randen, of bewegende onderdelen.*** *Beschadigde snoeren of snoeren die in de war zijn verhogen het risico op een elektrische schok.*

e) ***Als u een elektrisch gereedschap buitenshuis gebruikt, gebruikt u een verlengsnoer dat geschikt is voor gebruik buitenshuis.*** *Het gebruik van een verlengsnoer dat geschikt is voor buitenshuis, vermindert het risico op een elektrische schok.*

f) ***Als het gebruik van een elektrisch gereedschap op een vochtige locatie onvermijdelijk is, gebruikt u een stroomvoorziening die beveiligd is met een aardlekschakelaar.*** *Het gebruik van een aardlekschakelaar vermindert het risico op een elektrische schok.*

3) Persoonlijke Veiligheid

a) ***Blijf alert, kijk wat u doet en gebruik uw gezonde verstand als u een elektrisch gereedschap bedient. Gebruik het gereedschap niet als u vermoeid bent of onder de invloed van drugs, alcohol of medicatie bent.*** *Een moment van onoplettendheid tijdens het bedienen van elektrische gereedschappen kan leiden tot ernstig persoonlijk letsel.*

b) ***Gebruik een beschermende uitrusting. Draag altijd oogbescherming.*** *Beschermende uitrusting zoals een stofmasker, antislip veiligheidsschoenen, een helm, of gehoorbescherming gebruikt in de juiste omstandigheden zal het risico op persoonlijk letsel verminderen.*

c) ***Vermijd onbedoeld starten. Zorg ervoor dat de schakelaar in de ‚off' (uit) stand staat voordat u het gereedschap aansluit op de stroombron en/of accu, het oppakt of ronddraagt.*** *Het ronddragen van elektrische gereedschappen met uw vinger op de schakelaar of het aanzetten van elektrische gereedschappen waarvan de schakelaar aan staat, zorgt voor ongelukken.*

d) ***Verwijder alle stelsleutels of moersleutels voordat u het elektrische gereedschap aan zet.*** *Een moersleutel of stelsleutel die in een ronddraaiend onderdeel van het elektrische gereedschap is achtergelaten kan leiden tot persoonlijk letsel.*

e) ***Rek u niet te ver uit. Blijf altijd stevig en in balans op de grond staan.*** *Dit zorgt voor betere controle van het elektrische gereedschap in onverwachte situaties.*

f) ***Draag geschikte kleding. Draag geen loszittende kleding of sieraden. Houd uw haar en kleding uit de buurt van bewegende onderdelen.*** *Loszittende kleding, sieraden of lang haar kunnen door bewegende delen worden gegrepen.*

g) ***Als er in apparaten wordt voorzien voor het aansluiten van stofverwijdering- of verzamelapparatuur, zorg er dan voor dat deze correct worden aangesloten en gebruikt.*** *Het gebruik van een stofverzamelaar kan aan stof gerelateerde gevaren verminderen.*

h) ***Denk niet dat u, doordat u het gereedschap veel hebt gebruikt, het allemaal wel weet en dat u de veiligheidsbeginselen kunt negeren.*** *Een onvoorzichtige actie kan in een fractie van een seconde ernstig letsel tot gevolg hebben.*

4) Gebruik en Verzorging van Elektrisch Gereedschap

a) ***Forceer het gereedschap niet. Gebruik het juiste elektrische gereedschap voor uw toepassing.*** *Het juiste elektrische gereedschap voert de werkzaamheden beter en veiliger uit waarvoor het is ontworpen.*

b) ***Gebruik het gereedschap niet als de schakelaar het niet aan en uit kan zetten.*** *Leder gereedschap dat niet met de schakelaar kan worden bediend is gevaarlijk en moet worden gerepareerd.*

c) ***Trek de stekker uit het stopcontact en/of neem de accu, als deze kan worden losgenomen, uit het elektrisch gereedschap en voer daarna pas aanpassingen uit, wissel daarna pas accessoires of berg daarna pas het gereedschap op.*** *Dergelijke preventieve veiligheidsmaatregelen verminderen het risico dat het elektrisch gereedschap per ongeluk opstart.*

d) ***Bewaar gereedschap dat niet wordt gebruikt buiten het bereik van kinderen en laat niet toe dat personen die onbekend zijn met het elektrische gereedschap of deze instructies het gereedschap bedienen.*** *Elektrische gereedschappen zijn gevaarlijk in handen van ongetrainde gebruikers.*

e) ***Onderhoud elektrische gereedschappen. Controleer op verkeerde uitlijning en het grijpen van bewegende onderdelen, breuk van onderdelen en andere omstandigheden die de werking van het gereedschap nadelig kunnen beïnvloeden. Zorg dat het gereedschap voor gebruik wordt gerepareerd als het beschadigd is.*** *Veel ongelukken worden veroorzaakt door slecht onderhouden gereedschap.*

f) ***Houd snijdgereedschap scherp en schoon.*** *Correct onderhouden snijdgereedschappen met scherpe snijdranden lopen minder snel vast en zijn gemakkelijker te beheersen.*

g) **Gebruik het elektrische gereedschap, de accessoires en gereedschapsonderdelen enz. in overeenstemming met deze instructies, waarbij u rekening houdt met de werkomstandigheden en de werkzaamheden die dienen te worden uitgevoerd.** *Gebruik van het elektrische gereedschap voor werkzaamheden die anders zijn dan het bedoelde gebruik, kunnen leiden tot een gevaarlijke situatie.*

h) **Houd de handgrepen en oppervlakken die u beet pakt, droog, schoon en vrij van olie en vet.** *Door gladde handgrepen en oppervlakken die u beet pakt, kan veilig werken en bedienen van het gereedschap in onverwachte situaties onmogelijk worden.*

5) Gebruik en Verzorging van Gereedschap op Accu

a) **Gebruik alleen de lader die door de fabrikant wordt opgegeven.** *Een lader die geschikt is voor één accutype, kan een risico op brand veroorzaken indien gebruikt met een andere accu.*

b) **Gebruik elektrische gereedschappen uitsluitend met speciaal omschreven accu's.** *Gebruik van andere accu's kan leiden tot letsel en brandgevaar.*

c) **Als de accu niet in gebruik is, dient u deze uit de buurt te houden van andere metalen voorwerpen zoals paperclips, munten, sleutels, spijkers, schroeven of andere kleine metalen voorwerpen die een verbinding van het ene contactpunt met het andere kunnen maken.** *Het kortsluiten van de accucontactpunten samen kan brandwonden of brand veroorzaken.*

d) **Als het gereedschap te zwaar wordt belast, kan er vloeistof uit de accu lekken; vermijd contact hiermee. Als u per ongeluk hier toch mee in contact komt, spoelt u met water. Als de vloeistof in contact met de ogen komt, dient u daarnaast medische hulp in te roepen.** *Vloeistof afkomstig uit de accu kan irritatie of brandwonden veroorzaken.*

e) **Werk niet met een accu of met gereedschap dat beschadigd is of waaraan wijzigingen zijn aangebracht.** *Beschadigde of gemodificeerde accu's kunnen onvoorspelbaar gedrag vertonen dat kan leiden tot brand, explosie of een risico van letsel.*

f) **Stel een accu of gereedschap niet bloot aan open vuur of uitzonderlijk hoge temperatuur.** *Brand of een temperatuur boven de 130 °C kunnen de accu doen exploderen.*

g) **Volg alle instructies voor het opladen en laad de accu of het gereedschap niet op buiten het temperatuurbereik dat in de instructies wordt opgegeven.** *Door op onjuiste wijze opladen of opladen bij een temperatuur buiten het opgegeven bereik kan de accu beschadigd raken en het risico van brand toenemen.*

6) Service

a) **Zorg dat u gereedschap wordt onderhouden door een erkende reparateur die uitsluitend identieke vervangende onderdelen gebruikt.** *Dit zorgt ervoor dat de veiligheid van het gereedschap blijft gegarandeer.*

b) **Probeer nooit beschadigde accu's te repareren.** *De reparaties aan accu's mogen alleen worden uitgevoerd door de fabrikant of door geautoriseerde servicecentra.*

VEILIGHEIDSWAARSCHUWINGEN VOOR SNOEISCHAREN

a) **Gebruik de snoeischaar niet in slechte weersomstandigheden, vooral niet bij een risico op bliksem.** *U loopt dan minder risico om door de bliksem te worden getroffen.*

b) **Houd alle elektriciteitsdraden en -kabels weg van de plek waar u knipt. Snoeren of kabels kunnen aan het oog onttrokken worden en per ongeluk door het mes worden doorgesneden.**

c) **Houd de snoeischaar uitsluitend vast bij de geïsoleerde handgrepen, omdat het mes verborgen bedrading kan raken.** *Wanneer een draad "onder spanning" wordt geraakt door de messen, kunnen blootliggende metalen onderdelen van de snoeischaar "onder spanning" komen te staan en de gebruiker een elektrische schok geven.*

d) **Houd alle lichaamsdelen uit de buurt van het mes. Een moment van onoplettendheid bij het gebruik van de snoeischaar kan leiden tot ernstig persoonlijk letsel.**

e) **Verzeker altijd dat u stevig staat en gebruik de snoeischaar alleen als u op de grond staat.** *Gladde of niet stabiele oppervlakken kunnen leiden tot het verliezen van het evenwicht of de controle over de machine.*

f) **Wees erop bedacht dat takken die worden belast, kunnen terugveren wanneer u deze worden doorgezaagd. Zodra de spanning in de houtvezels vrijkomt, kan de tak de gebruiker raken en persoonlijk letsel veroorzaken.**

g) **Gebruik de snoeischaar niet in een boom, op een ladder of een andere instabiele ondersteuning.** *De snoeischaar op deze manier gebruiken, kan leiden tot verlies van evenwicht, verlies van controle en persoonlijk letsel.*

h) **Verzeker, tijdens het verwijderen van verstrikt materiaal of het uitvoeren van onderhoud aan de snoeischaar, dat de accu is verwijderd of losgekoppeld.** *Het onverwacht starten van de snoeischaar, terwijl verstrikt materiaal wordt verwijderd of onderhoud/reparatie wordt uitgevoerd, kan ernstig letsel tot gevolg hebben.*

i) **Schakel de snoeischaar uit of koppel de voeding los tijdens het onderbreken of na voltooiing van het werk.** *Het uitschakelen of spanningsloos zetten van de snoeischaar voorkomt letsels vanwege het onbedoeld bedienen van de aan-/uitschakelaar.*

j) **Draag de snoeischaar aan de handgreep met het mes gesloten en de machine volledig uitgeschakeld.** *De snoeischaar op de juiste manier dragen, verkleint het risico op onbedoeld starten met persoonlijk letsel door de messen als gevolg.*

k) **Gebruik altijd beide handen tijdens het gebruiken van een snoeischaar op steel.** *Houd de machine met twee handen vast, om verlies van de controle te vermijden.*

l) **Gebruik de snoeischaar op steel nooit in de buurt van elektrische leidingen, om het risico op elektrocutie te verkleinen.** *Contact met of gebruik in de buurt van elektriciteitsdraden kan ernstig letsel of een elektrische schok met de dood tot gevolg, veroorzaken.*

SPECIFIEKE VEILIGHEIDSREGELS

⚠ **WAARSCHUWING: Werk niet met dit apparaat in de buurt van elektriciteitsleidingen.** *Het apparaat is niet ontworpen voor beveiliging tegen elektrische schok in het geval van contact met elektrische leidingen boven uw hoofd. Raadpleeg de lokale regelgeving voor veilige afstand tot elektriciteitsdraden boven uw hoofd en zorg ervoor dat de werkstand veilig is en stevig vergrendeld, voordat u de snoeischaar op steel gebruikt.*

⚠ **WAARSCHUWING: Controleer altijd op mogelijk verborgen elektrische bedrading.**

- ***Lees en begrijp, voor een veilig gebruik, alle instructies voordat u de snoeischaar op steel gebruikt.*** *Volg alle veiligheidsinstructies op. Als u nalaat alle veiligheidsinstructies die hieronder worden vermeld, op te volgen, kan dat ernstig persoonlijk letsel tot gevolg hebben.*
- ***Kijk wat u doet.*** *Gebruik uw gezond verstand. Gebruik de snoeischaar op steel niet als u vermoeid bent.*
- ***Gebruik de snoeischaar op steel alleen voor het snoeien van takken van bomen.*** *Gebruik de snoeischaar op steel niet voor doeleinden waarvoor deze niet is bedoeld. Niet gebruiken voor het snoeien van andere zaken.*
- ***Gebruik de snoeischaar op steel niet in slechte weersomstandigheden, vooral niet bij een risico op bliksem.*** *U loopt dan minder het risico door de bliksem te worden getroffen.*
- ***Alleen volwassenen die goede instructies hebben gekregen, mogen de snoeischaar op steel gebruiken.*** *Laat nooit kinderen ermee werken.*
- ***Laat niet kinderen of niet-geïnstrueerde volwassenen dit apparaat gebruiken.***
- *Draag de volgende veiligheidsuitrusting tijdens het werken met de snoeischaar op steel:*
  - *zware handschoenen*
  - *veiligheidsschoenen met stalen tip en antislip- zolen*
  - *veiligheidsbril of een gezichtsscherm*
  - *een veiligheidshelm*
  - *masker voor uw gezicht of een stofmasker (als u werkt in een stoffige omgeving)*
- ***Draag een lange broek en schoenen van zware kwaliteit.*** *Draag geen losse kleding, korte broek, welke sieraden dan ook, en loop niet op blote voeten.*
- *Bind lang haar samen zodat om te voorkomen dat het verstrikt raak in bewegende onderdelen.*
- *Zorg vóór het snoeien altijd voor het volgende:*
  - *ruim de werkplek op*
  - *stevige ondergrond om te staan*
  - *een weg om vallende taken te ontwijken*
- *Inspecteer de boom voor u gaat snoeien. Houd er rekening mee dat takken vrij op de grond moeten kunnen vallen.*
- *Gebruik uw snoeischaar op steel om jonge bomen te vellen.*

Tijdens het gebruiken van de snoeischaar op steel

⚠ ***GEVAAR: Beperk het risico van een elektrische schok, gebruik het gereedschap niet op natte oppervlakken.*** *Niet blootstellen aan regen. Binnenshuis opbergen.*

⚠ ***GEVAAR: Voorkom per ongeluk inschakelen*** *– draag het apparaat niet met een vinger op de schakelaar, terwijl de accu in het apparaat zit. Schakel het apparaat vooral uit wanneer u de accu plaatst.*

- *Houd het gereedschap alleen vast aan de daarvoor voorziene greepoppervlakken: een hand op de hoofdhandgreep en een op de greep van schuimmateriaal.*
- *Blijf alert. Gebruik uw gezond verstand terwijl u met het apparaat werkt.*
- *Houd uw werkomgeving schoon en opgeruimd. Wanneer werkplekken rommelig zijn, kan dat verwondingen tot gevolg hebben.*
- *Verwijder altijd de accu uit de snoeischaar op steel na het snoeien of als u het gereedschap onbeheerd achterlaat.*
- *Houd kinderen, dieren en omstaanders op een afstand van tenminste 15 m (50') van de snoeischaar op steel. Er mag slechts één snoeischaar op steel worden gebruikt op de werkplek.*
- *Grijp het blootliggende snoeimes niet vast tijdens het oprapen of vasthouden van de snoeischaar.*
- *Houd uw vinger weg van de Aan/Uit-schakelaar tot u zo ver bent dat u gaat zagen.*
- *Houd alle lichaamsdelen uit de buurt van het snijmes als de snoeischaar op steel in werking is.*
- *Forceer de snoeischaar op steel niet tijdens het snoeien. Oefen lichte druk uit. Het gereedschap werkt beter en veiliger als u het binnen het aangegeven capaciteitsbereik gebruikt.*
- *Draag de snoeischaar op steel van de ene plaats naar de andere:*
  - *met de accu verwijdert,*
  - *met uw vingers uit de buurt van de aan/uit-schakelaar,*
  - *door de steel op het evenwichtspunt vast te houden, en*
  - *met het snijmes naar achter en de mesbeschermkap geplaatst.*
- *Werk niet met het apparaat bij slecht licht.*
- *Blijf stevig en in evenwicht staan. Reik niet buiten uw macht. Te ver reiken kan tot verlies van evenwicht leiden.*
- *Houd alle lichaamsdelen weg bij de bewegende onderdelen.*
- *Gebruik onder geen enkele voorwaarde een hulpstuk of accessoire op dit product dat niet bij het product is geleverd, of niet in deze gebruikshandleiding is aangeduid als geschikt voor gebruik met dit product.*
- *Inspecteer de snoeischaar op steel voor elk gebruik en nadat u het apparaat hebt laten vallen of na andere stoten. Controleer dat er niet een beschadiging van enig belang is.*

Gebruik de snoeischaar op steel niet:

- *terwijl u onder invloed bent van alcohol, medicijnen of drugs.*
- *in de regen of op vochtige of natte plekken.*
- *waar zeer onbrandbare vloeistoffen of gassen aanwezig zijn.*
- *als de snoeischaar op steel is beschadigd, niet goed is afgesteld of niet volledig en stevig gemonteerd is.*
- *als de aan/uit-schakelaar de snoeischaar op steel niet in- en uitschakelt. Het snijmes zal openen als u de schakelaar loslaat. Laat een defecte schakelaar vervangen in een erkend servicecentrum. Zie* **Accessoires** *onder* **Onderhoud**.
- *als u haast hebt.*
- *als u in een boom zit of op een ladder staat.*
- *op een antenne-installatie, een emmer of op een platform staat.*
- *bij harde wind of stormachtig weer.*

ALGEMENE VEILIGHEIDSREGELS

⚠ ***GEVAAR: Gevaar voor elektrische schok.*** *Ernstig letsel of een ongeval met dodelijke afloop door elektrocutie als elektriciteitsleidingen worden geraakt. Nooit gebruiken in de buurt van een elektrische voeding, draden of bovengrondse hoogspanningslijnen.*

⚠ ***WAARSCHUWING: Lees en begrijp de gebruikershandleiding voor veilig gebruik.*** *Draag een gezichtsscherm (en/of veiligheidsbril) en een helm om u te beschermen tegen vallend afval. Houd altijd het werkgebied en een uitweg vrij, en houd rekening met de locatie van takken en twijgen*

ter voorkoming van vallende takken en vallend materiaal. Houd omstaanders op een afstand van 15 m (50') tijdens het gebruiken van de snoeischaar. Beperk het risico van een elektrische schok, gebruik het gereedschap niet op natte oppervlakken. Niet blootstellen aan regen. Binnenshuis opbergen.

- *Bescherm uzelf tegen vallende takken, ga niet vlak onder de tak staan die u afzaagt. De unit mag niet onder een hoek van meer dan 60° worden gehouden vanaf grondniveau.*
- *Houd de handgrepen droog, schoon en vrij van olie.*

Onderhoud

- *Onderhoud aan gereedschap moet uitsluitend door gekwalificeerd onderhoudspersoneel worden uitgevoerd. Reparaties, service of onderhoud die door niet-gekwalificeerd personeel worden uitgevoerd zouden een risico van letsel kunnen geven. Raadpleeg het hoofdstuk* **Onderhoud** *van deze handleiding.*
- *Gebruik, wanneer u onderhoud aan gereedschap verricht, uitsluitend identieke vervangende onderdelen. Volg de instructies in het hoofdstuk* **Onderhoud** *van deze handleiding. Gebruik van niet-geautoriseerde onderdelen of het niet opvolgen van onderhoudsinstructies kan een risico van elektrische schok of letsel doen ontstaan.*

Stalling

- *Berg het gereedschap binnenshuis op. De beste opslagplaats is er een die koel en droog is, afgeschermd van direct zonlicht en overmatige warmte of koude en buiten bereik van kinderen.*

Overige risico's

Ondanks het toepassen van de relevante veiligheidsvoorschriften en het implementeren van veiligheidsvoorzieningen kunnen sommige overige risico's niet worden vermeden. Dit zijn:

- *Gehoorbeschadiging.*
- *Risico op persoonlijk letsel door deeltjes die worden weggeslingerd.*
- *Risico van brandwonden omdat accessoires tijdens het gebruik heet worden.*
- *Risico van persoonlijk letsel als gevolg van langdurig gebruik.*

Accutype

Deze accu's kunnen worden gebruikt:

Accu	(kg)	Accu	(kg)
DCB546	1,08	**DCB183/B/G**	0,40
DCB547	1,46	**DCB184/B/G**	0,62
DCB548	1,46	**DCB185**	0,35
DCB549	2,12	**DCB187**	0,54
DCB181	0,35	**DCB189**	0,54
DCB182	0,61	**DCBP034/G**	0,32

Raadpleeg de handleiding van de accu/lader voor meer informatie.

Markeringen op het gereedschap

De volgende pictogrammen staan op het gereedschap vermeld:

Lees de gebruiksaanwijzing vóór gebruik.

Draag altijd een helm en gehoor- en oogbescherming.

Draag beschermende handschoenen.

Draag beschermende en anti-slipschoenen.

Stel het gereedschap niet bloot aan regen of een hoge luchtvochtigheid en laat het niet buiten liggen wanneer het regent.

Houd uw handen uit de buurt van het snoeimes.

Elektrocutiegevaar. Blijf op een afstand van minimaal 15 m van bovengrondse hoogspanningslijnen.

Houd omstanders op afstand. Schakel het gereedschap uit. Neem, voordat u onderhoud aan het gereedschap uitvoert, de accu uit het gereedschap.

Positie datumcode (Afb. A)

De productiedatumcode **29** bestaat uit een 4-cijferig jaar gevolgd door een 2-cijferige week en wordt uitgebreid met een 2-cijferige fabriekscode.

Beschrijving (Afb. A)

⚠ ***WAARSCHUWING:*** *Pas het gereedschap of een onderdeel ervan nooit aan. Dit kan schade of persoonlijk letsel tot gevolg hebben.*

1. Handgreep compleet
2. Midden van de verlengde stang
3. Snoeischaareenheid
4. Hoofdhandgreep
5. Aan/uit-schakelaar
6. Hendel voor vergrendeling in de uit-stand
7. Snijmes
8. Vast snijmes
9. Haak voor het verwijderen van takken
10. Knop voor draaivergrendeling
11. Greep van schuimmateriaal
12. Stang met schroefdraad
13. Mof met schroefdraad
14. Inbussleutel
15. Accu†
16. Accuvrijgaveknop
17. Mesafdekking

†Inbegrepen bij sommige pakketten.

OPMERKING: Controleer of het gereedschap, de onderdelen of accessoires mogelijk zijn beschadigd tijdens het transport.

Bedoeld gebruik

Uw DEWALT, DCMPP569 snoeischaar op steel werd ontworpen voor residentiële trimtoepassingen en is ideaal voor snoeitoepassingen tot 38 mm (1,5") in diameter. De snoeischaar is uitsluitend bedoeld voor plantmateriaal.

NIET gebruiken in natte omstandigheden of in de aanwezigheid van ontvlambare vloeistoffen of gassen.

Deze snoeischaar is professioneel elektrisch gereedschap.

LAAT KINDEREN niet met het gereedschap in contact komen. Toezicht is vereist als onervaren personen dit gereedschap gebruiken.

• **Jonge kinderen en personen met een zwakke gezondheid.** Dit apparaat is niet bedoeld voor gebruik door jonge kinderen en personen met een zwakke gezondheid, zonder toezicht.

• Dit product is niet bedoeld voor gebruik door personen (waaronder kinderen) die verminderde fysieke, zintuiglijke of psychische mogelijkheden hebben; wanneer sprake is van gebrek aan ervaring, kennis of vaardigheden is gebruik alleen toegestaan onder toezicht van een persoon die verantwoordelijk is voor de veiligheid van gebruikers. Laat nooit kinderen alleen met dit product.

MONTAGE EN AANPASSINGEN

⚠ ***WAARSCHUWING: Om het gevaar op ernstig persoonlijk letsel te verminderen, zet u het gereedschap uit en ontkoppelt u de accu, voordat u enige aanpassing maakt of hulpstukken of accessoires verwijdert/installeert.*** *Het onbedoeld opstarten kan letsel veroorzaken.*

⚠ ***WAARSCHUWING:*** *Gebruik alleen de accusets en laders van DEWALT.*

De accu in het gereedschap plaatsen en de accu uit het gereedschap nemen (Afb. B)

OPMERKING: Controleer dat de accu (15) geheel is opgeladen.

De accu in de handgreep van het gereedschap plaatsen

1. Houd de accu tegenover de rails in de handgreep van het gereedschap (Afb. B).
2. Schuif de accu in de handgreep tot deze stevig vastzit en let er vooral op dat u de accu hoort vastklikken.

De accu uit het gereedschap nemen

1. Druk op de vrijgaveknop van de accu (16) en trek de accu stevig uit de handgreep van het gereedschap.
2. Zet de accu in de lader.

Accu's met vermogenmeter (Afb. C)

Er zijn accu's van de merken DEWALT met een vermogenmeter en deze (30) bestaat uit drie groene LED-lampjes die een aanduiding geven van de resterende lading van de accu.

U kunt de vermogenmeter activeren door de knop van de vermogenmeter ingedrukt te houden. Een combinatie van de drie groene LED-lampjes gaat branden en dat geeft een aanduiding van de hoeveelheid lading die de accu nog heeft. Wanneer de lading in de accu onder het bruikbare niveau ligt, gaat de vermogenmeter niet branden en moet de accu worden opgeladen.

OPMERKING: De accumeter geeft slechts een indicatie van de hoeveelheid lading die de accu nog heeft. De indicator geeft geen aanwijzingen over de functionaliteit van het gereedschap en is onderhevig aan schommelingen afhankelijk van productcomponenten, temperatuur en de toepassing door de eindgebruiker.

De snoeischaareenheid en handgreepeenheid samenvoegen (Afb. A, D–G)

⚠ ***WAARSCHUWING:*** *Scherp bewegend mes. Verzeker, om onbedoeld starten te voorkomen, dat de accu is losgekoppeld van de handgreep en dat de mesbeschermkap op het snijmes is geplaatst voordat u volgende handelingen uitvoert. Als u dat niet doet, kan dat tot ernstig letsel leiden.*

⚠ ***WAARSCHUWING:*** *Controleer altijd goed dat de mof volledig op de kop is gedraaid en dat de schroefdraad niet meer zichtbaar is. De mof niet volledig op het apparaat draaien, kan ervoor zorgen dat de stukken loskomen met een gevaarlijke situatie als gevolg. Controleer de verbindingen regelmatig om te verzekeren dat er geen rode schroefdraad zichtbaar is.*

De drie stukken die de snoeischaar op steel vormen zijn zo gevormd om juiste montage te verzekeren. Als het monteren niet gemakkelijk verloopt, gebruik dan geen geweld.

De handgreepeenheid (1) aan de snoeischaareenheid (3) bevestigen, creëert een snoeischaar op steel van ongeveer 2 m (6') lang, zoals weergegeven op Afb. D.

Om de handgreepeenheid aan de snoeischaareenheid te bevestigen:

1. Lijn de groef (18) in de buitenkant van het koppeleinde van de handgreepeenheid (1) met de lip (19) op de binnenkant van het koppeleinde van de snoeischaareenheid (3). Raadpleeg Afb. E. Duw de twee delen volledig tegen elkaar. Raadpleeg Afb. F.
2. Schuif de mof met schroefdraad (13) zover mogelijk omlaag op de snoeischaareenheid en draai de mof naar rechts tot deze stopt en de schroefdraad volledig bedekt, zoals weergegeven op Afb. G.

De middelste verlengstang bevestigen aan de snoeischaareenheid en handgreepeenheid (Afb. A, H)

⚠ ***WAARSCHUWING:*** *Controleer altijd goed dat de mof volledig op de kop is gedraaid en dat de schroefdraad niet meer zichtbaar is. De mof niet volledig op het apparaat draaien, kan ervoor zorgen dat de stukken loskomen met een gevaarlijke situatie als gevolg. Controleer de verbindingen regelmatig om te verzekeren dat er geen schroefdraad zichtbaar is.*

De middelste verlengstang (2) toevoegen aan de handgreepeenheid (1) en de snoeischaareenheid (3) creëert een snoeischaar op steel van ongeveer 3 m (9') lang, zoals weergegeven op Afb. H.

Raadpleeg ***Snoeischaareenheid samenvoegen met handgreepeenheid*** voor richtlijnen over hoe u het middelste verlengstuk op de handgreepeenheid en de snoeischaareenheid moet bevestigen.

DEMONTAGE

⚠ ***WAARSCHUWING: Beperk het risico op ernstig persoonlijk letsel, schakel de unit uit en verwijder de accu voor u aanpassingen uitvoert of hulpstukken of accessoires plaatst/verwijdert.*** *Wordt de machine per ongeluk gestart kan letsel veroorzaken.*

Snoeischaareenheid demonteren (Afb. A, I)

⚠ ***WAARSCHUWING:*** *Scherp bewegend mes. Verzeker, om onbedoeld starten te voorkomen, dat de accu is losgekoppeld van de handgreep en dat de mesbeschermkap op het mes geplaatst voordat u volgende handelingen uitvoert. Als u dat niet doet, kan dat tot ernstig letsel leiden.*

Demonteer, tijdens het demonteren van de stukken, of het nu om twee of drie stukken gaat, altijd eerst de snoeischaareenheid (3). Leg, om dit te doen, de handgreepeenheid (1) op de grond en neem het middenstuk van de snoeischaareenheid met één hand vast, zoals weergegeven op Afb. I. Gebruik uw andere hand om de mof met schroefdraad (13) los te draaien en trek de twee helften uit

elkaar. Herhaal deze procedure als de middelste verlengstang ook is bevestigd.

De snoeischaar op steel vervoeren (Afb. B, J)

Verwijder altijd de accu 15 uit de handgreep en bedek het snoeimes 7 met de mesbeschermkap 17 tijdens het vervoeren van de snoeischaar op steel.

Opbergvak inbussleutel (Afb. A, K)

Als de 5 mm inbussleutel 14 niet wordt gebruikt, moet deze worden bewaard in de inbussleutelhouder 20.

1. Trek de 5 mm inbussleutel 14 uit de inbussleutelhouder 20 om deze te verwijderen.
2. Duw de 5 mm inbussleutel 14 in de inbussleutelhouder 20 om deze te bewaren.

BEDIENING

Instructies voor gebruik

⚠ ***WAARSCHUWING:*** *Houd u altijd aan de veiligheidsinstructies en van toepassing zijnde voorschriften.*

⚠ ***WAARSCHUWING: Om het gevaar op ernstig persoonlijk letsel te verminderen, zet u het gereedschap uit en ontkoppelt u de accu, voordat u enige aanpassing maakt of hulpstukken of accessoires verwijdert/installeert.*** *Het onbedoeld opstarten kan letsel veroorzaken.*

Juiste handpositie (Afb. L)

⚠ ***WAARSCHUWING:*** *Beperk het risico op ernstig persoonlijk letsel, plaats uw handen* ***ALTIJD*** *de juiste positie, zoals weergegeven.*

⚠ ***WAARSCHUWING:*** *Beperk het risico van ernstig persoonlijk letsel, houd het gereedschap* ***ALTIJD*** *stevig vast, zodat u bent voorbereid op een plotselinge terugslag.*

Een juiste positie van de handen vereist één hand op de hoofdhandgreep 4 en één hand op de hulphandgreep 11.

In-/uitschakelen (Afb. A, M)

⚠ ***GEVAAR:*** *Houd handen en andere delen van het lichaam weg bij het mes. Contact met het mes zal ernstige snijwonden veroorzaken, met gevaar voor amputatie.*

⚠ ***WAARSCHUWING:*** *Probeer nooit een schakelaar in de stand ON te vergrendelen.*

Sta altijd stevig op uw voeten en houd met een hand de hoofdhandgreep stevig vast, met de duim en vingers van de andere hand rond de greep van schuimmateriaal.

1. Puw de ontgrendelhendel 6 naar voor en knijp de aan/uit-schakelaar 5 in.
2. Het snoeimes 7 zal een snoeibeweging maken. Na deze beweging, moet u de aan/uit-schakelaar 5 loslaten.
3. Blijf, om te blijven snoeien, de hendel voor vergrendeling in de uit-stand 6 omlaag houden en knijp opnieuw op de aan/uit-schakelaar 5.
4. Laat, om het gereedschap uit te schakelen, de aan/uit-schakelaar 5 en de hendel voor vergrendeling in de uit-stand 6 los.

De snoeikop draaien (Afb. N)

De snoeikop draait 180 ° en kan binnen dat bereik in zeven verschillende standen worden vergrendeld. Draag handschoenen om snijwonden te vermijden, neem het mes niet vast.

WAARSCHUWING: VERWIJDER DE ACCU *voordat u probeert om de snoeikop te draaien. Verzeker voor gebruik dat de snoeikop in positie vergrendeld is.*

Om de snoeikop te draaien

1. Pak de snoeikop stevig vast met één hand, gebruik uw andere hand om op de vergrendelknop voor draaien 10 te drukken en draai de motorbehuizing om de snoeikop te draaien.
2. Vergrendel de snoeikop in één van de zeven werkstanden, zoals weergegeven op Afb. N. Laat, om de snoeikop op zijn plaats te vergrendelen, de vergrendelknop voor draaien 10 los. Controleer om te verzekeren dat de snoeikop in positie vergrendeld is, door te proberen om de motorbehuizing te bewegen. Als de snoeikop niet vergrendeld is, draai deze dan naar de dichtstbijzijnde vergrendelpositie.

Haak voor het verwijderen van takken (Afb. A)

⚠ ***OPGELET:*** *De haak voor het verwijderen van takken is geen riemhaak.*

Uw snoeischaar op steel wordt geleverd met een haak voor het verwijderen van takken 9 om te helpen bij het verwijderen van kleine tot middelgrote gesnoeide takken.

Trimmen/snoeien met de snoeischaar op steel (Afb. A, O)

⚠ ***GEVAAR:*** *Houd handen en andere lichaamsdelen uit de buurt van het mes. Contact met het mes zal ernstig persoonlijk letsel tot gevolg hebben.*

⚠ ***WAARSCHUWING:*** *Ga voorzichtig te werk zodat u zich niet verwondt, neem het volgende in acht:*

- *Lees de gebruiksaanwijzing voorafgaand aan het gebruik. Bewaar de gebruiksaanwijzing.*
- *Controleer de boom en takken op vreemde voorwerpen, zoals draden of hekken, voor elk gebruik.*
- *Reik niet buiten uw macht.*
- *Niet gebruiken in natte omstandigheden.*

⚠ ***OPGELET:*** *Gebruik het mes niet om takken groter dan 38 mm (1,5") te zagen. Gebruik de snoeischaar alleen voor het zagen van takken met een diameter kleiner dan 38 mm (1,5").*

BELANGRIJK: Gebruik nooit een snoeischaar die beschadigd of onjuist ingesteld is of die niet volledig en veilig gemonteerd is. Verzeker dat het snijmes 7 niet meer beweegt als de aan/uit-schakelaar wordt losgelaten. Stel het snijmes 7 nooit af als de motor draait of de accu bevestigd is.

⚠ ***WAARSCHUWINGEN:***

- ***Ga nooit direct onder de tak staan die u doorzaagt.*** *Ga altijd buiten de baan van vallende takken staan.*
- ***Draag altijd bescherming van hoofd, ogen, voeten en lichaam.*** *Wanneer u bescherming van het lichaam draagt helpt dat het risico van letsel te voorkomen wanneer u met dit apparaat werkt.*
- ***Gebruik altijd beide handen tijdens het werken met de snoeischaar op steel.*** *Houd snoeischaar op steel altijd met beide handen vast, om verlies van controle te vermijden.*
- ***Sta nooit op een ladder of een ander instabiele steun terwijl u de snoeischaar op steel gebruikt.*** *Vermijd altijd iedere positie waarin u uw evenwicht kunt verliezen en ernstig letsel kunt veroorzaken.*

- ***Houd andere personen op een afstand van ten minste 15 m (50') van de werkplek.*** *Als u wordt afgeleid, kunt u de controle over het gereedschap verliezen.*
- ***Elektrocutiegevaar.*** *Niet gebruiken op een afstand van minder dan 15 m (50') van bovengrondse hoogspanningslijnen, om een elektrische schok te voorkomen. Controleer de omgeving altijd op verborgen elektrische leidingen.*
- ***Houd de handgreep voor inschakelen van de snoeischaar op steel niet hoger dan schouderhoogte.***

Werkhouding (Afb. L)

Houd uw voeten stevig aan de grond en blijf in evenwicht, reik niet buiten uw macht. Draag een veiligheidsbril, antislip-schoeisel en handschoenen wanneer u met de snoeischaar werkt. Houd het gereedschap stevig vast. Houd de snoeischaar altijd vast zoals weergegeven op Afb. L. Raadpleeg ***Juiste positie van de handen*** voor meer informatie. Houd het gereedschap nooit vast bij de messen.

1. Plaats de tak die doorgezaagd moet worden tussen het snijmes **7** en het vast mes **8**.
2. Puw de ontgrendelhendel **6** naar voor en knijp de aan/uit-schakelaar **5** in.
3. Het snijmes **7** zal een snijbeweging magen en de tak doorsnijden.
4. Laat de Aan/Uit-schakelaar los.

OPMERKING: Als er meerdere takken, tegelijkertijd, doorgezaagd moeten worden, kan de hendel voor vergrendeling in de uit-stand **6** omlaag gehouden worden en de aan/uit-schakelaar ingedrukt worden **5** zoals nodig. Herhaal anders stappen 1-4.

ONDERHOUD

Uw gereedschap op stroom is ontworpen om gedurende een lange tijdsperiode te functioneren met een minimum aan onderhoud. Het continu naar bevrediging functioneren hangt af van de juiste zorg voor het gereedschap en regelmatig schoonmaken.

⚠ ***WAARSCHUWING: Om het gevaar op ernstig persoonlijk letsel te verminderen, zet u het gereedschap uit en ontkoppelt u de accu, voordat u enige aanpassing maakt of hulpstukken of accessoires verwijdert/installeert.*** *Het onbedoeld opstarten kan letsel veroorzaken.*

Aan de lader en de accu kan geen onderhoud worden verricht.

Raadpleeg de achterkant van deze handleiding voor de contactgegevens van het servicecentrum of ga naar **www.2helpu.com**.

Mes verwijderen en installeren (Afb. P)

⚠ ***GEVAAR: Beperk het gevaar van ernstig persoonlijk letsel: schakel de unit uit en neem de accu uit, voordat u een aanpassing uitvoert of hulpstukken of accessoires verwijdert/installeert.*** *Het gereedschap per ongeluk starten kan ernstig persoonlijk letsel veroorzaken.*

⚠ ***GEVAAR: RISICO VAN LETSEL.*** *WANNEER U HET SYSTEEM VAN MESSEN WEER MONTEERT, IS HET BELANGRIJK DAT U IEDER ONDERDEEL GOED INSTALLEERT, ZOALS HIERONDER WORDT BESCHREVEN. ONJUISTE MONTAGE VAN HET MES OF VAN ANDERE ONDERDELEN VAN HET SYSTEEM VAN MESSEN, KAN LEIDEN TOT ERNSTIG LETSEL.*

⚠ ***WAARSCHUWING:*** *Gebruik handschoenen en geschikte oogbescherming. Wees voorzichtig, het mes heeft scherpe randen.*

Vervangende messen zijn verkrijgbaar bij het geautoriseerde servicecentrum bij u in de buurt. Het mes in deze snoeischaar moet worden vervangenDCMPPRB1-QZ.

1. Verwijder de accu.
2. Draag de juiste oogbescherming en handschoenen, ga voorzichtig te werk zodat u zich niet snijdt.
3. Plaats het product op een vlak, recht oppervlak.
4. Gebruik de bijgeleverde inbussleutel **14** voor het losdraaien en verwijderen van de vaste messchroef **21** en moer **22** zoals weergegeven op Afb. P.
5. Draai het gereedschap om.
6. Verwijder met behulp van de inbussleutel **14** de schroef van het snijmes **23** en de moer **24** zoals wordt getoond in Afb. P.
7. Verwijder het snijmes **7**, zoals wordt getoond in Afb. P.
8. Plaats het nieuwe mes.

OPMERKING: Let er op dat de snijrand naar het vaste mes wijst, zoals wordt getoond in Afb. P.

9. Steek de schroef van het snijmes **23** en de vaste messchroef **21** door het snijmes en schroefbevestiging **25** in hun moer **24**, **22**.
10. Gebruik de inbussleutel voor het volledig vastzetten van de schroef van het snijmes **23**.
11. Gebruik de inbussleutel **14** om de vaste messchroef **21** volledig vast te zetten, zoals weergegeven op Afb. P.

Onderhoud van het mes (Afb. Q)

⚠ ***WAARSCHUWING:*** *Draag handschoenen en geschikte oogbescherming wanneer u een snijblad verwijdert, slijpt en plaatst.*

De messen van de schaar zijn gemaakt van hoogwaardig, gehard staal en bij normaal gebruik zal slijpen niet nodig zijn. Maar als u per ongeluk een afrastering, stenen, glas of andere harde voorwerpen raakt, kan er een braam op het mes komen. Het is niet nodig om de braam te verwijderen zolang deze de beweging van het mes niet hindert. Als u de heggenschaar hebt laten vallen, moet u het gereedschap zorgvuldig op beschadigingen inspecteren. Als het mes is gebogen, de behuizing is gescheurd, handgrepen zijn afgebroken of u iets anders opmerkt dat van invloed kan zijn op de werking van de schaar, neem dan contact op met uw plaatselijk erkend servicecentrum voor reparatie, voordat u het gereedschap opnieuw in gebruik neemt.

1. Verwijder de accu.
2. Verwijder het mes uit de snoeischaar. Zie instructies voor ***Mes verwijderen en installeren***.
3. Draag de juiste oogbescherming en handschoenen, ga voorzichtig te werk zodat u zich niet snijdt.
4. Zet het mes **7** vast in een bankschroef **26** zoals weergegeven op Afb. Q.
5. Vijl de snijrand **27** van het snijmes voorzichtig met een fijne vijl **28** (niet meegeleverd) of een slijpsteen (niet meegeleverd), behoud de hoek van de oorspronkelijke snijrand van het snijmes.
6. Inspecteer de rand van het vaste mes en verwijder eventuele bramen met een fijngetande vijl.
7. Plaats het geslepen snijmes terug zoals wordt beschreven in het deel ***Mes verwijderen en installeren***.

Smering van het mes (Afb. A)

1. Verwijder, na gebruik, de accu **15**.

2. Breng voorzichtig een oplosmiddel voor hars aan op de onbedekte messen.

Stalling (Afb. A)

1. Verwijder, na gebruik, de accu **15** en plaats de mesafdekking.
2. Houd uw handen weg bij het snijmes en berg het gereedschap op een droge locatie op, buiten bereik van kinderen.

Reiniging

⚠ ***WAARSCHUWING:*** *Blaas vuil en stof door middel van droge lucht uit de hoofdbehuizing, zo vaak u ziet dat vuil zich in en rond de ventilatieopeningen verzamelt. Draag goedgekeurde oogbescherming en een goedgekeurd stofmasker wanneer u deze procedure uitvoert.*

⚠ ***WAARSCHUWING:*** *Elektrische schok en mechanisch gevaar. Verwijder de accu vóór het reinigen.*

⚠ ***WAARSCHUWING:*** *Houd het elektrisch apparaat en de ventilatiesleuven altijd schoon, om een veilige en efficiënte werking te verzekeren.*

⚠ ***WAARSCHUWING:*** *Gebruik nooit oplosmiddelen of andere bijtende chemicaliën voor het reinigen van de niet-metalen onderdelen van het gereedschap. Deze chemicaliën kunnen de materialen die in deze onderdelen worden gebruikt, week maken. Gebruik een doek die uitsluitend met water en milde zeep is bevochtigd. Laat nooit vloeistof in het gereedschap komen; dompel nooit een onderdeel van het gereedschap onder in een vloeistof.*

De ventilatiesleuven kunnen gereinigd worden met een droge, zachte niet metalen borstel en/of een geschikte stofzuiger. Gebruik geen water of schoonmaakmiddelen. Draag een goedgekeurde veiligheidsbril en een goedgekeurd stofmasker.

Als optie verkrijgbare accessoires

⚠ ***WAARSCHUWING:*** *Omdat andere accessoires dan deze die worden aangeboden door DEWALTniet met dit product zijn getest, kan het gebruik van dergelijke accessoires met dit gereedschap gevaarlijk zijn. Om het risico op letsel te verkleinen, mogen alleen door DEWALT aanbevolen accessoires met dit product gebruikt worden.*

Vraag uw verdeler om meer informatie over de juiste accessoires.

Een optionele schouderriem is verkrijgbaar, onderdeelnummer N502343.

Bescherming van het milieu

Producten/batterijen zijn recyclebaar, maar als ze gemarkeerd zijn met de doorgekruiste afvalcontainer, mogen ze niet samen met normaal huishoudafval weggegooid worden. Laat de batterijen volledig ontladen en scheid ze, indien mogelijk, van lichtbronnen van het product. Het is de verantwoordelijkheid van de gebruiker om persoonsgegevens van dit product te verwijderen. Breng het afval daarna naar een officieel afvalinzamelcentrum of een deelnemende handelaar, die ze vaak gratis zal aanvaarden. De verpakking moet weggegooid worden op basis van de aangebrachte materiaalcode. De bedienings- of veiligheidsinstructies mogen alleen weggegooid worden als het betreffende product niet langer gebruikt wordt.

Vraag de richtlijnen inzake afvalbeheer bij uw plaatselijke community/gemeente. Ga voor meer informatie naar **www.2helpU.com** en scan de bovenstaande QR-code.

STANGKLIPPER DCMPP569

ADVARSEL: Les alle sikkerhetsadvarsler, instruksjoner, illustrasjoner og spesifikasjoner i denne håndboken, inkludert batteri- og laderseksjonene i en original verktøyhåndbok eller den separate håndboken for batterier og ladere.

Håndbøker kan fås ved å kontakte kundeservice (se baksiden av denne håndboken).

Tekniske data

		DCMPP569
Spenning	V_{DC}	18
Type		1
Batteritype		Li-ion
Kappekapasitet	mm	38
Vekt (uten batteripakke)	kg	3,3

Støyverdier og vibrasjonsverdier (triax vektor sum) i henhold til EN62841:		
L_{PA} (avgitt lydtrykknivå)	dB(A)	50
K (usikkerhet for det angitte støynivå)	dB(A)	3,0
L_{WA} (målt lydeffektnivå)	dB(A)	67
K (usikkerhet for det angitte støynivå)	dB(A)	3,0

Vibrasjonsutslipp verdi a_h<	m/s^2	2,5
Usikkerhet K =	m/s^2	1,5

Vibrasjons- og/eller støynivået som er oppgitt i dette informasjonsarket, er målt i henhold til en standardisert test gitt i EN62841-1 og ISO 11680 under tomgangsbetingelser, og kan brukes til å sammenligne ett verktøy med et annet. Det kan brukes til forberedende vurdering av eksponering.

ADVARSEL: *Det angitte vibrasjons- og/eller støyemisjonsnivået gjelder for verktøyets hovedbruksområder. Dersom verktøyet anvendes for andre bruksområder, med annet tilbehør eller er dårlig vedlikeholdt, kan vibrasjons- og/eller støyemisjonen avvike. Dette kan øke eksponeringsnivået betydelig for hele arbeidsperioden.*

En vurdering av eksponeringsnivået for vibrasjon og/eller støy bør også tas med i beregningen når verktøyet er slått av eller når det går uten faktisk å gjøre en jobb. Dette kan redusere eksponeringsnivået betydelig for hele arbeidsperioden.

Kartlegg ekstra sikkerhetstiltak for beskyttelse av brukeren mot støy og/eller vibrasjonseffekter, slik som vedlikehold av verktøy og tilbehør, holde hendene varme (relevant for vibrasjoner), organisering av arbeidsvanene.

EU-samsvarserklæring Maskindirektivet

CE

Stangklipper DCMPP569

DEWALT erklærer at disse produktene som er beskrevet under ***Tekniske data*** er i samsvar med:
2006/42/EC, EN62841-1:2015 +A11:2022, EN ISO 12100:2010.

Disse produktene er også i samsvar med direktiv 2014/30/EU og 2011/65/EU. For mer informasjon, kontakt DEWALT på følgende adresse eller se baksiden av bruksanvisningen.

Undertegnede er ansvarlig for sammenstillingen av den tekniske filen og fremsetter denne erklæringen på vegne av DEWALT.

Markus Rompel
Vice-President Engineering, E-Europe
DEWALT, Richard-Klinger-Straße 11,
65510, Idstein, Tyskland
18.11.2024

ADVARSEL: *Les bruksanvisningen slik at skaderisikoen kan reduseres.*

Definisjoner: Retningslinjer for sikkerhet

Definisjonene nedenfor beskriver alvorlighetsnivået de enkelte signalordene er. Les brukerhåndboken og vær spesielt oppmerksom på disse symbolene.

FARE: *Angir en eksisterende farlig situasjon som, og hvis den ikke unngås,* ***vil*** *føre til* ***dødsfall eller alvorlig personskade****.*

ADVARSEL: *Angir en potensielt farlig situasjon som, og hvis den ikke unngås,* ***kan*** *føre til* ***dødsfall eller alvorlig personskade****.*

FORSIKTIG: *Angir en potensielt farlig situasjon som, og hvis den ikke unngås,* ***kan*** *føre til* ***mindre eller moderat personskade****.*

MERK: *Angir en arbeidsmåte* ***som ikke er relatert til personskader****, men som* ***kan*** *føre til* ***skader på utstyr hvis den ikke unngås.***

Angir fare for elektrisk støt.

Angir brannfare.

GENERELLE SIKKERHETSADVARSLER FOR ELEKTRISKE VERKTØY

ADVARSEL: Les alle sikkerhetsanvisninger, instruksjoner, illustrasjoner og spesifikasjoner som følger dette elektriske verktøyet. *Manglende overholdelse av instruksjonene som er listet opp under kan resultere i elektrosjokk, ild og/eller alvorlig skade.*

TA VARE PÅ ALLE ADVARSLER OG INSTRUKSJONER FOR FREMTIDIG BRUK

Uttrykket "elektrisk verktøy" i advarslene henviser til ditt strømdrevne (med ledning) elektriske verktøy eller ditt batteridrevne (uten ledning) elektriske verktøy.

1) Sikkerhet på arbeidsområdet

a) ***Hold arbeidsområdet godt opplyst.*** *Rotete eller mørke områder er en invitasjon til ulykker.*

b) ***Ikke bruk elektriske verktøy i eksplosive omgivelser, slik som i nærheten av antennelige væsker, gasser eller støv.*** *Elektrisk verktøy skaper gnister som kan antenne støv eller gasser.*

c) ***Hold barn og tilskuere borte mens du bruker et elektrisk verktøy.*** *Distraksjoner kan føre til at du mister kontrollen.*

2) Elektrisk sikkerhet

a) ***Støpselet til elektriske verktøy må passe til stikkontakten. Aldri modifiser støpselet på noen måte. Ikke bruk adaptere med jordede elektriske verktøy.*** *Umodifiserte støpsler og stikkontakter som passer vil redusere risikoen for elektrisk sjokk.*

b) ***Unngå kroppskontakt med jordete overflater slik som rør, radiatorer, komfyrer og kjøleskap.*** *Det finnes en økt risiko for elektrisk sjokk dersom kroppen din er jordet.*

c) ***Ikke eksponer elektriske verktøy for regn eller våte forhold.*** *Dersom det kommer vann inn i et elektrisk verktøy vil det øke risikoen for elektrisk sjokk.*

d) ***Ikke bruk ledningen feil. Aldri bruk ledningen til å bære, trekke eller dra ut støpselet til det elektriske verktøyet. Hold ledningen borte fra varme, olje, skarpe kanter eller bevegelige deler.*** *Skadede eller innviklede ledninger øker risikoen for elektrisk sjokk.*

e) ***Når du bruker et elektrisk verktøy utendørs, bruk en skjøteledning som er egnet for utendørs bruk.*** *Bruk av en skjøteledning beregnet for utendørs bruk reduserer risikoen for elektrisk sjokk.*

f) ***Dersom bruk av et elektrisk verktøy på et fuktig sted er uunngåelig, bruk en strømkilde med jordfeilbryter (RCD).*** *Bruk av jordfeilbryter (RCD) reduserer risikoen for elektrisk sjokk.*

3) Personlig sikkerhet

a) ***Hold deg våken, hold øye med det du gjør og bruk sunn fornuft når du bruker et elektrisk verktøy. Ikke bruk et elektrisk verktøy dersom du er trøtt eller er påvirket av medikamenter, narkotika eller alkohol.*** *Ett øyeblikks uoppmerksomhet under bruk av elektriske verktøy kan føre til alvorlig personskade.*

b) ***Bruk personlig verneutstyr. Bruk alltid vernebriller.*** *Verneutstyr slik som støvmaske, sklisikre vernesko, hjelm, eller hørselsvern brukt under passende forhold vil redusere personskader.*

c) ***Unngå utilsiktet oppstart. Sikre at bryteren er i av-stillingen før du kobler til strømkilden og/eller batteripakken, plukker opp eller bærer verktøyet.*** *Å bære elektriske verktøy med fingeren på bryteren eller å sette inn støpselet mens elektriske verktøy har bryteren på øker faren for ulykker.*

d) ***Fjern eventuelle justeringsnøkler før du slår på det elektriske verktøyet.*** *En nøkkel som er festet til en roterende del av det elektriske verktøyet kan føre til personskade.*

e) ***Ikke strekk deg for langt. Ha godt fotfeste og stå støtt hele tiden.*** *Dette fører til at du har bedre kontroll over det elektriske verktøyet ved uventede situasjoner.*

f) ***Bruk egnet antrekk. Ikke ha på deg løstsittende klær eller smykker. Hold hår og klær borte fra bevegelige deler.*** *Løstsittende antrekk, smykker eller langt hår kan bli fanget opp av bevegelige deler.*

g) ***Hvis apparatet er utstyrt for tilkobling av støvutsugings- og -oppsamlingsinnretning, må du sørge for at disse er koblet til og ordentlig sikret.*** *Bruk av støvoppsamlere kan redusere støvrelaterte farer.*

h) ***Ikke la kunnskap som du har fått fra hyppig bruk av verktøy la deg bli for selvsikker slik at du ignorerer verktøyets sikkerhetsprinsipper.*** *En tankeløs handling kan føre til alvorlig personskade på brøkdelen av et sekund.*

4) Bruk og vedlikehold av elektriske verktøy

a) ***Ikke bruk kraft på verktøyet. Bruk det elektriske verktøyet som situasjonen krever.*** *Det riktige elektriske verktøyet vil gjøre jobben bedre og tryggere ved den hastigheten det ble konstruert for.*

b) ***Ikke bruk verktøyet hvis bryteren ikke kan slå verktøyet av eller på.*** *Ethvert elektrisk verktøy som ikke kan kontrolleres med bryteren er farlig og må repareres.*

c) ***Koble støpselet fra strømkilden og/eller ta batteripakken av det elektriske verktøyet, hvis den er avtakbar, før du foretar noen justeringer, endrer tilbehør eller lagrer elektriske verktøy.*** *Slike preventive sikkerhetsforanstaltninger reduserer risikoen for å starte det elektriske verktøyet ved et uhell.*

d) ***Lagre elektriske verktøy som ikke er i bruk, utilgjengelig for barn og la ikke personer som ikke er kjent med det elektriske verktøyet eller disse instruksjonene bruke det.*** *Elektriske verktøy er farlige i hendene på utrenede brukere.*

e) ***Vedlikehold elektriske verktøy. Kontroller om bevegelige deler er feiljustert eller fastskjært, om deler er ødelagt eller andre forhold som kan påvirke driften av verktøyet. Dersom det er skadet, få verktøyet reparert før neste bruk.*** *Mange ulykker forårsakes av dårlig vedlikeholdte verktøy.*

f) ***Hold skjæreverktøy skarpe og rene.*** *Godt vedlikeholdte skjæreverktøy med skarpe skjærekanter setter seg mindre sannsynlig fast og er lettere å kontrollere.*

g) ***Bruk verktøyet, tilbehørene og bittene, osv., i samsvar med disse instruksjonene og ta i betraktning arbeidsforholdene og det arbeidet som skal utføres.*** *Bruk av det elektriske verktøyet for oppgaver som er forskjellige fra de som er tiltenkt kan føre til en farlig situasjon.*

h) ***Hold håndtakene og gripeflatene tørre, rene og frie for olje og fett.*** *Glatte håndtak og gripeområder gir utrygg håndtering og manglende kontroll over verktøyet i uventede situasjoner.*

5) Bruk og vedlikehold av batteridrevne verktøy

a) ***Bruk kun laderen som er spesifisert av produsenten.*** *En lader som passer for en type batteripakke kan føre til brannfare dersom den brukes med en annen batteripakke.*

b) ***Bruk kun elektriske verktøy sammen med de spesifiserte batteripakkene.*** *Bruk av andre batteripakker kan skape risiko for skader eller brann.*

c) ***Når batteripakken ikke er i bruk, hold den borte fra andre metallobjekter som binders, mynter, nøkler, spikere, skruer eller andre små metallobjekter som kan skape en forbindelse fra en batteripol til en annen.*** *Å kortslutte batteripolene kan føre til brannskader eller brann.*

d) ***Ved hardhendt behandling kan det komme væske ut fra batteriet. Unngå kontakt med denne. Dersom du ved***

et uhell kommer i kontakt med væsken, skyll med vann. Dersom du får væsken i øynene, oppsøk lege umiddelbart. *Batterivæske kan føre til irritasjon eller forbrenninger.*

e) ***Ikke bruk en batteripakke eller verktøy som er skadet eller modifisert.*** *Skadede eller modifiserte batterier kan oppføre seg uforutsigbart og føre til brann, eksplosjon eller fare for personskade.*

f) ***Ikke utsett en batteripakke eller et verktøy for ild eller for høy temperatur.*** *Ild eller temperatur over 130 °C kan føre til en eksplosjon.*

g) ***Følg alle anvisninger for lading og lad ikke batteripakken eller verktøyet ved temperaturer som avviker fra området spesifisert i bruksanvisningen.*** *Feilaktig lading eller lading ved temperaturer utenfor det angitte område kan skade batteriet og øker brannfaren.*

6) Vedlikehold

a) ***Få det elektriske verktøyet ditt vedlikeholdt av en kvalifisert reparatør som kun bruker originale reservedeler.*** *Dette vil sikre at verktøyets sikkerhet blir ivaretatt.*

b) ***Utfør aldri vedlikehold på skadede batteripakker.*** *Vedlikehold av batteripakker skal kun utføres av produsenten eller autoriserte serviceverksteder.*

SIKKERHETSADVARSLER FOR BESKJÆRINGSSAKS

a) ***Ikke bruk beskjæringssaksen i dårlig vær, spesielt når det er risiko for lyn.*** *Dette minker risikoen for å bli truffet av lyn.*

b) ***Hold unna alle strømførende ledninger og kabler fra kutteområdet. Under bruk kan ledninger eller kabler være skjult og kan bli kuttet av bladet ved et uhell.***

c) ***Hold beskjæringssaksen kun i de isolerte gripeflatene, da bladet kan komme i kontakt med skjulte ledninger.*** *Hvis skjæretilbehøret kommer i kontakt med en strømførende ledning, kan frittliggende metalldeler på beskjæringssaksen bli strømførende, og brukeren kan få elektrisk støt.*

d) ***Hold alle kroppsdeler unna bladet. Et øyeblikks uoppmerksomhet ved bruk av beskjæringssaksen kan føre til alvorlig personskade.***

e) ***Hold alltid riktig fotfeste og bruk beskjæringssaksen kun når du står på bakken.*** *Glatte eller ustabile overflater kan føre til at man mister balansen eller kontrollen over maskinen.*

f) ***Når du kutter en gren som står i spenn, må du være oppmerksom på at den kan slå mot deg. Når spenningen i trefibrene utløses, kan det spente stykket slå operatøren og forårsake personskade.***

g) ***Du skal ikke bruke beskjæringssaksen når du er oppe i et tre, på en stige, eller på en annen ustabil støtte.*** *Bruk av beskjæringssakser på denne måten kan føre til tap av balanse, kontroll og personskade.*

h) ***Når du rensker for blokkert materiale eller utfører service på beskjæringssaksen, skal du forsikre deg om at batteripakken er fjernet eller koblet fra.*** *Uventet oppstart av beskjæringssaksen når du fjerner materiale som sitter fast eller når du utfører service, kan resultere i alvorlig personskade.*

i) ***Deaktiver eller frakoble beskjæringssaksen når du avbryter eller avslutter arbeidet.*** *Deaktivering eller frakobling av beskjæringssaksen forhindrer skader på grunn av utilsiktet aktivering av strømbryteren.*

j) ***Bær beskjæringssaksen ved håndtaket med bladet lukket og maskinen helt avslått.*** *Ved å bære beskjæringssaksen på riktig måte minker du risikoen for utilsiktet oppstart og påfølgende personskade fra bladene.*

k) ***Du skal alltid bruke to hender når du bruker beskjæringssaksen med forlenget rekkevidde.*** *Hold maskinen med begge hender for å unngå å miste kontroll.*

l) ***For å redusere risikoen for elektrisk sjokk skal du aldri bruke beskjæringssaksen med forlenget rekkevidde nær elektriske strømledninger.*** *Kontakt med eller bruk nær strømledninger kan forårsake alvorlig personskade eller elektrisk støt som kan resultere i død.*

SPESIFIKKE SIKKERHETSREGLER

⚠ ***ADVARSEL: Ikke bruk i nærheten av elektriske strømledninger.*** *Enheten er ikke designet for å beskytte mot elektrisk støt i tilfeller hvor du kommer i kontakt med strømledninger oppe i luften. Kontakt lokale myndigheter for å sikre sikker avstand fra strømledninger oppe i luften og for å forsikre deg om at driftsposisjonen er sikker før du bruker stangsagen.*

⚠ ***ADVARSEL: Sjekk alltid for elektrisk ledning som kan være skjult.***

- ***For sikker drift skal du lese og forstå alle instruksjoner før du bruker stangklipperen.*** *Følg alle sikkerhetsinstruksene. Hvis du ikke følger alle sikkerhetsinstruksjonene som er nevnt under kan dette føre til alvorlig personskade.*
- ***Vær forsiktig med det du holder på med.*** *Bruk sunn fornuft. Ikke bruk denne stangklipperen dersom du er trett.*
- ***Bruk stangklipperen kun til å kutte grener.*** *Ikke bruk stangklipperen til oppgaver den ikke er beregnet for. Ikke bruk den til å klippe andre ting.*
- ***Ikke bruk stangklipperen i dårlig vær, spesielt når det er risiko for lyn.*** *Dette minker risikoen for å bli truffet av lyn.*
- ***Kun godt opplærte voksne skal bruke stangklipperen.*** *Du må aldri la barn bruke verktøyet.*
- ***Du skal ikke la barn eller utrente personer bruke enheten.***
- *Ha på deg følgende sikkerhetsutstyr når du bruker stangklipperen:*
  - *kraftige arbeidshansker*
  - *vernesko med ståltupp med antisklisåler*
  - *vernebriller eller visir*
  - *vernehjelm*
  - *ansikt eller støvmaske (hvis du jobber i støvete omgivelser)*
- ***Ha på tunge lange bukser og støvler.*** *Ikke bruk løstsittende klær, kortbukser, smykker, eller gå barføtt.*
- *Fest langt hår for å hindre at det fester seg i bevegelige deler.*
- *Før du klipper, sørg for følgende:*
  - *rent arbeidsområde*
  - *sikkert fotfeste*
  - *planlagt fluktvei fra fallende grener*
- *Inspiser treet før trimming. La grener falle fritt til jorden.*
- *Ikke bruk stangklipperen til å felle småtrær.*

Når du bruker stangklipperen

⚠ ***FARE: For å redusere faren for elektrisk støt, ikke bruk på våte overflater.*** *Ikke utsett verktøyet for regn. Oppbevares innendørs.*

⚠ ***FARE: Unngå utilsiktet start*** *– ikke bær apparatet med fingeren på bryteren når batteriet sitter i. Sikre at bryteren er av når du installerer batteriet.*

- *Hold verktøyet ved kun de angitte gripeflatene: én hånd på hovedhåndtaket og én hånd på skumgummihåndtaket.*
- *Vær årvåken. Bruk sunn fornuft når du bruker enheten.*
- *Hold arbeidsområdet ryddig. Rotete områder tenderer ulykker.*
- *Alltid fjerne batteriet fra stangklipperen når du er ferdig med å klippe, eller når den står uten oppsyn.*
- *Hold barn, dyr og tilskuere minst 15 meter (50') unna stangklipperen. Kun brukeren av stangklipperen skal være i arbeidsområdet.*
- *Ikke ta i det eksponerte skjærebladet på stangklipperen når du plukker den opp eller holder den.*
- *Hold fingeren borte fra avtrekkeren til du er klar til å kutte.*
- *Hold alle deler av kroppen bort fra kjedet når du bruker stangklipperen.*
- *Ikke tving stangklipperen når du kutter. Bruk lett trykk. Det fungerer bedre og sikrere med den farten det er beregnet for.*
- *Bær stangklipperen fra et sted til et annet:*
  - *med batteriet fjernet,*
  - *fingre av/bort fra avtrekkeren,*
  - *ved å holde skaftet i balansepunkt*
  - *med skjærebladet bak og med bladdekselet festet.*
- *Ikke bruk den i dårlig lys.*
- *Ha godt fotfeste og god balanse. Ikke strekk deg for langt. Overstrekking kan føre til tap av balanse.*
- *Hold alle kroppsdeler unna bevegelige deler.*
- *Du skal ikke, under noen omstendighet bruke tilbehør eller ekstradeler på dette produktet, som ikke følger med eller identifisert som skikket for bruk med dette produktet i denne bruksanvisningen.*
- *Inspiser stangklipperen før hver bruk etter å ha mistet den i bakken eller andre slag. Sikre at det ikke er noen betydelige defekter eller skader.*

Ikke bruk stangklipperen:

- *under påvirkning av alkohol, medisin eller narkotika.*
- *i regn eller fuktige områder.*
- *hvor svært brennbare væsker eller gasser er tilstede.*
- *hvis stangklipperen er skadet, feiljustert eller ikke helt og sikkert montert.*
- *hvis avtrekkeren ikke skrur stangklipperen av og på. Skjærebladet vil åpne når du slipper avtrekkeren. En defekt bryter må skiftes ut av et autorisert servicesenter. Se* **Tilbehør** *under* **Vedlikehold**.
- *når du har knapt med tid.*
- *når du er i et tre eller på en stige.*
- *når du er på heisekraner, løftekurver eller plattformer.*
- *under sterk vind eller storm.*

GENERELLE SIKKERHETSREGLER

⚠ ***FARE: Fare for støt.*** *Alvorlige personskader eller død fra elektrisk støt dersom du kommer i kontakt med strømledninger. Bruk aldri nær en elektrisk kilde, ledninger eller strømledninger.*

⚠ ***ADVARSEL: For sikker bruk, les og forstå bruksanvisningen.*** *Bruk visir (og/eller vernebriller), hørselvern og en hjelm for å beskytte mot fallende grener. Hold alltid arbeidsområdet rent, ha en fluktrute, og vær oppmerksom på greners plassering for å unngå fallende grener og rusk. Hold tilskuere 15 m (50') borte når du bruker klipperen. For å redusere faren for elektrisk støt, ikke bruk på våte overflater. Ikke utsett verktøyet for regn. Oppbevares innendørs.*

- *For å beskytte deg selv mot fallende grener, ikke stå direkte under grenen som skal kuttes. Denne enheten skal ikke holdes i en vinkel over 60° fra bakkenivå.*
- *Hold håndtakene tørre, rene og frie for olje.*

Service

- *Verktøy service skal kun utføres av kvalifisert reparasjonspersonell. Service eller vedlikehold utført av ukvalifisert personell kan resultere i personskader. Se avsnittet* **Vedlikehold** *i denne bruksanvisningen.*
- *Når verktøyet vedlikeholdes skal kun identiske reservedeler brukes. Følg instruksjonene i avsnittet* **Vedlikehold** *i denne bruksanvisningen. Bruk av uautoriserte deler eller ved ikke å følge vedlikeholdsinstruksjonene kan føre til fare for støt eller personskader.*

Lagring

- *Oppbevares innendørs. Det beste lagringsstedet er kjølig og tørt, uten direkte sollys og uten sterk kulde eller varme, og unna barn.*

Restrisikoer

Til tross for at man følger relevante sikkerhetsbestemmelser og bruker sikkerhetsutstyr, er det bestemte farer som ikke kan unngås. Disse er:

- *Hørselskader.*
- *Fare for personskade pga. flygende partikler.*
- *Fare for brannskader fordi utstyr blir varmt under bruk.*
- *Fare for personskade ved langvarig bruk.*

Batteritype

Disse batteripakkene kan brukes:

Batteri	(kg)	Batteri	(kg)
DCB546	1,08	**DCB183/B/G**	0,40
DCB547	1,46	**DCB184/B/G**	0,62
DCB548	1,46	**DCB185**	0,35
DCB549	2,12	**DCB187**	0,54
DCB181	0,35	**DCB189**	0,54
DCB182	0,61	**DCBP034/G**	0,32

Se batteri-/laderhåndboken for mer informasjon.

Merking på verktøyet

Følgende piktogrammer er vist på verktøyet:

Les bruksanvisningen før bruk.

Bruk alltid hjelm, hørselsvern og vernebriller.

Bruk vernehansker.

Bruk beskyttende og sklisikkert fottøy.

Ikke utsett verktøyet for regn eller høy fuktighet, og sett det ikke igjen ute mens det regner.

Hold hendene unna skjærebladet.

Fare for dødelig elektrisk støt. Hold minst 15 meter unna strømførende ledninger over hodet.

Hold tilskuere på avstand. Skru verktøyet av. Før du utfører vedlikehold på verktøyet, må du fjerne batteriet fra verktøyet.

Datokode plassering (Fig. A)

Produksjonsdatokoden 29 består av et 4-sifret år fulgt av en 2-sifret uke med tillegg av en 2-sifret fabrikkode.

Beskrivelse (Fig. A)

⚠ ***ADVARSEL:*** *Modifiser aldri det elektriske verktøyet eller noen del av det. Det kan føre til materielle skader eller personskader.*

1 Montering for håndtak
2 Senter forlengelsesstang
3 Beskjærermontering
4 Hovedhåndtak
5 Utløserbryter
6 Låsespake
7 Skjæreblad
8 Fast blad
9 Grenfjerningskrok
10 Knapp for vridningslås
11 Skumgummihåndtak
12 Gjenget stang
13 Gjenget hylse
14 Sekskantnøkkel
15 Batteripakke†
16 Batterilåseknapp
17 Bladdeksel

†Inkludert i noen pakker.

MERK: Kontroller for skader på verktøy, deler eller tilbehør som kan ha oppstått under transporten.

Tiltenkt bruk

Din DEWALT, DCMPP569 stangklipper er designet for private beskjæringsoppgaver og er ideell for beskjæringsarbeid på grener opptil 38 mm (1,5") i diameter. Denne beskæringsmaskinen er kun ment for bruk på plantematerialet.

SKAL IKKE brukes under våte forhold eller ved nærvær av brennbare væsker eller gasser.

Denne beskjæringsmaskinene er et profesjonelt elektroverktøy.

IKKE la barn komme i kontakt med verktøyet. Tilsyn er nødvendig når uerfarne brukere skal bruke dette verktøyet.

- **Små barn og uføre.** Dette apparatet er ikke tiltenkt bruk av små barn eller uføre uten oppsyn.
- Dette produktet er ikke ment for bruk av personer (inkludert barn) med reduserte fysiske, sensoriske eller mentale evner, eller mangel på erfaring og kunnskap, med mindre de får tilsyn av en person ansvarlig for deres sikkerhet. Barn skal aldri forlates alene med dette produktet.

MONTERING OG JUSTERING

⚠ ***ADVARSEL: For å redusere faren for alvorlig personskade, slå av enheten og koble fra batteripakken før du foretar noen justeringer eller setter på/tar av tilbehør.*** *Utilsiktet oppstart kan føre til personskader.*

⚠ ***ADVARSEL:*** *Bruk kun DEWALT batterier og ladere.*

Sette inn og fjerne batteripakke på verktøyet (Fig. B)

MERK: Sørg for at batteripakken 15 er fullt oppladet.

Installer batteripakken i verktøyhåndtaket

1. Rett inn batteripakken mot skinnene i verktøyhåndtaket (Fig. B).
2. Sett den inn i håndtaket til batteripakken sitter godt og forsikre deg om at du hører at låsen klikker på plass.

Fjerne batteripakken fra verktøyet

1. Trykk på batteriets låseknapp 16 og trekk batteripakken bestemt ut av håndtaket.
2. Sett batteripakken i laderen.

Ladeindikator batteripakker (Fig. C)

Noen DEWALT batteripakker har en ladeindikator 30 som består av tre grønne LED som indikerer ladenivået som gjenstår i batteripakken.

For å aktivere ladeindikatoren, trykk og hold indikatorknappen.En kombinasjon av tre grønne LED-lys vil lyse og vise gjenværende lading. Dersom gjenværende lading av batteriet er under brukbar grense, vil ingen lys tennes og batteriet må lades opp.

MERK: Ladeindikatoren er bare en indikasjon av gjenværende lading i batteripakken. Den gir ingen indikasjon på om verktøyet fortsatt kan brukes, og kan variere med produktkomponentene, temperatur og brukerens bruksområde.

Montering av beskjærerens montering til håndtaksmonteringen (Fig. A, D–G)

⚠ ***ADVARSEL:*** *Skarp, bevegelig kniv. For å forhindre at sagen starter ved et uhell må du passe på at batteriet er tatt ut av håndtaket og beskyttelsesdekselet for bladet er satt på skjærebladet før du utfører de følgende aktivitetene. Hvis du ikke gjør dette, kan det føre til alvorlig personskade.*

⚠ ***ADVARSEL:*** *Kontroller alltid for å sikre at hylsen er fullstendig gjenget på og at gjengene ikke lenger er synlige. Ved ikke å gjenge hylsen fullstendig kan det føre til at modulene faller fra hverandre og skape farlige situasjoner. Kontroller regelmessig koblingene for å sikre at ingen røde gjenger er synlige.*

De tre modulene som stangklipperen er satt sammen av er nummerert for sikker og korrekt montering. Dersom en modul ikke lett fester seg til en annen, ikke bruk makt.

Ved å kombinere håndtakmonteringen 1 med beskjærermonteringen 3 lages en stangklipper som er omtrent 2 m (6') lang, som vist i Fig. D.

For å feste håndtakmodulen til klippermodulen:

1. Rett inn sporet 18 på utsiden av koblingsenden av håndtakmodulen 1 med tungen 19 på innsiden av koblingsenden klippermodulen 3. Se Fig. E. Sky de to seksjonene helt sammen. Se Fig. F.
2. Skyv den gjengede hylsen 13 på klippermonteringen så langt som mulig og roter hylsen med klokken til den stopper og dekker trådene helt, som vist i Fig. G.

Montering av senterforlengelsesstangen til klippermontering og Håndtakmontering (Fig. A, H)

⚠ ***ADVARSEL:*** *Kontroller alltid for å sikre at hylsen er fullstendig gjenget på og at gjengene ikke lenger er synlige. Ved ikke å gjenge hylsen fullstendig kan det føre til at modulene faller fra hverandre og skape farlige situasjoner. Kontroller regelmessig koblingene for å sikre at ingen gjenger er synlige.*

Ved å legge til senterforlengelsesstangen 2 til håndtakmodulen 1 og klippermodulen 3 lages en stangklipper som er omtrent 3 m (9') lang, som vist i Fig. H.

Se ***Feste klippermodulen til håndtaksmodulen*** for instruksjoner om hvordan du fester midtmodulen til håndtakmodulen og klipperhodemodulen.

DEMONTERING

⚠ ***ADVARSEL: For å redusere faren for alvorlig personskade, slå av enheten og ta av batteripakken før du foretar noen justeringer eller setter på/tar av tilbehør.*** *Utilsiktet start kan føre til personskader.*

Frakobling av klippermodul (Fig. A, I)

⚠ ***ADVARSEL:*** *Skarp, bevegelig kniv. For å forhindre at sagen starter ved et uhell må du passe på at batteriet er tatt ut av håndtaket og beskyttelsesdekselet for bladet er satt på bladet før du utfører de følgende aktivitetene. Hvis du ikke gjør dette, kan det føre til alvorlig personskade.*

Når du demonterer modulene, enten det er i to-modulmodus eller tre-modulsmodus, ta alltid av klippermodulen 3) først. For å gjøre dette, legg håndtakmodulen 1 på bakken og grip midten av klippermonteringen med én hånd, som vist i Fig. I. Bruk den andre hånden forå løsne gjengehylsen 13 og trekk så de to modulene fra hverandre. Repeter prosessen dersom senterforlengelsesstangen var festet.

Transport av stangklipperen (Fig. B, J)

Fjern alltid batteripakken 15 fra håndtaket og dekk kuttebladet 7 med bladdekselet 17 ved transport av stangklipperen.

Oppbevaring av sekskantnøkkel (Fig. A, K)

Når 5 mm sekskantnøkkel ikke brukes, 14 bør den oppbevares i holderen for sekskantnøkler 20.

1. Trekk ut 5 mm sekskantnøkkel 14 fra holderen for sekskantnøkler 20 for å ta den ut.
2. Trykk 5 mm sekskantnøkkel 14 inn i holderen for sekskantnøkler 20 for å oppbevare den.

BRUK

Bruksanvisning

⚠ ***ADVARSEL:*** *Ta alltid hensyn til sikkerhetsinstruksjonene og gjeldende forskrifter.*

⚠ ***ADVARSEL: For å redusere risikoen for alvorlig personskade, slå av verktøyet og koble fra batteripakken før du foretar eventuelle justeringer eller fjerner/installerer tilleggsutstyr eller tilbehør.*** *En utilsiktet oppstart kan føre til personskader.*

Korrekt plassering av hendene (Fig. L)

⚠ ***ADVARSEL:*** *For å redusere faren for alvorlig personskade skal du* ***ALLTID*** *ha hendene i korrekt posisjon, som vist.*

⚠ ***ADVARSEL:*** *For å redusere faren for alvorlig personskade, skal man* ***ALLTID*** *holde godt fast, for å være forberedt på en plutselig reaksjon.*

Riktig stilling for hendene krever en hånd på hovedhåndtaket 4 og den andre på skumgummihåndtaket 11.

Slå på og av (Fig. A, M)

⚠ ***FARE:*** *Hold hender og andre kroppsdeler unna bladet. Kontakt med bladet vil føre til alvorlig personskade med fare for store kutt og amputasjoner.*

⚠ ***ADVARSEL:*** *Prøv aldri å låse bryteren i PÅ posisjonen.*

Sørg alltid for godt fotfeste, og hold hovedhåndtaket fast med én hånd, mens den andre hånden er på skumgummihåndtaket med tommel og fingre som omslutter det.

1. Skyv låseknappen 6 fremover, og klem på avtrekkeren 5.
2. Kuttebladet 7 foretar en kuttesyklus. Når kuttesyklusen er ferdig må du slippe avtrekkeren 5.
3. For å gjøre gjentatte kutt, hold låseknappen 6 og klem deretter avtrekkeren 5 igjen.
4. For å slå av verktøyet, slipp avtrekkeren 5 og låseknappen 6.

Rotere beskjæringshodet (Fig. N)

Beskjæringshodet roterer 180 ° og kan låses i syv ulike posisjoner innen den rekkevidden. Bruk hansker for å unngå klemming, og ta ikke i bladet.

ADVARSEL: FJERN BATTERIET *før du prøver å rotere beskjæringshodet. Sørg for at beskjæringshodet er låst i posisjon før bruk.*

For å rotere beskjæringshodet

1. Med én hånd som holder beskjæringshodet fast, bruk den andre hånden til å trykke på pivotlåseknappen 10 og drei motorhuset for å dreie beskjæringshodet.
2. Lås beskjæringshodet i en av de syv bruksposisjonene som vist i Fig. N. For å låse beskjæringshodet, slipp grepet på rotasjonslåseknappen 10. Sjekk og forsikre deg om at beskjæringshodet er låst i posisjon ved å prøve å bevege motorhuset. Hvis det ikke er låst skal du rotere det til den nærmeste låseposisjonen.

Grenfjerningskrok (Fig. A)

⚠ ***FORSIKTIG:*** *Grenfjerningskroken er ikke en beltekrok.*

Stangklipperen har en grenfjerningskrok 9 for å hjelpe til med å fjerne små til middels store grener.

Beskjæring/klipping med stangklipper (Fig. A, O)

⚠ ***FARE:*** *Hold hender og andre kroppsdeler unna bladet. Kontakt med bladet vil gi alvorlige personskader.*

⚠ ***ADVARSEL:*** *Overhold følgende for å unngå personskader:*

- *Les bruksanvisningen før bruk. Ta vare på bruksanvisningen.*
- *Før hver bruk, kontroller at trær og grener er fri for fremmedlegemer som ståltråd og gjerder.*
- *Ikke strekk deg for langt.*
- *Skal ikke brukes når det er vått.*

⚠ ***FORSIKTIG:*** *Ikke bruk bladet for å kutte grener tykkere enn 38 mm (1,5"). Bruk klipperen kun til å kutte grener som er mindre enn 38 mm (1,5") i diameter.*

VIKTIG: Du skal aldri bruke en stangklipper som er skadet eller feiljustert eller som ikke er fullstendig og sikkert montert. Forsikre deg om at klippebladet 7 stopper bevegelsen når

avtrekkeren slippes. Juster aldri klippebladet 7 når motoren er i gang eller batteriet er i.

⚠ ***ADVARSLER:***

- ***Aldri stå direkte under grenen du kutter.*** *Plasser deg alltid slik at du ikke står der grener faller ned.*
- ***Bruk alltid hodebeskyttelse, hørselsvern, beskyttelsesbriller, fot og kroppsbeskyttelse.*** *Kroppsbeskyttende utstyr reduserer faren for personskader når du bruker denne enheten.*
- ***Bruk alltid to hender når du betjener stangklipperen med forlenget rekkevidde.*** *Hold stangklipperen med forlenget rekkevidde med begge hender for å unngå tap av kontroll.*
- ***Aldri stå på en stige eller annet ustabilt underlag når du bruker stangklipperen.*** *Unngå alltid posisjoner som kan få deg til å miste balansen og føre til alvorlige personskader.*
- ***Hold andre personer minst 15 m (50') unna arbeidsområdet.*** *Forstyrrelser under arbeidet kan føre til at du miste kontrollen.*
- ***Fare for dødelig elektrisk støt.*** *For å unngå støt skal du ikke kutte 15 m (50') over elektriske ledninger. Kontroller alltid området for skjulte elektriske ledninger.*
- ***Ikke hold stangklipperens bryterhåndtak over skulderhøyde.***

Arbeidsposisjon (Fig. L)

Hold godt fotfeste og balanse, ikke strekk deg for langt. Bruk vernebriller, sklisikkert fottøy og hansker når du beskjærer. Hold verktøyet med et fast grep. Hold alltid klipperen som vist i Fig. L. Se ***Korrekt plassering av hendene*** for mer informasjon. Hold aldri verktøyet i bladene.

1. Plasser grenen som skal kuttes mellom kuttebladet 7 og det faste bladet 8.
2. Skyv låseknappen 6 fremover, og klem på avtrekkeren 5.
3. Kuttebladet 7 foretar en kuttesyklus og kapper av grenen.
4. Slipp avtrekkeren.

MERK: Hvis flere grener trenger å kuttes samtidig, kan låsebryteren 6 holdes nede, og avtrekkeren kan aktiveres 5 etter behov. Ellers, gjenta trinn 1–4.

VEDLIKEHOLD

Ditt elektriske verktøy er designet for å virke over en lang tidsperiode med et minimum av vedlikehold. Kontinuerlig tilfredsstillende drift avhenger av tilfredsstillende stell av verktøyet og regelmessig renhold.

⚠ ***ADVARSEL: For å redusere risikoen for alvorlig personskade, slå av verktøyet og koble fra batteripakken før du foretar eventuelle justeringer eller fjerner/installerer tilleggsutstyr eller tilbehør.*** *En utilsiktet oppstart kan føre til personskader.*

Laderen og batteripakken er vedlikeholdsfrie.

Se baksiden av denne manualen for kontaktinformasjon til servicesentre, eller besøk **www.2helpu.com.**

Ta av og sette på blad (Fig. P)

⚠ ***FARE: For å redusere faren for alvorlige personskader, slå av maskinen og ta av batteripakken før du gjør justeringer eller tar av/setter på tilbehør eller ekstrautstyr.*** *Utilsiktet oppstart kan føre til alvorlige personskader.*

⚠ ***FARE: FARE FOR PERSONSKADE.*** *NÅR DU SETTER PÅ IGJEN KNIVSYSTEMET, PASS PÅ Å SETTE INN ALLE DELENE KORREKT SOM BESKREVET UNDER. FEIL MONTERING AV BLADET ELLER ANDRE DELER KAN FØRE TIL ALVORLIGE PERSONSKADER.*

⚠ ***ADVARSEL:*** *Bruk hansker og tilfredsstillende øyebeskyttelse. Vær oppmerksom på de skarpe kantene på bladet.*

Reserveblad er tilgjengelige på ditt nærmeste autoriserte servicesenter. Denne beskjæringsmaskinen krever ekstra blad for utskifting DCMPPRB1-QZ.

1. Ta ut batteriet.
2. Bruk vernebriller og hansker, vær forsiktig så du ikke skjærer deg.
3. Plasser produktet på et glatt, flatt underlag.
4. Bruk den medfølgende sekskantnøkkelen 14 og ta av skruen på det faste kuttebladet 21 og mutteren 22 som vist i Fig. P.
5. Snu produktet over på den andre sden.
6. Bruk sekskantnøkkelen 14 og ta av skruen på kuttebladet 23 og mutteren 24 som vist i Fig. P.
7. Ta av kuttebladet 7 som vist i Fig. P.
8. Installere nytt kutteblad.

MERK: Pass på at kutteeggen er rettet mot det faste bladet som vist i Fig. P.

9. Sett inn kuttebladskruen 23 og den faste bladskruen 21 gjennom kuttebladet og skrufestet 25 i deres mutter 24, 22.
10. Bruk sekskantnøkkelen og trekk helt til kuttebladskruen 23.
11. Bruk sekskantnøkkelen 14 for å stramme den faste bladskruen 21 helt, som vist i Fig. P.

Vedlikehold av blad (Fig. Q)

⚠ ***ADVARSEL:*** *Bruk hansker og tilfredsstillende øyebeskyttelse når du demonterer, sliper og monterer et blad.*

Klippebladene er laget av høykvalitets, herdet stål og trenger ikke å slipes ved normal bruk. Men dersom du ved et uhell treffer et gjerde, steiner, glass eller andre harde objekter, kan du få et hakk i bladet. Det er ikke nødvendig å fjerne dette hakket, så fremt det ikke forhindrer bevegelsen av bladet. Dersom du mister ned hekksaksen, sjekk nøye for skader. Dersom bladet er bøyd, huset er sprukket eller du ser noen andre skader som kan påvirke verktøyets funksjon, kontakt ditt lokale servicesenter før du tar den i bruk igjen.

1. Ta ut batteriet.
2. Ta bladet av beskjæringsmaskinen. Se anvisningene for ***montering og demontering av bladet***.
3. Bruk vernebriller og hansker, vær forsiktig så du ikke skjærer deg.
4. Fest bladet 7 i en skrustikke 26 som vist i Fig. Q.
5. Fil forsiktig på bladets egg 27 med en fintannet fil 28 (medfølger ikke) eller et bryne (ikke inkludert), og opprettthold vinkelen på den opprinnelige eggen på skjærebladet.
6. Inspiser eggen på det faste bladet og fjern alle hakk med en fintannet fil.
7. Sett inn igjen det slipte kuttebladet som beskrevet i avsnittet ***Ta av og sette på bladet***.

Bladsmøring (Fig. A)

1. Etter bruk, fjern batteriet 15.
2. Påfør nøye et harpiksløsende løsemiddel på de eksponerte bladene.

Lagring (Fig. A)

1. Etter bruk, fjern batteriet 15 og monter bladdekselet.

2. Hold hendene unna bladet og lagre det på et tørt sted utilgjengelig for barn.

Rengjøring

⚠ ***ADVARSEL:*** *Blås skitt og støv ut av hovedhuset med tørr luft når du ser at skitt samles inne i og rundt luftåpningene. Bruk godkjente vernebriller og godkjent støvmaske når prosedyren utføres.*

⚠ ***ADVARSEL:*** *Elektrisk støt og mekanike fare. Fjern batteriet før rengjøring.*

⚠ ***ADVARSEL:*** *For å sikre trygg og effektiv bruk, hold alltid det elektriske apparatet og ventilasjonssporene rene.*

⚠ ***ADVARSEL:*** *Bruk aldri løsemidler eller sterke kjemikalier for å rengjøre ikke-metalliske deler av verktøyet. Disse kjemikaliene kan svekke materialene som brukes i disse delene. Bruk en klut som bare er fuktet med vann og mild såpe. Aldri la noen væske trenge inn i verktøyet; aldri dypp noen del av verktøyet i en væske.*

Ventilasjonssporene kan rengjøres med en tørr, myk ikke-metallisk børste og/eller en passende støvsuger. Ikke bruk vann eller vaskemidler. Bruk godkjent øyevern og en godkjent støvmaske.

Ekstra tilbehør

⚠ ***ADVARSEL:*** *Siden annet tilbehør enn det som tilbys fra DEWALTkan være farlig, ettersom dette ikke er testet sammen med dette verktøyet. For å redusere risikoen for alvorlig personskade, bruk kun DEWALT anbefalt tilbehør med dette produktet.*

Ta kontakt med din forhandler for ytterligere informasjon om egnet ekstrautstyr.

En valgfri skulderreim er tilgjengelig for kjøp, reservedelsnummer N502343.

Beskyttelse av miljøet

Produkter/batterier er resirkulerbare, men hvis de er merket med en overkrysset søppelkasse, må de ikke kastes sammen med vanlig husholdningsavfall. Kjør batteriene helt ned og skill dem fra produktet, og skill eventuelle lyskilder fra produktet hvis mulig. Det er brukerens ansvar å slette personopplysninger fra produktet. Ta deretter avfallet til et offentlig avfallsinnsamlingssenter eller en deltakende forhandler som ofte vil akseptere det gratis. Emballasje bør kastes i henhold til den merkede materialkoden. Bruks- og sikkerhetsanvisninger skal først kastes når produktene de omhandler ikke lenger er i bruk.

Vennligst sjekk med din lokale kommune for veiledning om avfallshåndtering. For mer informasjon, besøk **www.2helpU.com** og skann QR-koden ovenfor.

PODADORA DE VARA DCMPP569

ATENÇÃO: leia todos os avisos de segurança, instruções, ilustrações e especificações neste manual, incluindo as secções relativas a baterias e carregadores fornecidas num manual original da ferramenta ou no manual separado de baterias e carregadores. *Os manuais podem ser obtidos através do serviço de apoio ao cliente (consulte a última página neste manual).*

Dados técnicos

		DCMPP569
Tensão	V_{CC}	18
Tipo		1
Tipo de bateria		lões de lítio
Capacidade de corte	mm	38
Peso (sem a bateria)	kg	3,3

Valores de ruído e/ou vibração (valores totais de vibração) de acordo com a EN62841:		
L_{pA} (nível de emissão de pressão sonora)	dB(A)	50
K (variabilidade do nível sonoro indicado)	dB(A)	3,0
L_{WA} (nível de potência sonora medida)	dB(A)	67
K (variabilidade do nível sonoro indicado)	dB(A)	3,0

Valor de vibração das emissões a_h <	m/s²	2,5
K de variabilidade =	m/s²	1,5

O nível de emissão de vibrações e/ou de ruído indicado nesta ficha de informações foi medido de acordo com um teste normalizado estabelecido pelas normas EN62841-1 e ISO 11680 sem carga e pode ser utilizado para comparar ferramentas. Por conseguinte, este nível pode ser utilizado para uma avaliação preliminar da exposição às vibrações.

ATENÇÃO: *O nível de emissão de vibração e/ou ruído declarado diz respeito às principais aplicações da ferramenta. No entanto, se a ferramenta for utilizada para outras aplicações ou com outros acessórios ou se a manutenção for insuficiente, o nível de emissão de vibração e/ou ruído pode ser diferente. Isto pode aumentar significativamente o nível de exposição às vibrações ao longo do período total de trabalho.*

A estimativa do nível de vibração e/ou ruído deve ter também em conta o número de vezes que a ferramenta é desligada ou está em funcionamento, mas sem executar tarefas. Isto pode reduzir significativamente o nível de exposição ao longo do período total de trabalho.

Identifique as medidas de segurança adicionais para proteger o utilizador dos efeitos da vibração e/ou ruído, tais como: manutenção da ferramenta e dos acessórios, manter as mãos quentes (relacionado com a vibração), e organização dos padrões de trabalho.

Declaração de conformidade CE Directiva "Máquinas"

CE

Podadora de vara DCMPP569

DEWALT declara que os produtos descritos em ***Dados técnicos*** estão em conformidade com:
2006/42/CE, EN62841-1:2015 +A11:2022, EN ISO 12100:2010.

Estes produtos estão também em conformidade com as directivas 2014/30/UE e 2011/65/UE. Para obter mais informações, contacte a DEWALT através da seguinte morada ou consulte o verso do manual.

O abaixo assinado é responsável pela compilação do ficheiro técnico e faz esta declaração em nome da DEWALT.

Markus Rompel
Vice-Presidente de Engenharia, E-Europe
DEWALT, Richard-Klinger-Straße 11,
65510, Idstein, Alemanha
18.11.2024

ATENÇÃO: *para reduzir o risco de ferimentos, leia o manual de instruções.*

Definições: directrizes de Segurança

As definições abaixo apresentadas descrevem o grau de gravidade correspondente a cada palavra de advertência. Leia cuidadosamente o manual e preste atenção a estes símbolos.

PERIGO: *indica uma situação iminentemente perigosa que, se não for evitada,* ***irá*** *resultar em* ***morte ou lesões graves****.*

ATENÇÃO: *indica uma situação potencialmente perigosa que, se não for evitada,* ***poderá*** *resultar em* ***morte ou lesões graves****.*

CUIDADO: *indica uma situação potencialmente perigosa que, se não for evitada,* ***poderá*** *resultar em lesões* ***ligeiras ou moderadas****.*

AVISO: *indica uma prática (não relacionada com ferimentos) que, se não for evitada, poderá resultar em danos materiais.*

Indica risco de choque eléctrico.

Indica risco de incêndio.

AVISOS DE SEGURANÇA GERAIS RELATIVOS A FERRAMENTAS ELÉCTRICAS

ATENÇÃO: leia todos os avisos de segurança, instruções, ilustrações e especificações fornecidas com esta ferramenta eléctrica. *O não cumprimento de todas as instruções indicadas abaixo pode resultar em choque eléctrico, incêndio e/ou lesões graves.*

GUARDE TODOS OS AVISOS E INSTRUÇÕES PARA CONSULTA POSTERIOR

Em todos os avisos que se seguem, o termo "ferramenta eléctrica" refere-se à sua ferramenta alimentada pela rede eléctrica (com fios) ou por uma bateria (sem fios).

1) Segurança da Área de Trabalho

a) ***Mantenha a área de trabalho limpa e bem iluminada.*** *As áreas desorganizadas ou escuras são propensas a acidentes.*

b) ***Não utilize as ferramentas eléctricas em ambientes explosivos, como, por exemplo, na presença de líquidos, gases ou poeiras inflamáveis.*** *As ferramentas eléctricas criam faíscas que poderão inflamar estas poeiras ou vapores.*

c) ***Mantenha as crianças e outras pessoas afastadas quando utilizar uma ferramenta eléctrica.*** *As distracções podem levar à perda do controlo da ferramenta.*

2) Segurança Eléctrica

a) ***As fichas das ferramentas eléctricas têm de ser compatíveis com a tomada de electricidade. Nunca modifique a ficha de forma alguma. Não utilize fichas adaptadoras com ferramentas eléctricas ligadas à terra.*** *As fichas não modificadas e as tomadas compatíveis reduzem o risco de choque eléctrico.*

b) ***Evite o contacto corporal com superfícies e equipamentos ligados à terra, como, por exemplo, tubagens, radiadores, fogões e frigoríficos.*** *Se o seu corpo estiver "ligado" à terra, o risco de choque eléctrico é maior.*

c) ***Não exponha as ferramentas eléctricas à chuva ou a condições de humidade.*** *A entrada de água numa ferramenta eléctrica aumenta o risco de choque eléctrico.*

d) ***Não aplique força excessiva sobre o cabo. Nunca o utilize para transportar, puxar ou desligar a ferramenta eléctrica. Mantenha o cabo afastado de fontes de calor, substâncias oleosas, extremidades aguçadas ou peças móveis.*** *Os cabos danificados ou emaranhados aumentam o risco de choque eléctrico.*

e) ***Ao utilizar uma ferramenta eléctrica no exterior, use uma extensão adequada para utilização ao ar livre.*** *A utilização de um cabo adequado para uso ao ar livre reduz o risco de choque eléctrico.*

f) ***Se não for possível evitar trabalhar com uma ferramenta eléctrica num local húmido, utilize uma fonte de alimentação protegida por um dispositivo de corrente residual (DCR).*** *A utilização de um DCR reduz o risco de choque eléctrico.*

3) Segurança Pessoal

a) ***Mantenha-se alerta, preste atenção ao que está a fazer e faça uso de bom senso ao utilizar uma ferramenta eléctrica. Não utilize uma ferramenta eléctrica quando estiver cansado ou sob o efeito de drogas, álcool ou medicamentos.*** *Um momento de distracção durante a utilização de ferramentas eléctricas poderá resultar em ferimentos graves.*

b) ***Use equipamento de protecção pessoal. Use sempre uma protecção ocular.*** *O equipamento de protecção, como, por exemplo, uma máscara contra o pó, sapatos de segurança antiderrapantes, um capacete de segurança ou uma protecção auditiva, usado nas condições apropriadas, reduz o risco de ferimentos.*

c) ***Evite accionamentos acidentais. Certifique-se de que o interruptor da ferramenta está na posição de desligado antes de a ligar à tomada de electricidade e/ou inserir a bateria, ou antes de pegar ou transportar a ferramenta.*** *Se mantiver o dedo sobre o interruptor ao transportar ferramentas eléctricas ou se as ligar à fonte de alimentação com o interruptor ligado, poderá originar acidentes.*

d) ***Retire qualquer chave de ajuste ou chave de porcas antes de ligar a ferramenta eléctrica.*** *Uma chave de porcas ou chave de ajuste deixada numa peça móvel da ferramenta poderá resultar em ferimentos.*

e) ***Não se estique demasiado ao trabalhar com a ferramenta. Mantenha sempre os pés bem apoiados e um equilíbrio apropriado.*** *Desta forma, será mais fácil controlar a ferramenta eléctrica em situações inesperadas.*

f) ***Use vestuário apropriado. Não use roupa larga nem jóias. Mantenha o cabelo e a roupa afastados das peças móveis.*** *As roupas largas, as jóias ou o cabelo comprido podem ficar presos nestas peças.*

g) ***Se forem fornecidos acessórios para a ligação de equipamentos de extracção e recolha de partículas, certifique-se de que estes são ligados e utilizados correctamente.*** *A utilização de dispositivos de extracção de partículas pode reduzir os riscos relacionados com as mesmas.*

h) ***Não permita que a familiaridade resultante da utilização frequente de ferramentas lhe permita ser complacente e ignorar os princípios de segurança da ferramenta.*** *Uma acção descuidada pode causar ferimentos graves numa fracção de segundo.*

4) Utilização e Manutenção de Ferramentas Eléctricas

a) ***Não utilize a ferramenta eléctrica de forma forçada. Utilize a ferramenta eléctrica correcta para o seu trabalho.*** *A ferramenta eléctrica adequada irá efectuar o trabalho de um modo mais eficiente e seguro se for utilizada de acordo com a capacidade para a qual foi concebida.*

b) ***Não utilize a ferramenta eléctrica se o respectivo interruptor não a ligar e desligar.*** *Qualquer ferramenta eléctrica que não possa ser controlada através do interruptor de alimentação é perigosa e tem de ser reparada.*

c) ***Retire a ficha da fonte de alimentação e/ou retire a bateria, caso seja possível, da ferramenta eléctrica antes de efectuar quaisquer ajustes, substituir acessórios ou guardar ferramentas eléctricas.*** *Estas medidas de segurança preventivas reduzem o risco de ligar a ferramenta eléctrica acidentalmente.*

d) ***Guarde as ferramentas eléctricas que não estiverem a ser utilizadas fora do alcance de crianças e não permita que sejam utilizadas por pessoas não familiarizadas com as mesmas ou com estas instruções.*** *As ferramentas eléctricas são perigosas nas mãos de pessoas que não possuam as qualificações necessárias para as manusear.*

e) ***Faça a devida manutenção das ferramentas eléctricas. Verifique se as peças móveis da ferramenta eléctrica estão alinhadas e não emperram, bem como se existem peças partidas ou danificadas ou quaisquer outras condições que possam afectar o funcionamento da mesma. Se a ferramenta eléctrica estiver danificada, esta não deve ser utilizada até que seja reparada.*** *Muitos acidentes têm como principal causa ferramentas eléctricas com uma manutenção insuficiente.*

f) ***Mantenha as ferramentas de corte sempre afiadas e limpas.*** *As ferramentas de corte sujeitas a uma manutenção adequada, com arestas de corte afiadas, emperram com menos frequência e controlam-se com maior facilidade.*

g) **Utilize a ferramenta eléctrica, os acessórios, as brocas, etc., de acordo com estas instruções, tendo em conta as condições de trabalho e a tarefa a ser efectuada.** *A utilização da ferramenta eléctrica para fins diferentes dos previstos poderá resultar em situações perigosas.*

h) **Mantenha as pegas e as superfícies de fixação secos, limpos e sem óleo ou massa lubrificante.** *Pegas e superfícies de fixação molhadas não permitem o funcionamento e o controlo seguros em situações inesperadas.*

5) Utilização e Manutenção de Ferramentas com Bateria

a) **Utilize apenas o carregador especificado pelo fabricante do equipamento.** *Um carregador apropriado para um tipo de bateria poderá criar um risco de incêndio se for utilizado para carregar outras baterias.*

b) **Utilize as ferramentas eléctricas apenas com as baterias especificamente indicadas para as mesmas.** *A utilização de quaisquer outras baterias poderá criar um risco de ferimentos e incêndio.*

c) **Quando a bateria não estiver a ser utilizada, mantenha-a afastada de outros objectos de metal, como, por exemplo, clipes, moedas, chaves, pregos, parafusos ou outros pequenos objectos metálicos que possam estabelecer uma ligação entre os contactos.** *Um curto-circuito entre os contactos da bateria poderá causar queimaduras ou um incêndio.*

d) **Uma utilização abusiva da ferramenta pode resultar na fuga do líquido da bateria; evite o contacto com este líquido. No caso de um contacto acidental, passe imediatamente a zona afectada por água. Se o líquido entrar em contacto com os olhos, procure também assistência médica.** *O líquido derramado da bateria pode provocar irritação ou queimaduras.*

e) **Não utilize uma bateria ou ferramenta que esteja danificada ou modificada.** *As baterias danificadas ou modificadas podem dar origem a um comportamento imprevisível e resultar em incêndio, explosão ou ferimentos.*

f) **Não exponha a bateria ou a ferramenta a fogo ou temperatura excessiva.** *A exposição a fogo ou temperatura superior a 130 °C pode causar uma explosão.*

g) **Siga todas as instruções de carregamento. Não carregue a bateria ou a ferramenta fora da gama especificada nas instruções.** *O carregamento indevido ou a temperaturas fora da gama especificada podem causar danos na bateria e aumentar o risco de incêndio.*

6) Assistência

a) **A sua ferramenta eléctrica só deve ser reparada por um técnico qualificado e só devem ser utilizadas peças sobresselentes originais.** *Desta forma, é garantida a segurança da ferramenta eléctrica.*

b) **Nunca repare baterias danificadas.** *A reparação de baterias danificadas só deve ser efectuada pelo fabricante ou por fornecedores de serviços autorizados.*

AVISOS DE SEGURANÇA PARA TESOURAS DE PODAR

a) **Não utilize a tesoura de podar em condições meteorológicas adversas, nomeadamente em caso de risco de trovoada.** *Isto diminui o risco de ser atingido por relâmpagos.*

b) **Mantenha todos os fios e cabos de alimentação afastados da área de corte. Os cabos de alimentação podem estar escondidos e podem ser cortados acidentalmente pela lâmina.**

c) **Segure a tesoura de podar apenas pelas superfícies isoladas, porque a lâmina pode entrar em contacto com cabos eléctricos ocultos.** *As lâminas em contacto com um cabo "electrificado" podem expor peças metálicas da tesoura de podar sob tensão e provocar um choque eléctrico no operador.*

d) **Mantenha todas as partes do corpo afastadas da lâmina. Um momento de falta de atenção enquanto utiliza a tesoura de podar pode causar ferimentos graves.**

e) **Mantenha sempre os pés bem assentes no chão e utilize a tesoura de podar apenas com os pés assentes no chão.** *As superfícies escorregadias ou instáveis podem causar a perda de equilíbrio ou de controlo da máquina.*

f) **Quando estiver a cortar uma pernada sob tensão, esteja atento à recuperação elástica. Quando a tensão nas fibras de madeira é libertada, o ramo com mola pode atingir o operador e causar ferimentos.**

g) **Não utilize a tesoura de podar quando estiver a trepar uma árvore, num escadote ou em qualquer suporte instável.** *A utilização da tesoura de podar desta forma pode causar perda de equilíbrio, perda de controlo e ferimentos.*

h) **Quando retirar material encravado ou efectuar a manutenção da tesoura de podar, certifique-se de que a bateria foi retirada ou desligada.** *A utilização inesperada da tesoura de podar quando retirar material encravado ou proceder à assistência pode resultar em ferimentos graves.*

i) **Desactive ou desenergize a tesoura de podar sempre que interromper ou terminar o trabalho.** *Desactivar ou desenergizar a tesoura de podar evita ferimentos devido ao funcionamento inadvertido do interruptor de alimentação.*

j) **Transporte a tesoura de podar pelo cabo, com a lâmina fechada e a máquina totalmente desligada.** *O transporte correcto da tesoura de podar diminui o risco de arranque inadvertido e resulta em ferimentos causados pelas lâminas.*

k) **Utilize sempre duas mãos quando utilizar a tesoura de podar de longo alcance.** *Segure a máquina com as duas mãos evita a perda de controlo.*

l) **Para reduzir o risco de electrocussão, nunca utilize a tesoura de podar de longo alcance perto de linhas eléctricas.** *O contacto com, ou a utilização de linhas de transporte de electricidade próximas pode causar ferimentos graves ou choque eléctrico, resultando em morte.*

REGRAS DE SEGURANÇA ESPECÍFICAS

⚠ **ATENÇÃO: Não utilize perto de linhas eléctricas.** *A unidade não foi concebida para fornecer protecção contra choques eléctricos se houver contacto com linhas eléctricas aéreas. Consulte os regulamentos locais para saber quais são as distâncias seguras em relação a linhas eléctricas aéreas e certifique-se de que a posição de funcionamento é segura e protegida antes de utilizar a podadora de vara.*

⚠ **ATENÇÃO: Verifique sempre se existem fios eléctricos escondidos.**

• ***Para um funcionamento seguro, leia e compreenda todas as instruções antes de utilizar a podadora de vara.*** *Siga todas as instruções de segurança. A não observância de todas as instruções de segurança indicadas abaixo pode dar origem a ferimentos graves.*

• ***Preste atenção às suas acções.*** *Faça uso de bom senso. Não utilize a podadora de vara se estiver cansado.*

• ***Utilize a podadora de vara apenas para cortar ramos de árvores.*** *Não utilize a podadora de vara para fins que não sejam aqueles para os quais foram concebidos. Não utilize a podadora para podar outros objectos.*

• ***Não utilize a podadora de vara em condições meteorológicas adversas, especialmente se houver risco de relâmpagos.*** *Isto diminui o risco de ser atingido por relâmpagos.*

• ***Apenas os adultos devidamente informados devem utilizar a podadora de vara.*** *Nunca permita que as crianças utilizem este tipo de aparador de sebes.*

• ***Não permita que crianças ou pessoas sem formação adequada utilizem este equipamento.***

• *Quando utilizar a podadora de vara, utilize o seguinte equipamento de segurança:*

– *luvas para trabalhos pesados*

– *calçado de segurança com biqueira de aço com solas anti-derrapantes*

– *óculos de segurança, óculos protectores ou protecção facial*

– *capacete de segurança*

– *máscara facial ou de poeiras (se trabalhar em áreas com pó)*

• ***Use calças compridas e botas.*** *Não use vestuário largo, calções, qualquer tipo de jóias nem ande descalço.*

• *Se tiver cabelo comprido, prenda-o para evitar que fique preso nas peças móveis.*

• *Antes de podar, verifique sempre o seguinte:*

– *a área de trabalho deve estar desimpedida*

– *pés bem assentes*

– *caminho de fuga planeado no caso de queda de ramos*

• *Verifique a árvore antes de cortar. Deixe espaço para que os ramos possam cair livremente no chão.*

• *Não utilize a podadora de vara para cortar árvores jovens.*

Quando utilizar a podadora de vara

⚠ ***PERIGO: Para reduzir o risco de choque eléctrico, não utilize a ferramenta em superfícies húmidas.*** *Não exponha o equipamento à chuva. Armazene num espaço fechado.*

⚠ ***PERIGO: Evite arranques involuntários****: não transporte a ferramenta com o dedo no gatilho e a bateria instalada. Assegure-se que o gatilho está desligado quando instalar a bateria.*

• *Segure a ferramenta utilizando apenas as superfícies de preensão designadas: uma mão na pega principal e uma mão na pinça de espuma.*

• *Mantenha-se atento. Faça uso de bom senso quando utilizar a unidade.*

• *Mantenha a área de trabalho limpa. Áreas obstruídas podem provocar ferimentos.*

• *Retire sempre a bateria da podadora de vara quando terminar a poda ou se deixar a ferramenta sem vigilância.*

• *Mantenha as crianças, animais e transeuntes a uma distância de pelo menos 15 m da podadora de vara. A única pessoa que deve estar na área de trabalho é o utilizador da podadora de vara.*

• *Não agarre na lâmina de corte exposta da podadora quando levantar ou segurar a podadora de vara.*

• *Mantenha os dedos afastados do gatilho até o equipamento estar pronto para fazer o corte.*

• *Mantenha todas as partes do corpo afastadas da lâmina de corte quando a podadora de vara estiver a funcionar.*

• *Não force a podadora de vara quando estiver a podar. Aplique uma pressão ligeira. Com a potência indicada, a ferramenta realizará melhor o trabalho e de forma mais segura.*

• *Transporte a podadora de vara de um local para outro:*

– *com a bateria removida,*

– *com os dedos fora do gatilho,*

– *segurando a haste de maneira equilibrada e*

– *com a lâmina de corte virada para trás e a cobertura da lâmina colocada.*

• *Não utilize o equipamento se as condições de iluminação não forem adequadas.*

• *Mantenha sempre os pés bem apoiados e equilibrados. Não se estique demasiado quando trabalhar com a ferramenta. Se esticar-se demasiado, pode perder o equilíbrio.*

• *Mantenha todas as partes do corpo afastadas de peças em movimento.*

• *Não deve, em nenhuma circunstância, utilizar acessórios ou dispositivos adicionais com este equipamento, que não tenham sido fornecidos com este produto ou identificados como adequados para utilização com este equipamento neste manual de instruções.*

• *Verifique a podadora de vara antes de cada utilização e se sofrer alguma queda ou impacto. Verifique se não apresenta defeitos ou danos consideráveis.*

Não utilize a podadora de vara:

– *se estiver sob o efeito de álcool, medicamentos ou fármacos.*

– *se estiver a chover ou em locais húmidos ou molhados.*

– *se estiverem presentes gases ou líquidos inflamáveis.*

– *se a podadora de vara estiver danificada, ajustada incorrectamente, ou não estiver montado por completo ou em segurança.*

– *se o gatilho não ligar ou desligar a podadora de vara. A lâmina de corte abre-se quando se solta o gatilho. O interruptor defeituoso deve ser substituído para um centro de assistência autorizado. Consulte* **Acessórios** *em* **Manutenção**.

– *se estiver com pressa.*

– *se estiver em cima de uma árvore ou de uma escada.*

– *se estiver dentro de lanças aéreas, baldes ou plataformas.*

– *em caso de ventos fortes ou tempestade.*

REGRAS GERAIS DE SEGURANÇA

⚠ ***PERIGO: Perigo de choque.*** *Ferimentos graves ou morte causados por electrocussão em caso de contacto com cabos eléctricos. Nunca utilize perto de fontes de electricidade, fios ou linhas eléctricas aéreas.*

⚠ ***ATENÇÃO: Para um funcionamento seguro, leia e compreenda o manual de instruções.*** *Use protecção facial (e/ou óculos de segurança), protecção auditiva e um capacete para*

proteger-se da queda de detritos. A área de trabalho deve estar desimpedida, deve haver uma trajectória de fuga e deve estar atento à localização dos ramos/troncos para evitar a queda de ramos e resíduos. Quando utilizar a podadora, as pessoas devem estar a 15 m de distância. Para reduzir o risco de choque eléctrico, não utilize a ferramenta em superfícies húmidas. Não exponha o equipamento à chuva. Armazene num espaço fechado.

- *Para proteger-se contra a queda de ramos, não se coloque por baixo do ramo ou tronco que pretende cortar. Esta unidade não deve ser segurada a um ângulo superior a 60° do chão.*
- *Mantenha as pegas secas, limpas e sem óleo.*

Assistência

- *A reparação das ferramentas deve ser levada a cabo apenas por pessoal qualificado. A assistência ou manutenção realizada por pessoal que não possua as qualificações necessárias pode causar ferimentos. Consulte a secção* **Manutenção** *deste manual.*
- *Quando reparar uma ferramenta, utilize apenas peças de substituição idênticas. Siga as instruções indicadas na secção* **Manutenção** *deste manual. A utilização de peças não autorizadas ou o não cumprimento das instruções de manutenção pode resultar em choque eléctrico ou ferimentos.*

Armazenamento

- *Armazene num espaço fechado. A ferramenta deve ser armazenada num local seco e fresco e afastado de luz solar directa, excesso de calor ou frio e fora do alcance das crianças.*

Riscos residuais

Apesar da aplicação dos regulamentos de segurança relevantes e da implementação de dispositivos de segurança, alguns riscos residuais não podem ser evitados. Estes riscos são os seguintes:

- *danos auditivos.*
- *Risco de ferimentos causados pela projecção de partículas.*
- *Risco de queimaduras porque os acessórios estão quentes durante a utilização.*
- *Risco de ferimentos devido a utilização prolongada.*

Tipo de bateria

Podem ser utilizadas as seguintes baterias:

Bateria	(kg)	Bateria	(kg)
DCB546	1,08	**DCB183/B/G**	0,40
DCB547	1,46	**DCB184/B/G**	0,62
DCB548	1,46	**DCB185**	0,35
DCB549	2,12	**DCB187**	0,54
DCB181	0,35	**DCB189**	0,54
DCB182	0,61	**DCBP034/G**	0,32

Consulte o manual da bateria/carregador para obter mais informações.

Símbolos na ferramenta

A ferramenta apresenta os seguintes símbolos:

Leia o manual de instruções antes de utilizar este equipamento.

Use sempre protecções para a cabeça, ouvidos e olhos.

Use luvas de protecção.

Use calçado de protecção e anti-derrapante.

Não exponha a ferramenta à chuva ou humidade elevada, nem a deixe no exterior.

Mantenha as mãos afastadas da lâmina de corte.

Perigo de electrocussão. Mantenha a uma distância mínima de 15 m de linhas eléctricas aéreas.

Mantenha as pessoas que estejam por perto afastadas. Desligue a ferramenta. Antes de ser efectuada qualquer operação de manutenção na ferramenta, retire a bateria da ferramenta.

Posição do código de data (Fig. A)

O código da data de produção **29** consiste num ano de 4 dígitos, seguido de uma semana de 2 dígitos e é alargado por um código de fábrica de 2 dígitos.

Descrição (Fig. A)

⚠ ***ATENÇÃO:*** *Nunca modifique a ferramenta eléctrica ou os respectivos componentes. Isso pode resultar em danos ou ferimentos.*

1. Conjunto da pega
2. Haste da extensão central
3. Conjunto da podadora
4. Pega principal
5. Gatilho
6. Alavanca de desbloqueio
7. Lâmina de corte
8. Lâmina fixa
9. Gancho para remoção de ramos
10. Botão de bloqueio articulado
11. Pinça de espuma
12. Cabo roscado
13. Manga roscada
14. Chave sextavada
15. Bateria†
16. Patilha de libertação da bateria
17. Cobertura da lâmina

†Incluído em algumas embalagens.

NOTA: Verifique se a ferramenta, as peças ou os acessórios foram danificados durante o transporte.

Utilização prevista

A podadora de vara , DCMPP569 da DEWALT foi concebida para aplicações de poda domésticas e é ideal para aplicações de poda até 38 mm de diâmetro. Esta podadora foi concebida apenas para utilização em materiais de plantação.

NÃO utilize a ferramenta em ambientes húmidos ou na presença de gases ou líquidos inflamáveis.

Esta podadora é uma ferramenta eléctrica profissional.

NÃO permita que crianças entrem em contacto com a ferramenta. É necessária supervisão se esta ferramenta for manuseada por utilizadores inexperientes.

- **Crianças e pessoas inválidas.** Este equipamento não foi concebido para ser utilizado por crianças e pessoas inválidas sem supervisão.
- Este equipamento não é concebido para ser utilizado por pessoas (incluindo crianças) que sofram de capacidades físicas, sensoriais ou mentais reduzidas, falta de experiência ou conhecimentos, a menos que estejam acompanhados de uma pessoa que se responsabilize pela sua segurança. As crianças nunca devem ficar sozinhas com este produto.

MONTAGEM E AJUSTES

⚠ ***ATENÇÃO: para reduzir o risco de ferimentos graves, desligue a unidade e retire a bateria antes de efectuar quaisquer ajustes ou retirar/instalar dispositivos adicionais ou acessórios.*** *Um arranque acidental pode causar ferimentos.*

⚠ ***ATENÇÃO:*** *utilize apenas baterias e carregadores da DEWALT.*

Inserir e retirar a bateria da ferramenta (Fig. B)

NOTA: verifique se a bateria 15 está totalmente carregada.

Instalar a bateria no punho da ferramenta

1. Alinhe a bateria com as calhas no interior do punho da ferramenta (Fig. B).
2. Deslize-a para dentro do punho até a bateria encaixar com firmeza na ferramenta e ouvir um som de encaixe no respectivo local.

Retirar a bateria da ferramenta

1. Pressione a patilha de libertação da bateria 16 e puxe com firmeza a bateria para fora do punho da ferramenta.
2. Insira a bateria no carregador.

Baterias com indicador do nível de carga (Fig. C)

Algumas baterias DEWALT incluem um indicador de nível de combustível 30, composto por três indicadores luminosos LED verdes que indicam o nível de carga restante na bateria.

Para activar o indicador do nível de carga, pressione e mantenha pressionado o botão do indicador do nível de carga. A combinação dos três indicadores luminosos LED verdes acende-se, indicando o nível de carga restante. Se o nível da carga na bateria for inferior ao limite utilizável, o indicador do nível de carga não se acende e é necessário voltar a carregar a bateria.

NOTA: o indicador do nível de carga é apenas uma indicação da carga restante na bateria. Não indica o funcionamento da ferramenta e está sujeito a variações, com base nos componentes do produto, temperatura e aplicação do utilizador final.

Encaixar o conjunto da podadora no conjunto da pega (Fig. A, D–G)

⚠ ***ATENÇÃO:*** *Lâmina afiada em movimento. Para evitar um funcionamento acidental, certifique-se de que a bateria está desligada da pega e que a cobertura de protecção da lâmina está colocada na lâmina de corte antes de efectuar as seguintes operações. Se não o fizer, poderão ocorrer ferimentos pessoais graves.*

⚠ ***ATENÇÃO:*** *Certifique-se sempre de que a manga está totalmente enroscada e que as roscas já não estão visíveis. Se não enroscar por completo a manga, a montagem pode soltar-se e dar origem a uma situação de perigo. Verifique periodicamente as ligações para garantir que as roscas vermelhas não estão visíveis.*

Os três conjuntos que compõem a podadora de vara estão encaixados para garantir uma montagem correcta. Se um conjunto não encaixar facilmente noutro, não force.

O encaixe do conjunto da pega 1 no conjunto da podadora 3 resulta numa podadora de vara com cerca de 2 m de comprimento, como indicado na Fig. D.

Para montar o conjunto da pega no conjunto da podadora:

1. Alinhe a ranhura 18 no lado exterior da extremidade de encaixe do conjunto da pega 1 com a patilha 19 no lado interior da extremidade de encaixe do conjunto da podadora 3. Consulte a Fig. E. Empurre as duas secções em conjunto. Consulte a Fig. F.
2. Deslize a manga roscada 13 no conjunto da podadora o mais baixo possível e rode a manga para a direita até parar e tapar por completo as roscas, como indicado na Fig. G.

Encaixar a haste da extensão central no conjunto da podadora e no conjunto da pega (Fig. A, H)

⚠ ***ATENÇÃO:*** *Certifique-se sempre de que a manga está totalmente enroscada e que as roscas já não estão visíveis. Se não enroscar por completo a manga, a montagem pode soltar-se e dar origem a uma situação de perigo. Verifique periodicamente as ligações para garantir que as roscas não estão visíveis.*

Se juntar a haste da extensão central 2 ao conjunto da pega 1 e ao conjunto da podadora 3 obtém-se uma podadora de vara com cerca de 3 m de comprimento, como indicado na Fig. H.

Consulte ***Encaixar o conjunto da podadora no conjunto da pega*** para saber como montar o conjunto central no conjunto da pega e no conjunto da cabeça da podadora.

DESMONTAGEM

⚠ ***ATENÇÃO: Para reduzir o risco de ferimentos graves, desligue a unidade e retire a bateria antes de efectuar quaisquer ajustes ou remover/instalar dispositivos adicionais ou acessórios.*** *Um arranque acidental pode causar ferimentos.*

Desmontar o conjunto da podadora (Fig. A, I)

⚠ ***ATENÇÃO:*** *Lâmina afiada em movimento. Para evitar um funcionamento acidental, certifique-se de que a bateria está desligada da pega e que a cobertura de protecção da lâmina está colocada na lâmina antes de efectuar as seguintes operações. Se não o fizer, poderão ocorrer ferimentos pessoais graves.*

Quando desmontar os conjuntos, quer estejam no modo de dois ou três conjuntos, desmonte sempre primeiro o conjunto da podadora 3. Para tal, apoie o conjunto da pega 1 no chão e segure a parte central do conjunto da podadora com uma mão, como indicado na Fig. I. Com a outra mão, desaperte a manga roscada 13 e depois afaste as duas metades. Repita este processo se a haste da extensão central estava montada.

Transportar a podadora de vara (Fig. B, J)

Retire sempre a bateria 15 da pega e tape a lâmina de corte 7 com a cobertura da lâmina 17 quando transportar a podadora de vara.

Armazenamento da chave hexagonal (Fig. A, K)

Quando não estiver a ser utilizada, a chave hexagonal de 5 mm 14 deve ser armazenada no sistema de fixação da chave hexagonal 20.

1. Puxe a chave hexagonal de 5 mm 14 do sistema de fixação da chave hexagonal 20 para removê-la.

2. Empurre a chave hexagonal de 5 mm 14 para o sistema de fixação da chave hexagonal 20 para armazená-la.

FUNCIONAMENTO

Instruções de utilização

⚠ ***ATENÇÃO:*** *cumpra sempre as instruções de segurança e os regulamentos aplicáveis.*

⚠ ***ATENÇÃO: para reduzir o risco de ferimentos graves, desligue a ferramenta e retire a bateria antes de efectuar quaisquer ajustes ou de retirar/instalar dispositivos complementares ou acessórios.*** *Um accionamento acidental da ferramenta pode causar ferimentos.*

Posição correcta das mãos (Fig. L)

⚠ ***ATENÇÃO:*** *para reduzir o risco de ferimentos graves, coloque* ***SEMPRE*** *as mãos na posição correcta, conforme indicado.*

⚠ ***ATENÇÃO:*** *para reduzir o risco de ferimentos graves, segure* ***SEMPRE*** *a ferramenta com segurança, antecipando uma reacção súbita por parte da mesma.*

A posição correcta das mãos requer a colocação de uma mão na pega principal 4 e uma mão na pinça de espuma 11.

Ligar/desligar (Fig. A, M)

⚠ ***PERIGO:*** *Mantenha as mãos e outras partes do corpo afastadas da lâmina. O contacto com a lâmina pode causar ferimentos graves, laceração e risco de amputação.*

⚠ ***ATENÇÃO:*** *Nunca tente bloquear um interruptor na posição Ligado.*

Assente sempre bem os pés e, com uma mão, agarre com firmeza a pega principal, agarre a pinça de espuma com a outra mão, envolvendo-a com o polegar e os dedos.

1. Empurre a alavanca de desbloqueio 6 para a frente e carregue no gatilho 5.
2. A lâmina de corte 7 inicia um ciclo de corte. Quando este ciclo for concluído, deve libertar o gatilho 5.
3. Para efectuar cortes repetidos, continue a manter premida a alavanca de desbloqueio 6 e volte a carregar no gatilho 5.
4. Para desligar a ferramenta, liberte o gatilho 5 e a alavanca de desbloqueio 6.

Rodar a cabeça da podadora (Fig. N)

A cabeça da podadora roda num ângulo de 180º e pode ser bloqueada em sete posições diferentes nesse intervalo. Use luvas para evitar beliscões, não agarre a lâmina.

ATENÇÃO: RETIRE A BATERIA *antes de tentar rodar a cabeça da podadora. Certifique-se de que a cabeça da podadora está bloqueada na posição correcta antes de utilizá-la.*

Rodar a cabeça da podadora

1. Com uma mão a segurar com firmeza na cabeça da podadora, utilize a outra mão para pressionar o botão de desbloqueio articulado 10 e rode o compartimento do motor para rodar a cabeça da podadora.
2. Bloqueie a cabeça da podadora numa das setes posições de funcionamento, como indicado na Fig. N. Para bloquear a cabeça da podadora no respectivo local, liberte a fixação no botão de bloqueio articulada 10. Mova o compartimento do motor para certifique-se de que a cabeça da podadora está bloqueada na respectiva posição. Se não estiver bloqueada, rode-a para a posição de bloqueio mais próxima.

Gancho de remoção de ramos (Fig. A)

⚠ ***CUIDADO:*** *O gancho de remoção de ramos não é um gancho de correia.*

A podadora de vara inclui um gancho de remoção de ramos 9 que permite remover ramos cortados de pequena e média dimensão.

Aparar/podar com a podadora de vara (Fig. A, O)

⚠ ***PERIGO:*** *Mantenha as mãos e outras partes do corpo afastadas da lâmina. O contacto com a lâmina causa ferimentos graves.*

⚠ ***ATENÇÃO:*** *Para evitar ferimentos, tenha em atenção o seguinte:*

- *Leia o manual de instruções antes de utilizar o equipamento. Guarde o manual de instruções.*
- *Antes de cada utilização, verifique se a árvore e os ramos têm objectos estranhos, como fios ou vedações.*
- *Não se estique demasiado ao trabalhar com a ferramenta.*
- *Não utilize a ferramenta em locais com muita humidade.*

⚠ ***CUIDADO:*** *Não utilize a lâmina para cortar ramos com tamanho superior a 38 mm. Utilize a podadora apenas para cortar ramos com menos de 38 mm de diâmetro.*

IMPORTANTE: Nunca utilize uma podadora de vara que esteja danificada ou ajustada incorrectamente ou que não esteja totalmente montada em segurança. Verifique se a lâmina de corte 7 pára de rodar quando o gatilho for libertado. Nunca ajuste a lâmina de corte 7 quando o motor estiver a funcionar ou se a bateria estiver instalada.

⚠ ***ATENÇÃO:***

- ***Nunca se coloque por baixo do ramo que está a cortar.*** *Desvie-se sempre da trajectória de queda de resíduos.*
- ***Utilize sempre protecções para a cabeça, olhos, pés e corpo.*** *O uso de protecção corporal ajuda a reduzir o risco de ferimentos quando utiliza esta unidade.*
- ***Utilize sempre as duas mãos quando utilizar a podadora de alcance alargado.*** *Segure a podadora de alcance alargado com as duas mãos para evitar a perda de controlo.*
- ***Nunca se coloque em cima de uma escada ou outro suporte instável quando utilizar a podadora de vara.*** *Evite sempre qualquer posição que o faça perder o equilíbrio e causar ferimentos graves.*
- ***Mantenha as outras pessoas a pelo menos 15 m da área de trabalho.*** *As distracções podem causar perda de controlo.*
- ***Perigo de electrocussão.*** *Para evitar choques, não utilize a ferramenta a menos de 15 m de linhas eléctricas aéreas. Verifique sempre se há linhas eléctricas ocultas na área circundante.*
- ***Não segure na pega do gatilho da podadora de vara acima do nível dos ombros.***

Posição de trabalho (Fig. L)

Mantenha-se sempre em posição firme e equilibrada e não se estique demasiado ao trabalhar com a ferramenta. Quando podar, use óculos de segurança, calçado anti-derrapante e luvas. Segure a ferramenta com firmeza. Segure sempre a podadora, como indicado na Fig. L. Consulte ***Posição correcta das mãos*** para obter mais informações. Nunca segure a ferramenta pelas lâminas.

1. Posicione o ramo de modo a cortá-lo entre a lâmina de corte 7 e a lâmina fixa 8.

2. Empurre a alavanca de desbloqueio 6 para a frente e carregue no gatilho 5.
3. A lâmina de corte 7 efectua um ciclo de corte e corta o ramo.
4. Liberte o gatilho.

NOTA: Se for necessário cortar mais ramos ao mesmo tempo, a alavanca de desbloqueio 6 pode ser mantida premida e accionar o gatilho 5 conforme necessário. Em seguida, repita os passos 1 a 4.

MANUTENÇÃO

A sua ferramenta eléctrica da foi concebida para funcionar durante um longo período de tempo com uma manutenção mínima. Uma utilização continuamente satisfatória depende de uma manutenção apropriada da ferramenta e de uma limpeza regular.

⚠ ***ATENÇÃO: para reduzir o risco de ferimentos graves, desligue a ferramenta e retire a bateria antes de efectuar quaisquer ajustes ou de retirar/instalar dispositivos complementares ou acessórios.*** *Um accionamento acidental da ferramenta pode causar ferimentos.*

O carregador e a bateria não são passíveis de reparação.

Consulte a última página deste manual para obter informações de contacto do centro de assistência ou visite **www.2helpU.com**.

Retirar e colocar a lâmina (Fig. P)

⚠ ***PERIGO: Para reduzir o risco de ferimentos graves, desligue a unidade, retire a bateria antes de efectuar quaisquer ajustes ou de retirar/instalar dispositivos complementares ou acessórios.*** *Um arranque acidental pode causar ferimentos graves.*

⚠ ***PERIGO: RISCO DE FERIMENTOS.*** *QUANDO VOLTAR A MONTAR O SISTEMA DA LÂMINA, CERTIFIQUE-SE DE QUE CADA PEÇA É INSTALADA DE NOVO CORRECTAMENTE, COMO DESCRITO ABAIXO. A MONTAGEM INCORRECTA DA LÂMINA OU DE OUTRAS PEÇAS DO SISTEMA DA LÂMINA PODE CAUSAR FERIMENTOS GRAVES.*

⚠ ***ATENÇÃO:*** *Use luvas e protecção adequada para os olhos. Tenha cuidado com as extremidades afiadas na lâmina.*

As lâminas sobresselentes estão disponíveis no seu centro de assistência autorizado mais próximo. Esta podadora requer uma lâmina sobresseleneteDCMPPRB1-QZ.

1. Retire a bateria.
2. Use protecção ocular e luvas adequadas e tenha cuidado para não se cortar.
3. Coloque o produto sobre uma superfície macia e nivelada.
4. Com a chave sextavada 14 fornecida, desaperte e retire o parafuso da lâmina fixa 21 e a porca 22, como indicado na Fig. P.
5. Vire o produto ao contrário.
6. Com a chave sextavada 14, retire o parafuso da lâmina de corte 23 e a porca 24, como indicado na Fig. P.
7. Retire a lâmina de corte 7, como indicado na Fig. P.
8. Instale a nova lâmina de corte.

NOTA: Assegure-se de que a extremidade de corte está virada para a lâmina de corte fixo, como indicado na Fig. P.

9. Insira o parafuso da lâmina de corte 23 e o parafuso da lâmina fixa 21 através da lâmina de corte e do suporte do parafuso 25 na porca 24, 22.
10. Utilize a chave sextavada para apertar o parafuso da lâmina de corte por completo 23.
11. Utilize a chave sextavada 14 para apertar por completo o parafuso da lâmina fixa 21, como indicado na Fig. P.

Manutenção da lâmina (Fig. Q)

⚠ ***ATENÇÃO:*** *Utilize luvas e protecção adequada para os olhos quando remover, afiar e instalar a lâmina.*

As lâminas de corte são feitas de aço endurecido de elevada qualidade e, se forem sujeitas a uma utilização normal, não têm de ser afiadas novamente. Contudo, se bater acidentalmente numa cerca de arame metálico, pedras, vidro ou outros objectos duros, pode causar uma falha na lâmina. Não é necessário reparar este tipo de danos, desde que não interfiram com o movimento da lâmina. Se deixar cair o aparador, inspeccione-o com cuidado para verificar se ocorreram danos. Se a lâmina estiver dobrada, a estrutura tiver fendas, os punhos partidos ou se verificar a presença de qualquer outra situação que possa afectar o funcionamento da ferramenta, contacte o centro de assistência autorizado local para proceder à reparação antes de voltar a utilizar a ferramenta.

1. Retire a bateria.
2. Remova a lâmina da podadora. Consulte as instruções sobre como ***Retirar e instalar a lâmina***.
3. Use protecção ocular e luvas adequadas e tenha cuidado para não se cortar.
4. Fixe a lâmina 7 num torno 26, como indicado na Fig. Q.
5. Lime com cuidado a extremidade de corte 27 da lâmina de corte com uma lima de dentes finos 28 (não incluída) ou uma pedra de amolar (não incluída), mantendo o ângulo da extremidade de corte original da lâmina de corte.
6. Inspeccione a extremidade da lâmina fixa e retire quaisquer rebarbas com uma lima de dentes finos.
7. Instale a lâmina de corte afiada, como descrito na secção ***Remover e instalar a lâmina***.

Lubrificação da lâmina (Fig. A)

1. Após a utilização, retire a bateria 15.
2. Aplique com cuidado um solvente à base de resina nas lâminas expostas.

Armazenamento (Fig. A)

1. Após a utilização, retire a bateria 15 e instale a cobertura da lâmina.
2. Com as mãos afastadas da lâmina, armazene num local seco, afastado do alcance das crianças.

Limpeza

⚠ ***ATENÇÃO:*** *Retire os detritos e as partículas da caixa principal com ar comprimido seco sempre que houver acumulação de detritos dentro das aberturas de ventilação e à volta das mesmas. Use uma protecção ocular e uma máscara contra o pó aprovadas ao efectuar este procedimento.*

⚠ ***ATENÇÃO:*** *Choque eléctrico e risco mecânico. Retire a bateria antes de limpar o equipamento.*

⚠ ***ATENÇÃO:*** *Para garantir um funcionamento seguro e eficiente, mantenha sempre o equipamento eléctrico e as aberturas de ventilação limpos.*

⚠ ***ATENÇÃO:*** *Nunca utilize solventes ou outros produtos químicos abrasivos para limpar as peças não metálicas da ferramenta. Estes produtos químicos podem enfraquecer os materiais utilizados nestas peças. Utilize um pano humedecido*

apenas com água e sabão suave. Nunca deixe entrar qualquer líquido dentro da ferramenta. Da mesma forma, nunca mergulhe qualquer peça da ferramenta num líquido.
As aberturas de ventilação podem ser limpas com uma escova não metálica, seca e suave e/ou um aspirador adequado. Não utilize água ou outros produtos de limpeza. Use protecção ocular aprovada e uma máscara de poeiras aprovada.

Acessórios opcionais

⚠ ***ATENÇÃO:*** *Uma vez que apenas foram testados com este produto os acessórios disponibilizados pela DEWALTa utilização de outros acessórios com esta ferramenta poderá ser perigosa. Para reduzir o risco de ferimentos, utilize apenas os acessórios da DEWALT recomendados com este produto.*
Consulte o seu revendedor para obter mais informações sobre os acessórios adequados.

Está disponível para compra uma alça de ombro opcional, número de peça N502343.

Proteger o ambiente

Os produtos/baterias são recicláveis, mas se estiverem marcados com o caixote do lixo riscado, não devem ser eliminados em conjunto com o lixo doméstico normal. Descarregue as pilhas por completo, separe-as e, se possível, retire as fontes de luz do produto. É da responsabilidade do utilizador eliminar os dados pessoais do produto. Em seguida, leve os resíduos para um centro de recolha de resíduos oficial ou para um retalhista aderente que costuma aceitá-los gratuitamente. As embalagens devem ser eliminadas com base no código do material marcado. As instruções de funcionamento e de segurança só devem ser eliminadas quando o produto em causa já não estiver a ser utilizado.

Contacte a sua comunidade/município para obter orientações sobre a gestão de resíduos. Para obter mais informações, visite **www.2helpU.com** e leia o código QR indicado acima.

VARSILEIKKURI DCMPP569

VAROITUS: Lue kaikki tämän oppaan turvallisuusvaroitukset, ohjeet, Kuvat ja tekniset tiedot, mukaan lukien alkuperäisen työkalun ohjekirjassa tai erillisessä akkujen ja latureiden ohjekirjassa olevat akkuja ja latureita koskevat osiot.

Ohjekirjoja on saatavilla ottamalla yhteyttä asiakaspalveluun (katso tämän ohjekirjan takasivu).

Tekniset tiedot

		DCMPP569
Jännite	V_{DC}	18
Tyyppi		1
Akkutyyppi		Litiumioni
Leikkauskapasiteetti	mm	38
Paino (ilman akkua)	kg	3,3

Ääni- ja/tai tärinäarvot (triaksiaalinen vektorisumma) standardin EN62841 mukaisesti:		
L_{pA} (äänenpainetaso)	dB(A)	50
K (määritetyn äänitason epävarmuus)	dB(A)	3,0
L_{WA} (mitattu äänitehotaso)	dB(A)	67
K (määritetyn äänitason epävarmuus)	dB(A)	3,0

Tärinäpäästöarvo a_h <	m/s²	2,5
Epävarmuus K =	m/s²	1,5

Tässä käyttöohjeessa ilmoitetut tärinä- ja/tai äänitasot on mitattu standardien EN62841-1 ja ISO 11680 mukaisesti kuormittamattomina. Niitä voidaan käyttää verrattaessa laitteita keskenään. Sitä voidaan käyttää arvioitaessa altistumista.

VAROITUS: *Ilmoitetut tärinä- ja/tai äänitasot esiintyvät käytettäessä laitetta sen varsinaiseen käyttötarkoitukseen. Tärinä- ja/tai äänitasot voivat vaihdella, jos laitetta käytetään johonkin muuhun tarkoitukseen, siihen on kiinnitetty muita lisävarusteita tai sitä on hoidettu huonosti. Tämä voi vaikuttaa merkittävästi altistumiseen imuria käytettäessä.*

Tärinälle ja/tai äänelle altistumisen tason arvioinnissa tulee myös ottaa huomioon ne ajat, jolloin laitteesta katkaistaan virta tai se toimii tyhjäkäynnillä. Tämä voi vähentää merkittävästi altistumistasoa laitetta käytettäessä.

Laitteen käyttäjän altistumista tärinälle ja/tai äänelle voidaan vähentää merkittävästi pitämällä laite ja sen varusteet kunnossa, pitämällä kädet lämpiminä (tärinää varten), ja kiinnittämällä huomiota työn jaksottamiseen.

EY-vaatimustenmukaisuusvakuutus Konedirektiivi

CE

Varsileikkuri DCMPP569

DEWALT ilmoittaa, että kohdassa ***Tekniset tiedot*** kuvatut tuotteet täyttävät seuraavien direktiivien vaatimukset: 2006/42/EY, EN62841-1:2015 +A11:2022, EN ISO 12100:2010.

Nämä tuotteet täyttävät myös direktiivien 2014/30/EU ja 2011/65/EU vaatimukset. Pyydä tarvittaessa lisätietoa ottamalla yhteyttä DEWALTiin ottamalla yhteyttä seuraavaan osoitteeseen tai katso ohjekirjan takaosa.

Allekirjoittaja vastaa teknisistä tiedoista ja antaa tämän vakuutuksen DEWALTin puolesta.

Markus Rompel
Teknisen osaston varatoimitusjohtaja, E-Europe
DEWALT, Richard-Klinger-Straße 11,
65510, Idstein, Saksa
18.11.2024

VAROITUS: *Loukkaantumisriskin vähentämiseksi lue tämä käyttöohje.*

Määritykset: Turvallisuusohjeet

Alla näkyvät selitykset liittyvät turvallisuuteen. Lue käyttöohje ja kiinnitä huomiota näihin symboleihin.

VAARA: *Varoittaa välittömästä vaaratilanteesta, jolloin* ***vaarana*** *on* ***kuolema tai vakava henkilövahinko****.*

VAROITUS: *Varoittaa mahdollisesta vaaratilanteesta, jolloin olemassa on* ***hengenvaara tai vakavan henkilövahingon mahdollisuus****.*

HUOMIO: *Varoittaa mahdollisesta vaaratilanteesta, jolloin vaarana on* ***lievä tai keskivakava loukkaantuminen****.*

HUOMAUTUS: *Viittaa menettelyyn, joka* ***ei välttämättä aiheuta henkilövahinkoa*** *mutta* ***voi aiheuttaa omaisuusvahingon****.*

Sähköiskun vaara.

Tulipalon vaara.

SÄHKÖTYÖKALUN YLEISET TURVALLISUUSVAROITUKSET

VAROITUS: Lue kaikki tämän sähkötyökalun mukana toimitetut varoitukset, käyttöohjeet ja tekniset tiedot. *Jos kaikkia ohjeita ei noudateta, on olemassa sähköiskun, tulipalon ja/tai vakavan henkilövahingon vaara.*

SÄILYTÄ KAIKKI VAROITUKSET JA OHJEET MYÖHEMPÄÄ KÄYTTÖÄ VARTEN

Näissä varoituksissa käytettävä sähkötyökalu-ilmaus viittaa verkkovirtaan yhdistettävään tai akkukäyttöiseen työkaluun.

1) Työskentelyalueen Turvallisuus

a) ***Pidä työskentelyalue siistinä ja kirkkaasti valaistuna.*** *Onnettomuuksia sattuu herkemmin epäsiistissä tai huonosti valaistussa ympäristössä.*

b) ***Älä käytä sähkötyökaluja, jos on olemassa räjähdysvaara esimerkiksi syttyvien nesteiden, kaasujen tai pölyn vuoksi.*** *Sähkötyökalujen aiheuttamat kipinät voivat sytyttää pölyn tai kaasut.*

c) ***Pidä lapset ja sivulliset kaukana käyttäessäsi sähkötyökalua.*** *Keskittymiskyvyn herpaantuminen voi aiheuttaa hallinnan menettämisen.*

2) Sähköturvallisuus

a) ***Pistokkeen ja pistorasian on vastattava toisiaan. Älä koskaan tee pistokkeeseen mitään muutoksia. Älä yhdistä maadoitettua sähkötyökalua jatkojohtoon.*** *Sähköiskun vaara vähenee, jos pistokkeisiin ei tehdä muutoksia ja ne yhdistetään vain niille tarkoitettuihin pistorasioihin.*

b) ***Älä kosketa maadoituksessa käytettäviin pintoihin, kuten putkiin, lämpöpattereihin ja jäähdytyslaitteisiin.*** *Voit saada sähköiskun, jos kehosi on maadoitettu.*

c) ***Älä altista sähkötyökaluja sateelle tai kosteudelle.*** *Sähkötyökaluun menevä vesi lisää sähköiskun vaaraa.*

d) ***Älä vaurioita sähköjohtoa. Älä kanna työkaluja sähköjohdosta tai vedä pistoketta pistorasiasta sähköjohdon avulla. Pidä sähköjohto kaukana kuumuudesta, öljystä, terävistä reunoista tai liikkuvista osista.*** *Vaurioituneet tai sotkeutuneet johdot lisäävät sähköiskun vaaraa.*

e) ***Jos käytät sähkötyökalua ulkona, käytä vain ulkokäyttöön tarkoitettua jatkojohtoa.*** *Ulkokäyttöön tarkoitetun sähköjohdon käyttäminen vähentää sähköiskun vaaraa.*

f) ***Jos sähkötyökalua on käytettävä kosteassa paikassa, käytä vikavirtasuojaa.*** *Tämä vähentää sähköiskun vaaraa.*

3) Henkilösuojaus

a) ***Käyttäessäsi sähkötyökalua pysy valppaana, keskity työhön ja käytä tervettä järkeä. Älä käytä tätä työkalua ollessasi väsynyt tai alkoholin, huumeiden tai lääkkeiden vaikutuksen alaisena.*** *Keskittymisen herpaantuminen hetkeksikin sähkötyökalua käytettäessä voi aiheuttaa vakavan henkilövahingon.*

b) ***Käytä henkilösuojausvarusteita. Käytä aina suojalaseja.*** *Hengityssuojaimen, liukumattomien turvajalkineiden, kypärän ja kuulosuojaimen käyttäminen vähentää henkilövahinkojen vaaraa.*

c) ***Estä tahaton käynnistäminen. Varmista, että virtakytkin on OFF-asennossa, ennen kuin kytket sähkötyökalun pistorasiaan, yhdistät siihen akun, nostat työkalun käteesi tai kannat sitä.*** *Sähkötyökalun kantaminen sormi virtakytkimellä lisää onnettomuusvaaraa.*

d) ***Poista kaikki säätöavaimet tai vääntimet ennen sähkötyökalun käynnistämistä.*** *Sähkötyökalun pyörivään osaan jäänyt säätöavain tai väännin voi aiheuttaa henkilövahingon.*

e) ***Älä kurkottele. Seiso aina vakaasti tasapainossa.*** *Näin voit hallita sähkötyökalua paremmin odottamattomissa tilanteissa.*

f) ***Pukeudu oikein. Älä käytä löysiä vaatteita tai koruja. Pidä hiukset ja vaatteet loitolla liikkuvista osista.*** *Löysät vaatteet, korut tai pitkät hiukset voivat tarttua liikkuviin osiin.*

g) ***Jos käytettävissä on laitteita pölyn ottamiseksi talteen, käytä niitä.*** *Pölyn ottaminen talteen voi vähentää pölyn aiheuttamia vaaroja.*

h) ***Vaikka käyttäisit usein erilaisia työkaluja, vältä liiallista itsevarmuutta ja huomioi aina työkalun turvallisuusohjeet.*** *Epähuomiossa suoritetut toimenpiteet voivat johtaa vakaviin henkilövahinkoihin sekunnin murto-osassa.*

4) Sähkötyökaluista Huolehtiminen

a) ***Älä kohdista sähkötyökaluun liikaa voimaa. Valitse käyttötarkoituksen kannalta oikea sähkötyökalu.*** *Sähkötyökalu toimii paremmin ja turvallisemmin, kun sitä käytetään sille suunniteltuun käyttötarkoitukseen.*

b) ***Älä käytä työkalua, jos virtakytkin ei toimi.*** *Jos sähkötyökalua ei voi hallita kytkimen avulla, se on vaarallinen ja se on korjattava.*

c) ***Irrota sähkötyökalun pistoke pistorasiasta ja/tai irrota sen akku (jos irrotettavissa) ennen säätämistä, varusteiden vaihtamista tai sähkötyökalun asettamista säilytykseen.*** *Näin voit vähentää vahingossa käynnistymisen aiheuttaman henkilövahingon vaaraa.*

d) ***Varastoi sähkötyökaluja lasten ulottumattomissa. Älä anna sähkötyökaluihin tottumattomien tai näihin ohjeisiin perehtymättömien henkiöiden käyttää sähkötyökaluja.*** *Sähkötyökalut ovat vaarallisia kouluttamattomien käyttäjien käsissä.*

e) ***Pidä sähkötyökalut kunnossa. Tarkista liikKuvat osat, niiden kiinnitys, osien eheys ja muut toimintaan vaikuttavat tekijät. Jos havaitset vaurioita, korjauta sähkötyökalu ennen niiden käyttämistä.*** *Huonosti kunnossapidetyt sähkötyökalut aiheuttavat onnettomuuksia.*

f) ***Pidä leikkaavat pinnat terävinä ja puhtaina.*** *Kunnossa pidettyjen leikkaavia teräviä reunoja sisältävien työkalut todennäköisyys jumiutua vähenee, ja niitä on helpompi hallita.*

g) ***Käytä sähkötyökalua ja sen tarvikkeita, kuten poranteriä, näiden ohjeiden mukaisesti. Ota työskentelyolosuhteet ja tehtävä työ huomioon.*** *Jos sähkötyökalua käytetään näiden ohjeiden vastaisesti, voi syntyä vaaratilanne.*

h) ***Pidä kahvat ja tartuntapinnat kuivina, puhtaina sekä öljyttöminä ja rasvattomina.*** *Liukkaat kahvat ja pinnat heikentävät työkalun hallinnan ja ohjauksen turvallisuutta odottamattomissa tilanteissa.*

5) Akkukäyttöisten Työkalujen Käyttäminen ja Niistä Huolehtiminen

a) ***Käytä ainoastaan valmistajan suosittelemaa latauslaitetta.*** *Tietyntyyppiselle akulle soveltuva latauslaite voi aiheuttaa tulipalon vaaran käytettynä yhdessä toisen akun kanssa.*

b) ***Käytä sähkötyökalussa vain siihen tarkoitettuja akkuja.*** *Muiden akkujen käyttäminen voi aiheuttaa tulipalon tai onnettomuuden vaaran.*

c) ***Kun akku ei ole käytössä, pidä se poissa muiden metalliesineiden läheltä, kuten paperiliittimien, kolikoiden, avainten, naulojen, ruuvien tai muiden pienten esineiden läheltä. Ne voivat oikosulkea akun navat.*** *Akun napojen oikosulkeminen voi aiheuttaa palovamman tai tulipalon.*

d) ***Oikosulku voi aiheuttaa nesteen vuotamisen akusta. Vältä koskemasta tähän nesteeseen. Jos nestettä pääsee vahingossa iholle, huuhtele vedellä. Jos tätä nestettä***

pääsee silmään, ota yhteys lääkäriin. *Akkuneste voi ärsyttää tai aiheuttaa palovamman.*

e) ***Vaurioitunutta tai muokattua akkua tai työkalua ei saa käyttää.*** *Vaurioituneissa tai muokatuissa akuissa voi esiintyä odottamattomia häiriöitä, jotka voivat aiheuttaa tulipaloja, räjähdysvaaroja tai henkilövahinkoja.*

f) ***Akku ja työkalu tulee suojata tulelta sekä liian korkealta lämpötilalta.*** *Mikäli akku altistuu tulelle tai yli 130 °C lämpötilalle, seurauksena voi olla räjähdys.*

g) ***Noudata kaikkia latausohjeita, akkua tai työkalua ei saa ladata ohjeissa annettujen lämpötilavälien ulkopuolella.*** *Virheellisen latauksen tai annettujen lämpötilavälien ulkopuolella lataamisen seurauksena akku voi vaurioitua ja tulipalovaara kasvaa.*

6) Huolto

a) ***Korjauta työkalu valtuutetulla asentajalla. Varaosina on käytettävä vain alkuperäisiä vastaavia osia.*** *Tämä varmistaa sähkötyökalun turvallisuuden.*

b) ***Vaurioituneita akkuja ei saa koskaan huoltaa.*** *Ainoastaan valmistaja tai valtuutetut huoltoliikkeet saavat huoltaa akkuja.*

LEIKKURIN TURVALLISUUSVAROITUKSET

a) ***Älä käytä leikkuria epäsuotuisissa sääolosuhteissa, varsinkin silloin, kun on olemassa salamoinnin vaara.*** *Täten salamaniskun vaara on pienempi.*

b) ***Pidä kaikki virtajohdot ja kaapelit poissa leikkuualueelta. Virtajohtoja tai kaapeleita voi olla piilossa ja voit leikata niitä vahingossa.***

c) ***Pidä leikkuria vain sen eristetyistä tarttumapinnoista, koska terä saattaa osua piilossa oleviin johtoihin.*** *Terän kosketus jännitteiseen johtimeen voi tehdä myös leikkurin paljaista metalliosista jännitteisiä ja aiheuttaa sähköiskun käyttäjälle.*

d) ***Pidä kaikki kehonosat poissa terästä. Hetkellinenkin epähuomio leikkurin käytön aikana voi johtaa vakaviin henkilövahinkoihin.***

e) ***Varmista hyvä jalansija ja käytä leikkuria ainoastaan maassa ollessa.*** *Sahaaminen liukkaalla tai epävakaalla työskentelypaikalla voi johtaa tasapainon tai koneen hallinnan menetykseen.*

f) ***Ole varovainen katkaistessasi jännittyneenä olevaa oksaa, sillä se saattaa ponnahtaa yllättävään suuntaan. Kun puun jännitys laukeaa, ponnahtava oksa voi osua käyttäjään ja aiheuttaa loukkaantumisen.***

g) ***Älä käytä leikkuria puussa tai tikapuilla tai epävakaalla telineellä seisoessa.*** *Leikkurin käyttö tällä tavalla voi johtaa tasapainon menettämiseen, hallinnan menettämiseen ja henkilövahinkoon.*

h) ***Varmista kiinni juuttuneen materiaalin poistamisen ja leikkurin huoltamisen yhteydessä, että akku on poistettu tai irrotettu.*** *Jos leikkuri käynnistyy yllättäen kiinni juuttuneen materiaalin poistamisen tai huollon aikana, seurauksena voi olla vakava henkilövahinko.*

i) ***Poista leikkuri käytöstä tai kytke se jännitteettömiksi aina, kun keskeytät tai lopetat työskentelyn.*** *Leikkurin poistaminen käytöstä tai virran katkaiseminen estää mahdolliset vammat, jotka johtuvat virtakytkimen tahattomasta käytöstä.*

j) ***Kanna leikkuria kahvasta terä suljettuna ja kone täysin sammutettuna.*** *Leikkurin oikeaoppinen kantotapa vähentää laitteen tahattoman käynnistymisen vaaraa ja täten terien aiheuttamaa henkilövahinkovaaraa.*

k) ***Käytä pidennettyä leikkuria aina kahdella kädellä.*** *Pidä konetta molemmilla käsillä hallinnanmenetyksen välttämiseksi.*

l) ***Voit vähentää sähköiskun vaaraa välttämällä pidennetyn leikkurin käyttöä sähköjohtojen lähellä.*** *Jos leikkuri osuu tai sitä käytetään sähköjohtojen lähellä, seurauksena voi olla vakava henkilövahinko tai kuolemanvaarallinen sähköisku.*

MUUT TURVAOHJEET

⚠ ***VAROITUS: Ei saa käyttää sähkölinjojen lähellä.*** *Laitetta ei ole tarkoitettu suojaamaan sähköiskulta sen osuessa yläpuolella oleviin sähkölinjoihin. Katso turvaetäisyydet yläpuolella oleviin sähkölinjoihin paikallisista määräyksistä ja varmista turvallinen käyttöasento ennen varsileikkurin käyttöä.*

⚠ ***VAROITUS: Tarkista aina mahdolliset sähköjohdot, jotka voivat olla piilossa.***

- ***Turvallisuuden varmistamiseksi lue kaikki ohjeet ja varmista, että ymmärrät ne ennen varsileikkurin käyttämistä.*** *Noudata kaikkia turvallisuusohjeita. Jos kaikkia alla annettuja turvallisuusohjeita ei noudateta, seurauksena voi olla vakava henkilövahinko.*
- ***Kiinnitä huomiota suorittamiisi toimenpiteisiin.*** *Käytä tervettä järkeä. Älä käytä varsileikkuria, kun olet väsynyt.*
- ***Käytä varsileikkuria ainoastaan puiden oksien karsimiseen.*** *Älä käytä varsileikkuria muuhun kuin sen suunniteltuun tarkoitukseen. Älä käytä sitä muiden kohteiden karsimiseen.*
- ***Älä käytä varsileikkuria epäsuotuisissa sääolosuhteissa, varsinkin silloin, kun on olemassa salamoinnin vaara.*** *Täten salamaniskun vaara on pienempi.*
- ***Varsileikkuria saavat käyttää vain laitteen käyttöön hyvin perehtyneet aikuiset.*** *Älä koskaan anna lasten käyttää laitetta.*
- ***Älä anna lasten tai käyttöön perehtymättömien henkilöiden käyttää tätä laitetta.***
- *Käytä seuraavia suojavarusteita varsileikkuria käyttäessä:*
  - *kestävät suojakäsineet*
  - *teräksisellä varvassuojalla ja liukumattomalla pohjalla varustetut jalkineet*
  - *suojalasit tai kasvosuoja*
  - *suojakypärä*
  - *suojanaamari tai hengityssuoja (pölyisillä alueilla työskennellessä)*
- ***Käytä pitkiä housuja ja pitkävartisia saappaita.*** *Älä käytä löysiä vaatteita, lyhyitä housuja, koruja tai toimi ilman kenkiä.*
- *Pidä pitkät hiukset sidottuina, jotta ne eivät voisi jäädä kiinni liikkuviin osiin.*
- *Varmista aina seuraavat ennen leikkaamista:*
  - *vapaa työalue*
  - *hyvä jalansija*
  - *suunniteltu poistumisreitti putoavien oksien varalta*
- *Tarkista puu ennen sen leikkaamista. Varmista, että oksat voivat pudota vapaasti maahan.*
- *Varsileikkuria ei saa käyttää taimien leikkaamiseen.*

Varsileikkurin käyttämisen aikana

⚠ ***VAARA: Älä käytä laitetta märillä pinnoilla sähköiskun vaaran välttämiseksi.*** *Älä altista vesisateelle. Säilytä sisätilassa.*

⚠ ***VAARA: Vältä tahatonta käynnistämistä*** *– laitetta ei saa kantaa sormi virtakytkimellä, jos akku on asennettu. Tarkista laitteesta katkaistu virta ennen akun asentamista.*

- *Pidä työkalusta kiinni vain sille tarkoitetuista kahvoista: pidä yhdellä kädellä pääkahvasta ja toisella kädellä pehmustetusta kädensijasta.*
- *Pysy valppaana. Käytä maalaisjärkeä laitetta käytettäessä.*
- *Pidä työalue puhtaana. Loukkaantumisia tapahtuu herkemmin epäsiisteillä alueilla.*
- *Tarkista Irrota akku varsileikkurista käytön jälkeen tai kun laite jätetään ilman valvontaa.*
- *Lapset, eläimet ja sivulliset tulee pitää vähintään 15 m (50') turvaetäisyyden päässä varsileikkurista. Työalueella saa olla ainoastaan varsileikkurin käyttäjä.*
- *Älä tartu suojaamattomaan leikkurin terään, kun nostat tai pitelet varsileikkuria.*
- *Pidä sormet kaukana liipaisimesta, kunnes laite on valmis käytettäväksi.*
- *Pidä kaikki kehonosat kaukana terästä varsileikkurin ollessa toiminnassa.*
- *Älä kohdista varsileikkuriin voimaa käytön aikana. Kohdista siihen kevyttä voimaa. Sopivaa sähkötyökalua käyttäen työskentelet paremmin ja turvallisemmin tehoalueella, jolle sähkötyökalu on tarkoitettu.*
- *Kuljeta varsileikkuria paikasta toiseen:*

– *akun ollessa irrotettuna*
– *sormet poissa liipaisimesta*
– *pitäen tankoa tasapainossa, ja*
– *leikkuuterä takana ja terän suojus kiinnitettynä.*

- *Ei saa käyttää heikossa valaistuksessa.*
- *Varmista aina tukeva jalansija ja hyvä tasapaino. Älä kurkottele. Kurkottelu voi johtaa tasapainon menetykseen.*
- *Pidä kaikki kehonosat poissa liikkuvista osista.*
- *Älä käytä laitteessa missään tapauksessa mitään lisäosaa tai lisävarustetta, jota ei ole toimitettu tuotteen mukana tai jota ei ole määritetty tässä ohjekirjassa tämän tuotteen käyttöön soveltuvaksi.*
- *Tarkista varsileikkuri ennen jokaista käyttökertaa ja aina sen putoamisen tai muiden iskujen yhteydessä. Varmista, ettei laitteessa ole huomattavia vikoja tai vaurioita.*

Varsileikkuria ei saa käyttää:

– *alkoholin, lääkkeiden tai huumausaineiden vaikutuksen alaisena*
– *vesisateessa tai kosteissa olosuhteissa*
– *erittäin syttyvien nesteiden tai kaasujen lähellä*
– *jos varsileikkuri on vaurioitunut, säädetty virheellisesti tai koottu puutteellisesti tai löysästi*
– *virtakytkin ei kytke varsileikkuria päälle ja pois päältä. Leikkuuterä avautuu, kun vapautat liipaisimen. Anna valtuutetun huollon vaihtaa vialliset kytkimet. Katso* **Lisävarusteet** *osiossa* **Huolto**.
– *kiireessä*
– *puussa tai tikapuilla ollessa*
– *nostetuilla puomeilla, kauhoilla tai alustoilla ollessa*
– *kovassa tuulessa tai myrskyisessä säässä.*

YLEISET TURVAOHJEET

⚠ ***VAARA: Sähköiskuvaara.*** *Jos laitteella osutaan sähkölinjoihin, olemassa on vakavan henkilövahingon tai kuoleman vaara. Älä koskaan käytä virtalähteiden, johtojen tai sähkölinjojen lähellä.*

⚠ ***VAROITUS: Ohjekirja tulee lukea ja ymmärtää käyttöturvallisuuden varmistamiseksi.*** *Käytä suojanaamaria (ja/tai suojalaseja), kuulonsuojaimia sekä suojakypärää suojautuaksesi putoavilta kohteilta. Varmista aina vapaa työalue, suunnittele poistumisreitti ja varo putoavia oksia ja kappaleita. Pidä sivulliset 15 m (50') turvaetäisyyden päässä käytössä olevasta sahasta. Älä käytä laitetta märillä pinnoilla sähköiskun vaaran välttämiseksi. Älä altista vesisateelle. Säilytä sisätilassa.*

- *Suojaudu putoavilta oksilta välttämällä seisomista suoraan leikattavien oksien alapuolella. Tätä laitetta ei saa käyttää yli 60° kulmassa maantasolta.*
- *Pidä kahvat aina kuivina, puhtaina sekä öljyttöminä.*

Huolto

- *Laitteen saa huoltaa vain pätevä korjauspalvelu. Kouluttamattoman henkilön suorittama huolto tai ylläpito voi aiheuttaa loukkaantumisen. Katso lisätietoja tämän käyttöohjeen kohdasta* **Huolto**.
- *Tätä laitetta huoltaessa tulee käyttää ainoastaan alkuperäisiä varaosia. Noudata tämän käyttöohjeen osion* **Huolto**. *Muiden kuin hyväksyttyjen osien käyttö tai huolto-ohjeiden noudattamatta jättäminen voi aiheuttaa sähköiskun tai henkilövahinkojen vaaran.*

Säilytys

- *Säilytä sisätilassa. Paras säilytyspaikka on kuiva ja viileä paikka suoralta auringonvalolta ja liialliselta lämmöltä tai kylmyydeltä suojattuna sekä lasten ulottumattomissa.*

Vaarat

Turvamääräysten noudattamisesta ja turvalaitteiden käyttämisestä huolimatta tiettyjä vaaroja ei voida välttää. Näitä ovat seuraavat:

- *Kuulon heikkeneminen.*
- *Lentävien kappaleiden aiheuttamat henkilövahingot.*
- *Käytön aikana kuumenevien varusteiden aiheuttamat palovammat.*
- *Pitkäaikaisen käyttämisen aiheuttamat henkilövahingot.*

Akkutyyppi

Näitä akkuja voidaan käyttää:

Akku	(kg)	Akku	(kg)
DCB546	1,08	**DCB183/B/G**	0,40
DCB547	1,46	**DCB184/B/G**	0,62
DCB548	1,46	**DCB185**	0,35
DCB549	2,12	**DCB187**	0,54
DCB181	0,35	**DCB189**	0,54
DCB182	0,61	**DCBP034/G**	0,32

Katso lisätietoja kohdasta akun/laturin käyttöohjeesta.

Työkalun merkinnät

Seuraavat kuvakkeet näkyvät työkalussa:

Lue käyttöohjeet ennen käyttämistä.

Käytä aina suojakypärää, kuulonsuojaimia ja suojalaseja.

Käytä suojakäsineitä.

Käytä luisumattomia turvajalkineita.

Älä käytä työkalua sateessa tai erittäin kosteissa olosuhteissa tai jätä sitä ulos sateeseen.

Pidä kädet poissa leikkausterästä.

Tappavan sähköiskun vaara. Pysy vähintään 15 metrin päässä yli kulkevista jännitejohdoista.

Pidä sivulliset poissa työalueelta. Sammuta laite. Poista akku ennen työkalun huoltamista.

Päivämääräkoodin paikka (Kuva A)

Valmistuspäivämääräkoodi **29** koostuu 4-numeroisesta vuodesta, jota seuraa 2-numeroinen viikko ja 2-numeroinen tehdaskoodi.

Kuvaus (Kuva A)

⚠ ***VAROITUS:*** *Älä tee laitteen tai sen osiin mitään muutoksia. Muutoin voi aiheutua omaisuus- tai henkilövahinkoja.*

1. Kahvakokoonpano
2. Pidennysvarsi keskellä
3. Leikkurikokoonpano
4. Pääkahva
5. Liipaisukytkin
6. Lukituksen vapautusvipu
7. Leikkuuterä
8. Pysyvä terä
9. Oksien poistokoukku
10. Taittolukituksen painike
11. Pehmustettu kädensija
12. Kierretanko
13. Kierrelaippa
14. Kuusiokoloavain
15. Akku†
16. Akun vapautuspainike
17. Terän suojus

†Sisältyy joihinkin pakkauksiin.

HUOMAA: Tarkista, onko työkalussa, osissa tai tarvikkeissa kuljetusvaurioita.

Käyttötarkoitus

DEWALT DCMPP569 -varsileikkuri on suunniteltu kotitalouksien leikkaussovelluksiin ja se sopii erinomaisesti halkaisijaltaan korkeintaan 38 mm:n (1,5 tuuman) oksien karsimiseen. Tämä leikkuri on tarkoitettu käytettäväksi vain kasvimateriaaleissa.

ÄLÄ käytä kosteissa olosuhteissa tai jos laitteen lähellä on syttyviä nesteitä tai kaasuja.

Tämä leikkuri on ammattimainen sähkötyökalu.

PIDÄ työkalu lasten ulottumattomissa. Kokemattomat henkilöt saavat käyttää tätä laitetta vain valvotusti.

- **Pienet lapset ja liikuntarajoitteiset.** Tätä laitetta ei ole tarkoitettu pienten lasten tai liikuntarajoitteisten henkilöiden käyttöön ilman valvontaa.
- Tämä tuote ei ole tarkoitettu henkilöiden (mukaan lukien lapset) käytettäväksi, joiden fyysiset, sensoriset tai henkiset kyvyt tai kokemus ja/tai tietämys tai taidot ovat rajalliset. Heidän turvallisuudestaan tulee huolehtia heistä vastuussa oleva henkilö. Lapsia ei koskaan saa jättää yksin tämän tuotteen kanssa.

KOKOAMINEN JA SÄÄTÄMINEN

⚠ ***VAROITUS: Vakavan henkilövahinkovaaran välttämiseksi laite tulee kytkeä pois päältä ja akku irrottaa ennen sen säätämistä tai liitososien tai lisävarusteiden poistamista/asentamista.*** *Tahaton käynnistyminen voi johtaa henkilövahinkoihin.*

⚠ ***VAROITUS:*** *Käytä ainoastaan DEWALT-akkuja ja -latureita.*

Akun asentaminen ja poistaminen laitteesta (Kuva B)

HUOMAA: Varmista, että akku **15** on täysin ladattu.

Akun asentaminen laitteen kahvaan

1. Kohdista akku työkalun kahvan sisällä oleviin kiskoihin (Kuva B).
2. Liu'uta se kahvaan, kunnes akku on hyvin paikoillaan laitteessa ja varmista, että lukitus napsahtaa paikoilleen.

Akun poistaminen laitteesta

1. Paina akun vapautuspainiketta **16** ja vedä akku ulos työkalun kahvasta.
2. Laita akku laturiin.

Tasomittarilla varustetut akut (Kuva C)

Joissakin DEWALT-akuissa on tasomittari **30**, jossa on kolme vihreää LED-merkkivaloa. Merkkivalot osoittavat akun jäljelle jäävän virtatason.

Kytke tasomittari päälle painamalla ja pitämällä tasomittarin painiketta alhaalla. Jokin kolme vihreän LED-merkkivalon valoyhdistelmä syttyy osoittaen jäljelle jäävän virtatason. Kun akkuvirran taso on käyttörajan alapuolella, tasomittari ei syty ja akku on ladattava.

HUOMAA: Tasomittari osoittaa akkuvirran tason ainoastaan viitteellisesti. Se ei osoita laitteen toiminnallisuutta ja se voi vaihdella tuoteosien, lämpötilan ja loppukäyttäjän käytön mukaan.

Leikkurikokoonpanon ja kahvakokoonpanon liittäminen (Kuva A, D–G)

⚠ ***VAROITUS:*** *Terävä pyörivä terä. Jotta sahaa ei käynnistetä vahingossa, varmista, että akku on irrotettu kahvasta ja että terän suojus on paikallaan leikkuuterässä ennen kuin suoritat seuraavat toimenpiteet. Jos näin ei menetellä, seurauksena saattaa olla vakava tapaturma.*

⚠ ***VAROITUS:*** *Varmista aina, että laippa on kierretty kokonaan kiinni ja ettei kierteitä enää näy. Jos laippaa ei kierretä kokonaan kiinni, kokoonpanot voivat irrota ja seurauksena voi olla*

vaaratilanne. Tarkista liitännät säännöllisesti varmistaaksesi, ettei punaisia kierteitä näy.
Varsileikkurin kolme kokoonpanoa kiinnitetään avaimilla niiden oikeaoppisen asennuksen varmistamiseksi. Jos jokin kokoonpano ei kiinnity hyvin paikoilleen, sitä ei saa asentaa väkisin.

Kun kahvakokoonpano 1 asennetaan leikkurikokoonpanoon 3, varsileikkurin pituus on noin 2 m (6') Kuva D mukaisesti.

Kahvakokoonpanon asentaminen leikkurikokoonpanoon:

1. Kohdista ura 18 kahvakokoonpanon 1 kytkentäpään ulkopuolella kielekkeeseen 19, joka on leikkurikokoonpanon 3 kytkentäpään sisäpuolella. Katso Kuva E. Paina kaksi osiota kokonaan yhteen. Katso Kuva F.
2. Liu'uta leikkurikokoonpanon kierrelaippa 13 kokonaan alas ja kierrä laippaa myötäpäivään, kunnes se pysähtyy ja peittää kierteet kokonaan Kuva G mukaisesti.

Keskellä olevan pidennysvarren liittäminen leikkurikokoonpanoon ja kahvakokoonpanoon (Kuva A, H)

⚠ ***VAROITUS:*** *Varmista aina, että laippa on kierretty kokonaan kiinni ja ettei kierteitä enää näy. Jos laippaa ei kierretä kokonaan kiinni, kokoonpanot voivat irrota ja seurauksena voi olla vaaratilanne. Tarkista liitännät säännöllisesti varmistaaksesi, ettei kierteitä näy.*
Kun keskellä oleva pidennysvarsi 2 lisätään kahvakokoonpanoon 1 ja leikkurikokoonpanoon 3 varsileikkurin pituus on noin 3 m (9') Kuva H mukaisesti.

Katso kohdasta ***Leikkurikokoonpanon ja kahvakokoonpanon liittäminen*** ohjeet keskipidennyksen liittämiseen kahvakokoonpanoon sekä leikkurikokoonpanoon.

PURKAMINEN

⚠ ***VAROITUS: Vakavan henkilövahinkovaaran välttämiseksi laite tulee kytkeä pois päältä ja akku irrottaa ennen sen säätämistä tai liitososien tai lisävarusteiden poistamista/asentamista.*** *Tahaton käynnistyminen voi johtaa henkilövahinkoihin.*

Leikkurikokoonpanon irrottaminen (Kuva A, I)

⚠ ***VAROITUS:*** *Terävä pyörivä terä. Jotta sahaa ei käynnistetä vahingossa, varmista, että akku on irrotettu kahvasta ja että terän suojus on paikallaan terässä ennen kuin suoritat seuraavat toimenpiteet. Jos näin ei menetellä, seurauksena saattaa olla vakava tapaturma.*
Kokoonpanoja irrottaessa leikkurikokoonpano 3 tulee aina irrottaa ensimmäiseksi, oli kyseessä sitten kahden tai kolmen kokoonpanon tila. Pidä tällöin kahvakokoonpanoa 1 maassa ja tartu leikkurikokoonpanon keskiosaan yhdellä kädellä Kuva I mukaisesti. Löysää toisella kädellä kierrelaippaa 13 ja vedä puolikkaat sen jälkeen irti. Toista toimenpide, jos keskipidennyksen varsi on asennettu.

Varsileikkurin kuljetus (Kuva B, J)

Poista aina akku 15 kahvasta ja suojaa terä 7 terän suojuksella 17 varsileikkuria kuljettaessa.

Kuusiokoloavaimen säilytyskotelon (Kuva A, K)

Käyttämätön 5 mm kuusiokulma-avain 14 on säilytettävä työkalupidikkeessä 20.

1. Irrota 5 mm kuusiokulma-avain 14 työkalupidikkeestä 20 vetämällä.
2. Paina 5 mm kuusiokulma-avain 14 työkalupidikkeeseen 20.

TOIMINTA

Käyttöohjeet

⚠ ***VAROITUS:*** *Noudata aina turvaohjeita ja määräyksiä.*

⚠ ***VAROITUS: Vakavan henkilövahingon vaaran vähentämiseksi katkaise työkalusta virta ja irrota akku ennen säätämistä tai varusteiden irrottamista tai asentamista.*** *Jos laite käynnistyy vahingossa, voi aiheutua loukkaantuminen.*

Oikeaoppinen käsien asento (Kuva L)

⚠ ***VAROITUS:*** *Vähentääksesi vakavien henkilövaurioiden riskiä, käytä **AINA** käsien oikeaoppista asentoa Kuva osoittamalla tavalla.*

⚠ ***VAROITUS:*** *Vähentääksesi vakavien henkilövaurioiden riskiä, tartu laitteeseen **AINA** tukevasti varautuen äkillisiin reaktioihin.*

Käsien oikea asento tarkoittaa toisen käden pitämistä pääkahvassa 4 ja toisen käden pitämistä pehmustetussa kahvassa 11.

Käynnistys ja pysäytys (Kuva A, M)

⚠ ***VAARA:*** *Pidä kädet ja muut ruumiinosat pois terän tieltä. Kosketus terään johtaa vakavaan henkilövahinkoon, repeämiseen ja amputaatiovaaraan.*

⚠ ***VAROITUS:*** *Älä koskaan yritä lukita kytkintä ON-asentoon.*
Varmista aina hyvä jalansija ja pidä yhdellä kädellä tiukasti pääkahvasta ja toisella kädellä pehmustetusta kädensijasta peukalolla ja sormilla.

1. Paina lukitusvipua 6 eteenpäin, purista liipaisukytkimestä 5.
2. Leikkuuterä 7 suorittaa leikkaussyklin. Vapauta liipaisukytkin 5 leikkaussyklin päätyttyä.
3. Voit suorittaa toistuvia leikkauksia pitämällä lukitusvipua 6 alhaalla ja puristamalla uudelleen liipaisukytkimestä 5.
4. Sammuta laite vapauttamalla liipaisukytkin 5 ja lukitusvipu 6.

Leikkauspään kääntäminen (Kuva N)

Leikkauspäätä voidaan säätää 180 ° ja se voidaan lukita seitsemään eri asentoon kyseisellä säätövälillä. Käytä suojakäsineitä puristuksiin jäämisen välttämiseksi. Älä tartu terään.

VAROITUS: POISTA AKKU *ennen leikkuupään kääntämistä. Varmista, että leikkurin pää on lukittu paikalleen ennen käyttöä.*

Leikkauspään kääntäminen

1. Tartu yhdellä kädellä hyvin leikkauspäästä, paina ohjauksen lukituspainiketta 10 toisella kädellä ja kierrä moottorikoteloa leikkauspään ohjaamiseksi.
2. Lukitse leikkauspää yhteen seitsemästä käyttöasennosta Kuva N mukaisesti. Lukitse leikkauspää paikoilleen, vapauta ohjauksen lukituspainike 10. Varmista, että leikkauspää on lukittu paikoilleen pyrkimällä siirtämään moottorikoteloa. Jos se ei ole lukittunut, kierrä se lähimpään lukitusasentoon.

Oksien poistokoukku (Kuva A)

⚠ ***HUOMIO:*** *Oksien poistokoukku ei ole vyökoukku.*
Varsileikkurissa on oksien poistokoukku 9 , joka helpottaa leikattujen pienien ja keskisuurten oksien poistamista.

Varsileikkurilla leikkaaminen/karsiminen (Kuva A, O)

⚠ ***VAARA:*** *Pidä kädet ja muut ruumiinosat pois terän tieltä. Terä aiheuttaa koskettaessa vakavia henkilövahinkoja.*

⚠ ***VAROITUS:*** *Noudata seuraavia ohjeita henkilövahinkojen välttämiseksi:*

- *Lue käyttöohjeet ennen käyttämistä. Säilytä ohjekirja.*
- *Tarkista puu ja oksat vieraiden kohteiden varalta (esim. langat tai aidat) ennen jokaista käyttökertaa.*
- *Älä kurottele.*
- *Ei saa käyttää kosteissa olosuhteissa.*

⚠ ***HUOMIO:*** *Terällä ei saa leikata halkaisijaltaan yli 38 mm:n (1,5") oksia. Käytä leikkuria vain halkaisijaltaan alle 38 mm (1,5") oksien leikkaamiseen.*

TÄRKEÄÄ: Älä koskaan käytä vaurioitunutta tai virheellisesti säädettyä tai puutteellisesti koottua varsileikkuria. Varmista, että leikkuuterä **7** pysähtyy, kun liipaisukytkin vapautetaan. Älä koskaan säädä leikkuuterää **7** moottorin ollessa toiminnassa tai akun ollessa asennettuna.

⚠ ***VAROITUKSET:***

- ***Älä koskaan seiso leikattavan oksan alapuolella.*** *Pysyttele poissa putoavien kohteiden alta.*
- ***Käytä aina suojakypärää, suojalaseja, suojajalkineita ja suojavaatteita.*** *Suojavaatteiden avulla voidaan ehkäistä henkilövahinkoja tämän laitteen käyttämisen aikana.*
- ***Käytä pidennettyä leikkuria aina kahdella kädellä.*** *Pidä pidennettyä leikkuria molemmilla käsillä hallinnanmenetyksen välttämiseksi.*
- ***Älä koskaan seiso tikapuilla tai muilla epävakailla telineillä varsileikkuria käyttäessä.*** *Vältä aina asentoja, jotka voivat johtaa tasapainon menettämiseen ja aiheuttaa vakavia henkilövahinkoja.*
- ***Pidä muut henkilöt vähintään 15 m (50') turvaetäisyydellä työalueelta.*** *Keskittymiskyvyn herpaantuminen voi aiheuttaa hallinnan menettämisen.*
- ***Tappavan sähköiskun vaara.*** *SähköisKuvaaran välttämiseksi laitteen käytön aikana tulee varmistaa vähintään 15 m (50') turvaetäisyys sähkölinjoihin. Tarkista aina ympäristö piilevien sähkölinjojen varalta.*
- ***Älä pitele varsileikkurin kytkinkahvaa olkapäiden yläpuolella.***

Työasento (Kuva L)

Varmista hyvä jalansija ja tasapaino, vältä kurkottelua. Käytä trimmauksen aikana suojalaseja, tukevia jalkineita ja suojakäsineitä. Pitele työkalusta hyvin kiinni. Pitele leikkuria aina Kuva L mukaisesti. Katso lisätietoa kohdasta ***Oikeaoppinen käsien asento***. Älä koskaan pidä kiinni laitteen teristä.

1. Aseta leikattava oksa leikkuuterän **7** ja pysyvän terän **8** väliin.
2. Paina lukitusvipua **6** eteenpäin, purista liipaisukytkimestä **5**.
3. Leikkuuterä **7** suorittaa leikkaussyklin ja oksan.
4. Vapauta liipaisukytkin.

HUOMAA: Jos useampien oksien leikkaus on tarpeen, lukituskytkintä **6** voidaan pitää samanaikaisesti alhaalla liipaisukytkintä **5** painaessa tarpeen mukaan. Toista muussa tapauksessa vaiheet 1–4.

KUNNOSSAPITO

Työkalusi on suunniteltu käytettäväksi pitkään ja edellyttämään vain vähän kunnossapitoa. Oikea käsittely ja säännöllinen puhdistus varmistavat laitteen ongelmattoman toiminnan.

⚠ ***VAROITUS: Vakavan henkilövahingon vaaran vähentämiseksi katkaise työkalusta virta ja irrota akku ennen säätämistä tai varusteiden irrottamista tai asentamista.*** *Jos laite käynnistyy vahingossa, voi aiheutua loukkaantuminen.*

Laturia tai akkua ei voida huoltaa.

Katso huoltokeskuksen yhteystiedot tämän oppaan takasivulta tai osoitteesta **www.2helpU.com**.

Terän irrottaminen ja asentaminen (Kuva P)

⚠ ***VAARA: Vakavan henkilövahingon vaaran vähentämiseksi katkaise laitteesta virta ja poista akku ennen säätämistä tai varusteiden irrottamista tai asentamista.*** *Tahaton käynnistyminen voi johtaa vakaviin henkilövahinkoihin.*

⚠ ***VAARA: HENKILÖVAHINKOVAARA.*** *VARMISTA TERÄJÄRJESTELMÄN ASENTAMISEN AIKANA, ETTÄ OSAT ON ASENNETTU OIKEIN ALLA OLEVIEN OHJEIDEN MUKAISESTI. TERÄN TAI MUIDEN TERÄJÄRJESTELMÄN OSIEN VIRHEELLINEN ASENNUS VOI JOHTAA VAKAVIIN HENKILÖVAHINKOIHIN.*

⚠ ***VAROITUS:*** *Käytä käsineitä ja suojalaseja. Varo terävää terää.*

Varateriä on saatavilla paikallisesta valtuutetusta huoltopalvelusta. Tämä leikkuri vaatii vararteränDCMPPRB1-QZ.

1. Irrota akku.
2. Käytä suojalaseja ja -käsineitä ja varo viiltoja.
3. Laita tuote tasaiselle ja vakaalle alustalle.
4. Löysää ja irrota kuusiokoloavaimella **14** pysyvän terän ruuvi **21** ja mutteri **22** Kuva P mukaisesti.
5. Käännä tuote toiselle puolelle.
6. Irrota kuusiokoloavaimella **14** leikkuuterän ruuvi **23** ja mutteri **24** Kuva P mukaisesti.
7. Irrota leikkuuterä **7** Kuva P mukaisesti.
8. Asenna uusi leikkuuterä.

HUOMAA: Varmista, että leikkuureuna on kohti pysyvää leikkuuterää Kuva P mukaisesti.

9. Aseta leikkuuterän ruuvi **23** ja pysyvän terän ruuvi **21** leikkuuterän ja ruuvikiinnityksen **25** läpi mutteriin **24**, **22**.
10. Kiristä leikkuuterän ruuvi **23** kokonaan kuusiokoloavaimella.
11. Kiristä kuusiokoloavaimella **14** pysyvän terän ruuvi **21** kokonaan Kuva P mukaisesti.

Terän ylläpitäminen (Kuva Q)

⚠ ***VAROITUS:*** *Käytä suojakäsineitä ja asianmukaisia suojalaseja, kun irrotat, teroitat ja kiinnität terää.*

Leikkuuterät on valmistettu laadukkaasta nuorrutusteräksestä, niiden teroitus ei ole tarpeen normaalissa käytössä. Jos kuitenkin osut terällä vahingossa aitaan, kivimateriaaleihin, lasiin tai muihin koviin kohteisiin, terään voi tulla särö. Lommon poistaminen ei ole tarpeen, jos se ei häiritse terän liikettä. Jos pudotat trimmerin, tarkista se huolellisesti vaurioiden varalta. Jos terä on taipunut, kotelo haljennut, kahvat vaurioituneet tai jos jokin muu ongelma vaikuttaa työkalun toimintaan, ota yhteyttä paikalliseen valtuutettuun huoltopalveluun laitteen korjaamiseksi ennen sen uudelleen käyttöä.

1. Irrota akku.
2. Poista terä leikkurista. Lue kohta ***Terän irrottaminen ja asentaminen***.
3. Käytä suojalaseja ja -käsineitä ja varo viiltoja.

4. Kiinnitä terä 7 ruuvipuristimeen 26 Kuva Q mukaisesti.
5. Viilaa terän leikkauspinnat 27 hienolla viilalla 28 (ei kuulu pakkaukseen) tai hiomakivellä (ei kuulu pakkaukseen). Säilytä terän alkuperäinen leikkauskulma.
6. Tarkista pysyvän terän reuna ja poista kaikki purseet hienolla viilalla.
7. Asenna teroitettu terä takaisin osion ***Terän irrotus ja asennus*** mukaisesti.

Terän voiteleminen (Kuva A)

1. Irrota akku 15 käytön jälkeen.
2. Levitä suojaamattomiin teriin varoen hartsipitoista liuotinta.

Säilytys (Kuva A)

1. Irrota akku 15 käytön jälkeen ja asenna terän suojus.
2. Pidä kätesi poissa terästä ja säilytä kuivassa paikassa, poissa lasten ulottuvilta.

Puhdistaminen

⚠ ***VAROITUS:*** *Puhalla lika ja pöly kotelosta kuivalla ilmalla, kun sitä kertyy ilmanvaihtoaukkoihin tai niiden ympärille. Käytä tällöin hyväksyttyjä silmäsuojuksia ja hengityssuojainta.*

⚠ ***VAROITUS:*** *Sähköiskun vaara ja mekaaninen vaara. Poista akku ennen puhdistamista.*

⚠ ***VAROITUS:*** *Pidä sähkölaite ja tuuletusaukot aina puhtaina varmistaaksesi turvallisen ja tehokkaan toiminnan.*

⚠ ***VAROITUS:*** *Älä koskaan puhdista muita kuin metallipintoja liuottimien tai muiden voimakkaiden kemikaalien avulla. Nämä kemikaalit voivat heikentää näissä osissa käytettyjä materiaaleja. Käytä vain vedellä ja miedolla pesuaineella kostutettua kangasta. Älä päästä mitään nestettä työkalun sisään. Älä upota mitään työkalun osaa nesteeseen.*

Tuuletusaukot voidaan puhdistaa kuivalla, pehmeällä ei-metallisella harjalla ja/tai sopivalla pölynimurilla. Älä käytä vettä tai puhdistusaineita. Käytä hyväksyttyjä suojalaseja ja hyväksyttyä hengityssuojaa.

Valinnaiset lisävarusteet

⚠ ***VAROITUS:*** *Koska muita kuin DEWALTlisävarusteita ei ole testattu tämän työkalun kanssa, niiden käyttäminen tässä työkalussa voi olla vaarallista. Henkilövahinkovaaran välttämiseksi tässä tuotteessa saa käyttää vain DEWALT suosittelemia lisävarusteita.*

Saat lisätietoja sopivista lisävarusteista jälleenmyyjältäsi.

Valinnainen olkahihna on saatavilla lisävarusteena, osanumero N502343.

Ympäristön suojeleminen

Tuotteet/akut ovat kierrätettäviä, mutta jos niissä on rastitetun roskakorin merkki, niitä ei saa hävittää tavallisen kotitalousjätteen mukana. Anna paristojen tyhjentyä kokonaan ja lajittele ne. Irrota mahdolliset valonlähteet tuotteesta, jos mahdollista. Käyttäjän vastuulla on poistaa henkilötiedot tuotteesta. Vie jätteet sitten viralliseen keräyspisteeseen tai vastaavalle jälleenmyyjälle, joka ottaa ne usein vastaan ilmaiseksi. Pakkaukset tulee hävittää merkityn materiaalikoodin perusteella. Käyttö- ja turvallisuusohjeet tulee hävittää vasta sitten, kun kyseessä oleva tuote on poistettu käytöstä.

Pyydä paikalliselta viranomaiselta lisätietoa jätehuollosta. Lisätietoa on saatavilla osoitteessa **www.2helpU.com** ja skannaamalla yllä oleva QR-koodi.

GRENSÅG DCMPP569

VARNING: Läs alla säkerhetsvarningar, instruktioner, illustrationer och specifikationer i den här handboken, inklusive batteri- och laddaravsnitten som finns i en originalverktygsmanual eller den separata manualen för batterier och laddare.

Handböcker kan erhållas genom att kontakta kundtjänst (se baksidan av denna handbok).

Tekniska data

		DCMPP569
Spänning	V_{DC}	18
Typ		1
Batterityp		Litiumjon
Skärkapacitet	mm	38
Vikt (utan batteri)	kg	3,3

Bullervärden och/eller vibrationsvärden (triax vektorsumma) enligt EN62841:		
L_{PA} (emissionsljudrycksnivå)	dB(A)	50
K (osäkerhet för angiven ljudnivå)	dB(A)	3,0
L_{WA} (uppmätt ljudeffektnivå)	dB(A)	67
K (osäkerhet för angiven ljudnivå)	dB(A)	3,0

Vibrationsemissionsvärde a_h <	m/s^2	2,5
Osäkerhet K =	m/s^2	1,5

Vibrations- och/eller bullernivån som anges i detta informationsblad har uppmätts i enlighet med ett standardiserat test enligt EN62841-1 och ISO 11680 utan belastning och kan användas för att jämföra ett verktyg med ett annat. Den kan användas för att få fram en preliminär uppskattning av exponering.

VARNING! *Den deklarerade vibrations- och/eller bulleremissionsnivå som anges gäller vid verktygets huvudsakliga användning. Om verktyget emellertid används för andra tillämpningar, med andra tillbehör, eller om det är dåligt underhållet kan vibrations- och/eller bulleremissionsnivån avvika. Detta kan avsevärt öka exponeringsnivån under hela arbetsperioden.*

En uppskattning av exponeringsnivån för vibrationer och/eller buller bör dessutom ta med i beräkningen de gånger verktyget är avstängt, eller när det är igång utan att utföra arbete. Detta kan avsevärt minska exponeringsnivån under hela arbetsperioden.

Identifiera ytterligare säkerhetsåtgärder för att skydda operatören från effekterna av vibrationer och/eller buller såsom att: underhålla verktyget och tillbehören, hålla händerna varma (relevant för vibrationer), organisera arbetsmönster.

EG-försäkran om överensstämmelse Maskindirektiv

CE

grensåg DCMPP569

DEWALT garanterar att produkterna som beskrivs under ***Tekniska data*** uppfyller:
2006/42/EC, EN62841-1:2015 +A11:2022, EN ISO 12100:2010.

Dessa produkter överensstämmer även med direktiven 2014/30/EU och 2011/65/EU. För mer information, kontakta DEWALT på följande adress eller se baksidan av bruksanvisningen.

Undertecknad är ansvarig för sammanställning av den tekniska filen och gör denna förklaring på DEWALTs vägnar..

Markus Rompel
Vice-President Engineering, E-Europa
DEWALT, Richard-Klinger- Straße 11,
65510, Idstein, Tyskland
18.11.2024

VARNING: *För att minska risken för personskada, läs instruktionshandboken.*

Definitioner: Säkerhetsriktlinjer

Nedanstående definitioner beskriver allvarlighetsnivån för varje signalord. Var god läs handboken och uppmärksamma dessa symboler.

FARA: *Indikerar en omedelbart riskfylld situation som, om den inte undviks,* ***kommer att*** *resultera i* ***dödsfall eller allvarlig personskada****.*

VARNING: *Indikerar en potentiellt riskfylld situation som, om den inte undviks,* ***skulle kunna*** *resultera i* ***dödsfall eller allvarlig personskada****.*

SE UPP: *Indikerar en potentiellt riskfylld situation som, om den inte undviks,* ***kan*** *resultera i* ***mindre eller medelmåttig personskada****.*

OBSERVERA: *Anger en praxis som* ***inte är relaterad till personskada*** *som, om den inte undviks,* ***skulle kunna*** *resultera i* ***egendomsskada****.*

Anger risk för elektrisk stöt.

Anger risk för eldsvåda.

SÄKERHETSVARNINGAR, ALLMÄNT ELVERKTYG

VARNING: Läs alla säkerhetsvarningar, instruktioner, illustrationer och specifikationer som levereras med detta elverktyg. *Underlåtenhet att läsa alla instruktioner som listas här nedan kan resultera i elektrisk stöt, eldsvåda och/eller allvarlig personskada.*

SPARA ALLA VARNINGAR OCH INSTRUKTIONER FÖR FRAMTIDA REFERENS

Termen "elverktyg" i varningarna syftar på ditt starkströmsdrivna (sladdanslutna) elverktyg eller batteridrivna (sladdlösa) elverktyg.

1) Säkerhet på Arbetsområdet

a) ***Håll arbetsområdet rent och ordentligt upplyst.*** *Belamrade eller mörka områden inbjuder till olyckor.*

b) ***Använd inte elektriska verktyg i explosiva atmosfärer, såsom i närvaron av lättantändliga vätskor, gaser eller damm.*** *Elektriska verktyg ge upphov till gnistor som kan antända dammet eller ångorna.*

c) ***Håll barn och åskådare borta meda du arbetar med ett elverktyg.*** *Distraktioner kan göra att du förlorar kontrollen.*

2) Elektrisk Säkerhet

a) ***Kontakterna till elverktyget måste matcha uttaget. Modifiera aldrig kontakten på något sätt. Använd inte några adapterpluggar med jordanslutna (jordade) elektriska verktyg.*** *Omodifierade kontakter och matchande uttag minskar risken för elektrisk stöt.*

b) ***Undvik kroppskontakt med jordanslutna eller jordade ytor såsom rör, värmeelement, spisar och kylskåp.*** *Det finns en ökad risk för elektrisk chock om din kropp är jordansluten eller jordad.*

c) ***Utsätt inte elektriska verktyg för regn eller våta förhållanden.*** *Vatten som kommer in i ett elverktyg ökar risken för elektrisk stöt.*

d) ***Missbruka inte sladden. Använd aldrig sladden till att bära, dra eller koppla bort elverktyget från strömmen. Håll sladden borta från värme, olja, skarpa kanter eller rörliga delar.*** *Skadade eller tilltrasslade sladdar ökar risken för elektrisk stöt.*

e) ***När du arbetar med ett elverktyg utomhus, använd en förlängningssladd som passar för utomhusanvändning.*** *Användning av en sladd som passar för utomhusanvändning minskar risken för elektrisk stöt.*

f) ***Om arbete med ett elverktyg i en fuktig lokal är oundvikligt, använd ett uttag som är skyddat med jordfelsbrytare (RCD).*** *Användning av en RCD minskar risken för elektrisk stöt.*

3) Personlig Säkerhet

a) ***Var vaksam, ha koll på vad du gör och använd sunt förnuft när du arbetar med ett elverktyg. Använd inte ett elverktyg när du är trött eller påverkad av droger, alkohol eller medicinering.*** *Ett ögonblicks ouppmärksamhet när du arbetar med elektriska verktyg kan resultera i allvarlig personskada.*

b) ***Använd personlig skyddsutrustning. Bär alltid ögonskydd.*** *Skyddsutrustning såsom dammfilterskydd, halksäkra säkerhetsskor, skyddshjälm eller hörselskydd som används för lämpliga förhållanden minskar personskador.*

c) ***Förebygg oavsiktlig igångsättning. Se till att strömbrytaren är frånläge innan du ansluter till strömkällan och/eller batteripaketet, plockar upp eller bär verktyget.*** *Att bära elektriska verktyg med ditt finger på strömbrytaren eller att strömsätta elektriska verktyg som har strömbrytaren på är att invitera olyckor.*

d) ***Avlägsna eventuell justeringsnyckel eller skiftnyckel innan du sätter på elverktyget.*** *En skiftnyckel eller en nyckel som sitter kvar på en roterande del av elverktyget kan resultera i personskada.*

e) ***Böj dig inte för långt. Bibehåll alltid ordentligt fotfäste och balans.*** *Detta möjliggör bättre kontroll av elverktyget i oväntade situationer.*

f) ***Klä dig ändamålsenligt. Bär inte lösa kläder eller smycken. Håll hår och kläder borta från delar i rörelse.*** *Lösa kläder, smycken eller långt hår kan fastna i delar i rörelse.*

g) ***Om det finns anordningar för anslutning av apparater för dammutrensning och insamling, se till att dessa är anslutna och används på ett korrekt sätt.*** *Användning av dammuppsamling kan minska damm-relaterade faror.*

h) ***Bli inte vårdslös och ignorera inte säkerhetsprinciperna trots att du är van att använda verktyg.*** *Vårdslöst handlande kan leda till allvarlig kroppsskada på en bråkdel av en sekund.*

4) Användning och Skötsel av Elverktyg

a) ***Tvinga inte elverktyget. Använd det korrekta elverktyget för din tillämpning.*** *Det korrekta elverktyget gör arbetet bättre och säkrare vid den hastighet för vilket det konstruerades.*

b) ***Använd inte elverktyget om strömbrytaren inte sätter på och stänger av det.*** *Ett elverktyg som inte kan kontrolleras med strömbrytaren är farligt och måste repareras.*

c) ***Dra ur kontakten från strömkällan och/eller batteripaketet, om det är löstagbart, från elverktyget innan du gör några justeringar, byter tillbehör eller lägger elverktygen i förvaring.*** *Sådana förebyggande säkerhetsåtgärder minskar risken att oavsiktligt starta elverktyget.*

d) ***Förvara elektriska verktyg som inte används utom räckhåll för barn, och låt inte personer som är obekanta med elverktyget eller med dessa instruktioner använda elverktyget.*** *Elektriska verktyg är farliga i händerna på outBildade användare.*

e) ***Underhåll elektriska verktyg. Kontrollera för feljustering eller om rörliga delar har fastnat, bristning hos delar och andra eventuella förhållanden som kan komma att påverka elverktygets funktion. Om det är skadat, se till att elverktyget blir reparerat före användning.*** *Många olyckor orsakas av dåligt underhållna elektriska verktyg.*

f) ***Håll kapningsverktyg vassa och rena.*** *Ordentligt underhållna kapningsverktyg med vassa sågkanter är mindre sannolika att fastna och är lättare att kontrollera.*

g) ***Använd elverktyget, tillbehören och verktygssatserna, etc. i enlighet med dessa instruktioner, och ta hänsyn till arbetsförhållandena och det arbete som ska utföras.*** *Användningen av elverktyget för andra verksamheter än de som det är avsett för skulle kunna resultera i en farlig situation.*

h) ***Se till att handtagen och greppytorna är torra och fria från olja och fett.*** *Hala handtag och greppytor förhindrar säker hantering och kontroll av verktyget i oväntade situationer.*

5) Användning och Skötsel av Batteridrivna Verktyg

a) ***Ladda endast med den laddare som är specificerad av tillverkaren.*** *En laddare som passar till en typ av batteripaket kan ge upphov till brandfara när den används tillsammans med ett annat batteripaket.*

b) ***Använd elverktygen enbart med därtill avsedda batteripaket.*** *Användning av andra batteripaket kan ge upphov till skaderisk och eldsvåda.*

c) ***När batteripaketet inte används, håll det borta från andra metallföremål, såsom gem, mynt, nycklar, spikar, skruvar eller andra små metallföremål som kan skapa en förbindelse från ena polen till den andra.*** *Kortslutning av batteripolerna kan ge upphov till brännskador eller eldsvåda.*

d) ***Under missbruksförhållanden kan vätska komma ut från batteriet, undvik kontakt med denna. Om kontakt oavsiktligt inträffar, spola med vatten. Om vätska kommer i kontakt med ögonen, uppsök medicinsk hjälp.*** *Vätska som kommer ut från batteriet kan ge upphov till irritation eller brännskador.*

e) ***Använd inte ett batteripaket eller ett verktyg som är defekt eller modifierat.*** *Defekta eller modifierade batterier kan fungera oförutsägbart och ge upphov till brand, explosion eller risk för kroppsskador.*

f) ***Utsätt inte batteripaketet eller verktyget för eld eller höga temperaturer.*** *Utsättande för eld eller temperaturer över 130 °C kan orsaka en explosion.*

g) ***Följ alla instruktioner gällande laddningen och ladda inte batteripaketet eller verktyget utanför det temperaturområde som anges i bruksanvisningen.*** *Att ladda på fel sätt eller utanför det angivna temperaturområdet kan skada batteriet och höjer brandrisken.*

6) Service

a) ***Se till att ditt elverktyg får service av en kvalificerad reparatör, som endast använder identiska ersättningsdelar.*** *Detta säkerställer att elverktygets säkerhet bibehålles.*

b) ***Gör aldrig service på skadade batteripaket.*** *Service av batteripaket bör endast genomföras av tillverkaren eller auktoriserade tjänsteleverantörer.*

SÄKERHETSVARNINGAR FÖR SEKATÖRER

a) ***Använd inte sekatören under dåliga väderförhållanden, särskilt när det är risk för åska.*** *Detta minskar risken för åsknedslag.*

b) ***Håll alla strömsladdar och kablar borta från klippområdet. Strömsladdar eller kablar kan döljas i häckar eller buskar och kan oavsiktligt bli avklippta av bladet.***

c) ***Håll endast sekatören i isolerade greppytor eftersom kniven kan komma i kontakt med dolda ledningar.*** *Om bladen kommer i kontakt med en strömförande ledning kan sekatörens metalldelar bli strömförande och ge dig en elektrisk stöt.*

d) ***Håll alla kroppsdelar undan från knivarna. Under användning av sekatören kan även en kort ouppmärksamhet leda till allvarliga personskador.***

e) ***Se alltid till att ha ordentligt fotfäste och står ordentligt på marken när du använder sekatören.*** *Hala eller instabila underlag, t.ex. stegar, kan få dig att tappa balansen eller förlora kontrollen över maskinen.*

f) ***Var uppmärksam på att en spänd gren som sågas av kan fjädra tillbaka. När spänningen i träfibrerna släpper kan den fjädrande grenen träffa den som sågar och slå sekatören ur händerna och skada hen.***

g) ***Använd inte sekatören när du är uppe i ett träd eller står på en stege eller någon annan instabil yta.*** *Användning av sekatören på detta sätt kan resultera i förlust av balans, förlust av kontroll och personskada.*

h) ***När material som fastnat tas bort eller service görs på sekatören, se till att batteriet är borttaget eller frånkopplat.*** *Oväntad aktivering av sekatören medan material som fastnat tas bort kan resultera i allvarliga personskador.*

i) ***Inaktivera eller koppla bort sekatören när du avbryter eller avslutar arbetet.*** *Att inaktivera eller avaktivera sekatören förhindrar skador på grund av oavsiktlig användning av strömbrytaren.*

j) ***Bär sekatören i handtaget med bladet stängt och maskinen helt avstängd.*** *Om sekatören bärs korrekt minskar risken för oavsiktlig start med personskador av knivarna som följd.*

k) ***Använd alltid två händer vid arbeten med sekatörens förlängningsdel.*** *Håll maskinen med båda händerna för att undvika att förlora kontrollen.*

l) ***För att minska risken för dödsfall genom elektrisk ström, använd aldrig förlängningsdelen av sekatören nära några elektriska ledningar.*** *Kontakt med eller användning nära strömledningar kan orsaka allvarliga skador eller elstötar som kan resultera i dödsfall.*

SPECIFIKA SÄKERHETSREGLER

⚠ ***VARNING! Arbeta inte nära elektriska ledningar.*** *Enheten har inte designats för att skydda mot elektriska stötar i händelse av kontakt med elektriska luftledningar, se de lokala bestämmelserna för säkert avstånd till elektriska luftledningar och se till att arbetspositionen är säker och skyddad innan arbete utförs med grensågen.*

⚠ ***VARNING: Kontrollera alltid för elektriska ledningar som kan vara dolda.***

- ***För säkert arbete läs igenom och förstå alla instruktioner innan grensågen används.*** *Följ alla säkerhetsinstruktioner. Om inte alla säkerhetsinstruktioner som listas nedan följs kan det resultera in allvarliga personskador.*
- ***Titta på det du gör.*** *Använd sunt förnuft. Använd inte grensågen när du är trött.*
- ***Använd endast grensågen för att såga trädgrenar.*** *Använd inte grensågen till annat än det den är avsedd för. Använd inte för att såga andra föremål.*
- ***Använd inte grensågen under dåliga väderförhållanden, särskilt när det är risk för åska.*** *Detta minskar risken för åsknedslag.*
- ***Endast välinstruerade vuxna ska använda grensågen.*** *Låt aldrig barn använda den.*
- ***Låt inte barn eller ovana personer använda denna enhet.***
- *Använd följande säkerhetsutrustning vid arbete med grensågen.*
  - *kraftiga handskar*
  - *skyddskor med stålhätta med halkfria sulor*
  - *skyddsglasögon eller ansiktsskärm*
  - *skyddshjälm*
  - *ansikts- eller dammask (vid arbete i dammiga områden)*
- ***Använd kraftiga långa byxor och kraftiga skor.*** *Använd inte löst sittande kläder, kortbyxor, någon form av smycken eller gå barfota.*
- *Sätt upp långt hår för att förhindra att det fastnar i rörliga delar.*
- *Innan sågning, se alltid till följande:*
  - *arbetsområdet är rent*
  - *säkert fotfäste*
  - *planerad reträttväg från fallande grenar*
- *Inspektera trädet innan trimning. Låt grenar falla fritt till marken.*
- *Använd inte grensågen för att fälla unga träd.*

När grensågen används

⚠ ***FARA: För att minska risken för elektrisk stöt, använd inte den på våta ytor.*** *Utsätt den inte för regn. Förvara inomhus.*

⚠ ***FARA: Förebygg oavsiktlig igångsättning*** *– när batteriet är installerat, bär inte apparaten med fingret på avtryckaren. Se till att avtryckaren är avstängd när batteriet installeras.*

- *Håll verktyget med endast de avsedda greppytorna: en hand på huvudhandtaget och en hand på skumgreppet.*
- *Var uppmärksam. Använd sunt förnuft vid arbete med enheten.*
- *Håll arbetsområdet rent. Belamrade områden inbjuder till skador.*
- *Ta alltid ta bort batteriet från grensågen när sågningen är klar eller när den lämnas utan uppsikt.*
- *Håll barn, djur och åskådare minst 15 m från grensågen. Endast användaren skall befinna sig i arbetsområdet.*
- *Ta inte tag i den exponerade sågkedjan när grensågen lyfts upp eller bärs.*
- *Håll fingrarna borta från avtryckaren innan den är klar för att såga.*
- *Håll alla kroppsdelar borta från kedjan på grensågen körs.*
- *Tvinga inte grensågen under sågningen. Använd lätt tryck. Med rätt verktyg kan du utföra de arbetsuppgifter som verktyget är avsett för på ett bättre och säkrare sätt.*
- *Bära grensågen från en plats till en annan:*
  - *med batteriet borttaget,*
  - *fingrarna borta från avtryckaren,*
  - *genom att hålla skaftet balanserat, och*
  - *med skärbladet bak och med bladskyddet fastsatt.*
- *Arbeta inte under dåligt belysning.*
- *Ha ordentligt fotfäste och balans. Sträck dig inte för långt. Om du sträcker dig för långt kan det resultera i att du tappar balansen eller exponeras för heta ytor.*
- *Håll alla kroppsdelar undan från rörliga delar.*
- *Använd under inga omständigheter några tillsatser eller tillbehör på denna produkt som inte tillhandahålls med produkten eller identifierats som lämpliga för användning med denna produkt i denna bruksanvisning.*
- *Inspektera grensågen innan varje användning och efter att den tappats eller annan påverkan. Se till att det inte finns några signifikanta defekter eller skador.*

Använd inte grensågen:

- *under påverkan av alkohol, mediciner eller droger.*
- *i regn eller i fuktiga eller våta områden.*
- *där mycket lättantändliga vätskor eller gaser finns.*
- *om grensågen är skadad, felinställd eller inte är helt och säkert monterad.*
- *avtryckaren inte slår på eller stänger av grensågen. Skärbladet öppnas när du släpper avtryckaren. Defekta strömbrytare måste bytas ut av ett auktoriserat servicecenter. Se* **Tillbehör** *under* **Underhåll**.
- *när du har bråttom.*
- *i ett träd eller på en stege.*
- *på en skylift, skopa eller plattform.*
- *under kraftig vind eller stormigt väder.*

ALLMÄNNA SÄKERHETSREGLER

⚠ ***FARA: Risk för stötar.*** *Allvarliga skador eller dödsfall från elektricitet om kontakt sker med strömledningar. Använd aldrig i närheten av elektriska källor, kablar eller strömledningar.*

⚠ ***VARNING! För säker drift, läs igenom och förstå bruksanvisningen.*** *Använd ansiktsskydd (och/eller skyddsglasögon) och hjälm för att skydda mot nedfallande skräp. Ha alltid ett rent arbetsområde, reträttväg och var medveten om grenar/kvistars plats för att undvika nedfallande skräp. Håll åskådare på 15 meters avstånd när grensågen används. För att minska risken för elektrisk stöt, använd inte den på våta ytor. Utsätt den inte för regn. Förvara inomhus.*

- *För att skydda dig från nedfallande grenar, stå inte direkt under grenen eller kvistar som sågas. Denna enhet skall inte hållas i en vinkel över 60° från marken.*
- *Se till att handtagen är torra och fria från olja eller fett.*

Service

- *Service på verktyget får endast utföras av kvalificerad servicepersonal. Service eller underhåll som utförs av okvalificerade personer kan resultera i personskador. Se avsnittet* **Underhåll** *i denna bruksanvisning.*
- *Vid service på detta verktyg använd endast identiska reservdelar. Följ instruktionerna i sektionen* **Underhåll** *i denna bruksanvisning. Användning av ej godkända delar eller om inte underhållsinstruktionerna följs kan utgöra risk för elektrisk stöt eller skador.*

Förvaring

- *Förvara inomhus. Det är bäst om förvaringsplatsen är sval och torr och borta från direkt solljus, kraftig värme eller kyla och utom räckhåll för barn.*

Kvarstående risker

Trots tillämpning av de relevanta säkerhetsbestämmelserna och användning av säkerhetsapparater kan vissa återstående risker inte undvikas. De är:

- *Hörselnedsättning.*
- *Risk för personskada på grund av flygande partiklar.*
- *Risk för brännskador på grund av att tillbehör blir heta under arbetet.*
- *Risk för personskada på grund av långvarig användning.*

Batterityp

Dessa batterier kan användas:

Batteri	(kg)	Batteri	(kg)
DCB546	1,08	**DCB183/B/G**	0,40
DCB547	1,46	**DCB184/B/G**	0,62
DCB548	1,46	**DCB185**	0,35
DCB549	2,12	**DCB187**	0,54
DCB181	0,35	**DCB189**	0,54
DCB182	0,61	**DCBP034/G**	0,32

Se batteriets/laddarens handbok för mer information.

Märkningar på verktyg

Följande symboler visas på verktyget:

Läs bruksanvisningen före användning.

Använd alltid skydd för huvud, hörsel och ögon.

Bär skyddshandskar.

Använd halksäkra skyddsskor.

Utsätt inte redskapet för regn eller hög luftfuktighet och lämna det inte utomhus när det regnar.

Håll händerna borta från skärbladet.

Risk för elstötar med dödlig utgång. Håll dig minst 15 m från luftledningar.

Håll åskådare på avstånd. Stäng av verktyget. Ta ut batteriet ur verktyget innan du utför något underhåll på verktyget.

Placering av datumkod (Bild A)

Produktionsdatumkoden **29** består av 4-siffrigt år följt av 2-siffrig vecka och avslutas av en 2-siffrig fabrikskod.

Beskrivning (Bild A)

⚠ ***VARNING!*** *Modifiera aldrig elverktyget eller någon del av det. Skada eller personskada kan uppstå.*

1. Handtagsmontage
2. Mellersta förlängningsstång
3. Grensåg
4. Huvudhandtag
5. Avtryckare
6. Låsspak
7. Skärblad
8. Fast blad
9. Grenborttagningskrok
10. Knapp för vinkelledslåset
11. Skumgrepp
12. Gängad stång
13. Gängad hylsa
14. Insexnyckel
15. Batteri†
16. Batterilåsknapp
17. Bladskydd

†Ingår i vissa paket.

OBS! Kontrollera om det finns skador på verktyget, på delar eller tillbehör som kan tänkas ha uppstått under transporten.

Avsedd användning

Din DEWALT, DCMPP569 grensåg har designats för trimning i trädgårdar och är idealisk för beskärningar upp till 38 mm i diameter. Denna grensåg är endast avsedd att användas på växtmaterial.

ANVÄND INTE under våta förhållanden eller i närheten av lättantändliga vätskor eller gaser.

Denna grensåg är ett professionellt elverktyg.

LÅT INTE barn komma i kontakt med verktyget. Övervakning krävs när oerfarna användare använder detta verktyg.

- **Små barn och fysiskt svaga personer.** Denna apparat är inte avsedd att användas av små barn eller fysiskt svaga personer utan övervakning.
- Denna produkt är inte avsedd att användas av personer (inklusive barn) med reducerad fysisk, sensorisk eller mental förmåga eller med begränsad erfarenhet eller kunskap såvida inte de är under uppsikt av en person som är ansvarig för deras säkerhet. Barn skall aldrig lämnas ensamma med denna produkt.

MONTERING OCH JUSTERING

⚠ ***VARNING: För att minska risken för allvarliga personskador, stäng av verktyget och ta bort batteripaketet innan några justeringar görs eller tillbehör monteras eller tas bort.*** *En oavsiktlig start kan orsaka skador.*

⚠ ***VARNING:*** *Använd endast DEWALT-batterier och laddare.*

Montering och borttagning av batteriet från verktyget (Bild B)

NOTERA: Se till att batteriet **15** är fulladdat.

Installation av batteriet i verktygshandtaget

1. Rikta in batteriet mot skenorna inuti verktygets handtag (Bild B).
2. Skjut det in i handtaget tills batteriet sitter fast i verktyget, se till att du hör att det snäpper på plats.

Borttagning av batteriet från verktyget

1. Tryck på låsknappen **16** och dra med en fast rörelse batteriet bort från verktygshandtaget.
2. Sätt i batteriet i laddaren.

Batterimätare (Bild C)

Vissa batterier från DEWALT inkluderar en bränslemätare **30** vilken består av tre gröna LED-lampor som indikerar laddningsnivån som finns kvar i batteriet.

För att slå på mätaren ska du trycka in och hålla kvar laddningsmätarknappen. En kombination av de tre LED-lamporna kommer att lysa för att ange kvarvarande laddningsnivå. När laddningen i batteriet är under den användbara gränsen kommer inte laddningsmätaren att lysa och batteriet behöver laddas.

NOTERA: Laddningsmätaren är endast en indikering på laddning som finns kvar i batteriet. Den indikerar inte verktygets funktionalitet och kan variera baserat på produktkomponenter, temperatur och slutanvändarens användning.

Sammanfoga grensågen vid handtaget (Bild A, D–G)

⚠ ***VARNING!*** *Vass kniv i rörelse. För att undvika skador till följd av oavsiktlig start bör du kontrollera att batteriet är frånkopplat från handtaget och att bladskyddet sitter på skärbladet innan du gör nedanstående. Om inte ovanstående rekommendationer följs kan det leda till allvarliga personskador.*

⚠ ***VARNING!*** *Kontrollera alltid att hylsan är helt pågängad och att gängorna inte längre är synliga. Om hylsan inte gängas på helt kan det resultera i att montaget kopplas ifrån vilket skapar en farlig situation. Kontrollera regelbundet anslutningarna för att garantera att inga röda gängor är synliga.*

De tre delarna som utgör grensågen är gängade för att garantera korrekt montering. Om montaget inte smidigt fäst ihop med varandra, tvinga inte fastsättningen.

Sammanfoga handtaget **1** och grensågsenheten **3** som är ungefär 2 m lång såsom visas i Bild D.

För att fästa handtaget på grensågshuvudenheten:

1. Rikta in spåret 18 på utsidan av handtagets kopplingsände 1 mot tungan 19 på insidan av grensågens kopplingsände 3. Se Bild E. Skjut helt samman de två sektionerna. Se Bild F.

2. Skjut ned den gängade hylsan 13 på grensågen så långt som möjligt och vrid hylsan medurs till stopp så att den helt täcker gängorna såsom visas i Bild G.

Sätta ihop mittförlängningsstången på grensågen och handtaget (Bild A, H)

⚠ ***VARNING!*** *Kontrollera alltid att hylsan är helt pågängad och att gängorna inte längre är synliga. Om hylsan inte gängas på helt kan det resultera i att montaget kopplas ifrån vilket skapar en farlig situation. Kontrollera regelbundet anslutningarna för att garantera att inga gängor är synliga.*

Sammanfoga mittförlängningsstången 2 med handtaget 1 och grensågsenheten 3 skapar en grensåg som är ungefär 3 m lång som visas i Bild H.

Se ***Sammanfoga grensågen vid handtaget*** för anvisningar om hur mittförlängningsstången fästs på handtaget och grensågenheten.

DEMONTERING

⚠ ***VARNING! För att minska risken för allvarliga personskador, stäng av enheten och ta bort batteriet innan några justeringar görs eller tillbehör monteras eller tas bort.*** *En oavsiktlig start kan orsaka skador.*

Ta isär grensågen (Bild A, I)

⚠ ***VARNING!*** *Vass kniv i rörelse. För att undvika skador till följd av oavsiktlig start bör du kontrollera att batteriet är frånkopplat från handtaget och att bladskyddet sitter på bladet innan du gör nedanstående. Om inte ovanstående rekommendationer följs kan det leda till allvarliga personskador.*

När sammansättningen lossas, oavsett om det är en sammansättning med två eller tre delar ska alltid själva grensågsenheten 3 demonteras först. För att göra detta, placera handtagsenheten 1 på marken och ta tag i mitten av grensågsenheten med en hand som visas i Bild I. Använd den andra handen för att lossa den gängade hylsan 13 ch dra sedan isär de två delarna. Upprepa denna process om mittförlängningen också var fastsatt.

Transportera grensågen (Bild B, J)

Ta alltid bort batteriet 15 från handtaget och täck skärbladet 7 med bladskyddet 17 när grensågen transporteras.

Insexnyckelns förvaringsplats (Bild A, K)

När du inte använder insexnyckeln på 5 mm 14 ska den förvaras i dess hållare 20.

1. Dra ut insexnyckeln på 5 mm 14 från dess hållare 20 för att använda den.

2. Tryck in insexnyckeln på 5 mm 14 i dess hållare 20 för att för att förvara den för ett senare tillfälle.

ANVÄNDNING

Bruksanvisning

⚠ ***VARNING:*** *Laktta alltid säkerhetsinstruktionerna och tillämpbara bestämmelser.*

⚠ ***VARNING: För att minska risken för allvarlig personskada, stäng av verktyget och koppla bort batteripaketet innan du gör några justeringar eller tar bort/installerar tillsatser eller tillbehör.*** *En oavsiktlig igångsättning kan orsaka personskada.*

Korrekt handplacering (Bild L)

⚠ ***VARNING!*** *För att minska risken för allvarlig personskada använd* ***ALLTID*** *korrekt handplacering såsom visas.*

⚠ ***VARNING!*** *För att minska risken för allvarlig personskada, håll* ***ALLTID*** *verktyget säkert, för att förekomma en plötslig reaktion.*

Korrekt handplacering kräver att den ena handen är på huvudhandtaget 4 och den andra handen är på skumgreppet 11.

Slå på och stänga av (Bild A, M)

⚠ ***FARA:*** *Håll händerna och andra kroppsdelar borta från bladet. Kontakt med bladet kommer att resultera i allvarliga personskador skärsår och risk för kapning av kroppsdelar.*

⚠ ***VARNING!*** *Försök aldrig att låsa omkopplaren i påslaget läge.*

Håll verktyget stadigt och stå ordentligt med en hand runt huvudhandtaget och den andra handen runt skumgreppet.

1. Skjut låsspaken 6 framåt, tryck på avtryckaren 5.

2. Skärbladet 7 kommer att göra en klippcykel. När cykeln är klar måste du släppa avtryckaren 5.

3. För att göra upprepade snitt, fortsätt att hålla nere låsspaken 6 och sedan klämma på avtryckaren 5 igen.

4. För att stänga av verktyget, släpp avtryckaren 5 och låsspaken 6.

Vrida grensågshuvudet (Bild N)

Grensåghuvudet kan vridas 180° och kan låsas i sju olika positioner inom det intervallet. Använd handskar för att undvika att klämmas, ta inte tag i bladet.

VARNING: TA BORT BATTERIET *innan du försöker svänga grensågens huvud. Se till att grensågens huvud är låst på plats innan du använder den.*

Vrida grensågshuvudet

1. Med ena handen med ett fast grepp om grensågshuvudet, använd den andra handen för att trycka på vridlåsspaken 10 och rotera grensågshuvudets handtag för att vrida grensågshuvudet.

2. Lås grensågshuvudet i ett av de sju arbetslägena som visas i Bild N. För att låsa grensågshuvudet på plats släpper du greppet på vridlåsknappen 10. Kontrollera att grensågshuvudet är låst i positionen genom att försöka flytta motorhuset. Om det inte är låst, vrid den till närmaste låsposition.

Grenborttagningskrok (Bild A)

⚠ ***FÖRSIKTIGHET:*** *Grenborttagningskroken är inte en bälteskrok.*

Din grensåg har en grenborttagningskrok 9 som kan hjälpa till att ta bort små till medelstora kapade grenar.

Trimning/beskärning med grensåg (Bild A, O)

⚠ ***FARA:*** *Håll händerna och andra kroppsdelar borta från bladet. Kontakt med bladet kommer att resultera i allvarliga personskador.*

⚠ ***VARNING!*** *För att skydda mot skador, observera följande:*

- *Läs bruksanvisningen före användning. Spara bruksanvisningen.*

- *Kontrollera om det finns främmande föremål i växtligheten, såsom ledningar eller staket, före varje användning.*
- *Sträck dig inte för långt.*
- *Använd inte under våta förhållanden.*

⚠ ***FÖRSIKTIGHET:*** *Använd inte bladet för att kapa grenar som är grövre än 38 mm. Använd endast grensågen för att klippa grenar som är mindre än 38 mm i diameter.*

VIKTIGT: Använd aldrig en grensåg som är skadad eller felaktigt inställd eller som inte är helt och säkert monterad. Se till att sågbladet 7 stannar när avtryckaren släpps. Justera aldrig skärbladet 7 när motorn är igång eller batteriet är isatt.

⚠ ***VARNING!***

- ***Stå aldrig direkt under kvisten som du sågar.*** *Ställ dig alltid så att du inte träffas av fallande skräp.*
- ***Använd alltid skydd för huvud, ögon, fötter och kroppen.*** *Användning av kroppsskydd hjälper till att reducera risken för skador när denna enhet används.*
- ***Använd alltid två händer vid arbeten med den förlängda grensågen.*** *Håll den förlängda grensågen med båda händerna för att undvika att förlora kontrollen.*
- ***Stå aldrig på en stege eller annat instabilt stöd när grensågen används.*** *Undvik alltid alla positioner som kan göra att du tappar balansen och som kan orsaka allvarliga skador.*
- ***Håll andra personer minst 15 m från arbetsområdet.*** *Distraktioner kan göra att du förlorar kontrollen.*
- ***Risk för elstötar med dödlig utgång.*** *För att förhindra stötar, arbeta inte inom 15 m från elektriska ledningar. Kontrollera alltid omgivningarna om där finns dolda elektriska ledningar.*
- ***Sträck inte stångsågens omkopplingshandtag över axelhöjd.***

Arbetsposition (Bild L)

Bibehåll bra fotfäste och balans och sträck dig inte. Använd skyddsglasögon, halkfria skor och handskar vid trimning. Håll verktyget i ett fast grepp. Håll alltid grensågen som visas i Bild L. Se ***Korrekt handposition*** för mer information. Håll aldrig verktyget i bladen.

1. Placera grenen som ska skäras mellan skärbladet 7 och det fasta bladet 8.
2. Skjut låsspaken 6 framåt, tryck på avtryckare 5.
3. Skärbladet 7 kommer att göra en klippcykel och skära av grenen.
4. Släpp avtryckaren.

OBS! Om fler grenar behöver kapas samtidigt kan låsspaken 6 hållas nere och aktivera avtryckaren 5 vid behov. Upprepa annars steg 1- 4.

UNDERHÅLL

Ditt elverktyg från har konstruerats för att arbeta över en lång tidsperiod med minimalt underhåll. Kontinuerlig tillfredsställande drift beror på ordentlig verktygsvård och regelbunden rengöring.

⚠ ***VARNING: För att minska risken för allvarlig personskada, stäng av verktyget och koppla bort batteripaketet innan du gör några justeringar eller tar bort/installerar tillsatser eller tillbehör.*** *En oavsiktlig igångsättning kan orsaka personskada.*

Laddaren och batteripaketet är inte servicebara.

Se baksidan av denna manual för kontaktinformation för servicecentret, eller besök **www.2helpU.com**.

Borttagning och installation av knivar (Bild P)

⚠ ***FARA: För att minska risken för allvarlig personskada, stäng av enheten och koppla bort batteriet innan du gör några justeringar eller tar bort/installerar tillsatser eller tillbehör.*** *En oavsiktlig start kan orsaka allvarliga skador.*

⚠ ***FARA: RISK FÖR PERSONSKADOR.*** *VID ÅTERMONTERING AV KNIVSYSTEMET, SE TILL ATT VARJE DEL ÅTERINSTALLERAS KORREKT SÅSOM BESKRIVS NEDAN. FELAKTIG MONTERING AV BLADET ELLER ANDRA DELAR I BLADSYSTEMET KAN ORSAKA ALLVARLIGA SKADOR.*

⚠ ***VARNING!*** *Använd handskar och ordentligt skydd för ögonen. Akta dig för bladets vassa kanter.*

Utbyteskniv finns tillgänglig från ditt närmaste servicecenter. Denna sekatör kräver byte av bladDCMPPRB1-QZ.

1. Ta bort batteriet.
2. Använd skyddsglasögon och handskar och var försiktig så att du inte skär dig.
3. Placera produkten på en jämn och plan yta.
4. Använd den medföljande sexkantsnyckeln 14 ta bort den fasta bladskruven 21 och muttern 22 som visas i Bild P.
5. Vänd över produkten på sin andra sida.
6. Använd sexkantsnyckeln 14 ta bort bladskruven 23 och muttern 24 som visas i Bild. P.
7. Ta bort skärbladet 7 som visas i Bild P.
8. Installera det nya skärbladet.

OBS! Se till att skäreggen är vänd mot det fasta skärbladet som visas i Bild P.

9. Sätt i skärbladsskruven 23 och den fasta bladskruven 21 genom skärbladet och skruvfästet 25 i muttern 24, 22.
10. Använd sexkantsnyckeln för att dra åt skärbladsskruven 23 helt.
11. Använd sexkantsnyckeln 14 för att dra åt den fasta bladskruven helt 21 som visas i Bild P.

Knivunderhåll (Bild Q)

⚠ ***VARNING!*** *Använd handskar och ordentliga skyddsglasögon när du tar bort, slipar eller monterar en kniv.*

Klippknivarna är tillverkade av högkvalitativt härdat stål och vid normal användning kommer de inte att behöva slipas. Men om du i misstag klipper i ett trådstängsel, glas eller andra hårda objekt, kan det uppstå ett hack bladet. Detta hack behöver inte tas bort så länge som det inte stör knivarnas rörelse. Om du tappar trimmern, kontrollera noga att den inte skadats. Om bladet är böjt, höljet sprucket, handtagen trasiga eller om du lägger märke till något annat som kan påverka verktygets funktion, ta kontakt med ditt lokala servicecenter för att få det reparerat innan du använder det igen.

1. Ta bort batteriet.
2. Ta bort bladet från sekatören. Se instruktionen för ***Borttagning och installation av kniv***.
3. Använd skyddsglasögon och handskar och var försiktig så att du inte skär dig.
4. Säkra bladet 7 i ett skruvstäd 26 som visas i Bild Q.
5. Fila bladets skäreggar 27 försiktigt med en fintandad fil 28 (medföljer inte) eller ett bryne (medföljer inte) för att återskapa den ursprungliga skäreggen.

6. Inspektera eggen på det fasta bladet och ta bort eventuella flisor med en fin tandfil.

7. Sätt tillbaka det slipade bladet såsom beskrivs i avsnitt ***Borttagning och installation av blad***.

Bladsmörjning (Bild A)

1. Ta bort batteriet efter användning **15**.

2. Applicera ett hartslösningsmedel försiktigt på de utsatta bladen.

Förvaring (Bild A)

1. Ta bort batteriet efter användning **15** och installera bladskyddet.

2. Håll händerna borta från bladet och förvara på en torr plats, utom räckhåll för barn.

Rengöring

⚠ ***VARNING!*** *Blås bort smuts och damm från huvudhöljet med torr luft varje gång du ser smuts samlas i och runt lufthålen. Bär godkända ögonskydd och godkänt dammfilterskydd när du utför denna procedur.*

⚠ ***VARNING!*** *Elektrisk stöt och mekanisk fara. Ta bort batteriet före rengöring.*

⚠ ***VARNING!*** *För att säkerställa säker och effektiv drift, håll alltid den elektriska apparaten och ventilationsöppningarna rena.*

⚠ ***VARNING!*** *Använd aldrig lösningsmedel eller andra starka kemikalier för att rengöra de icke-metalliska delarna på verktyget. Kemikalierna kan försvaga materialet i de här delarna. Använd en trasa som bara är fuktad med vatten och mild tvål. Låt aldrig någon vätska komma in i verktyget; sänk aldrig ner någon del av verktyget i en vätska.*

Ventilationshålen kan rengöras med en torr, mjuk icke-metallisk borste och/eller en lämplig dammsugare. Använd inte vatten eller rengöringsvätska. Använd godkända ögonskydd och godkänd dammask.

Valfria tillbehör

⚠ ***VARNING!*** *Eftersom tillbehör, andra än de som erbjuds av DEWALTinte har testats med denna produkt, kan användningen av sådana tillbehör med detta verktyg vara riskabel. För att minska risken för skador, ska endast rekommenderade DEWALT tillbehör användas med denna produkt.*

Rådfråga din återförsäljare för ytterligare information angående lämpliga tillbehör.

En valfri axelrem finns att köpa, artikelnummer N502343.

Att skydda miljön

Produkter/batterier är återvinningsbara, men om de är märkta med den överkorsade soptunnan får de inte slängas tillsammans med vanligt hushållsavfall. Ladda ur batterierna helt och ta bort dem från verktyget. Separera sedan eventuella ljuskällor från produkten om möjligt. Det är användarens ansvar att radera personuppgifter från produkten. Ta sedan med avfallet till en officiell insamlingscentral eller till din återförsäljare som ofta tar emot produkten gratis. Förpackningar ska kasseras baserat på den markerade materialkoden. Drift- och säkerhetsinstruktioner ska endast kasseras när produkten som dessa refererar till inte längre ska användas.

Kontrollera med din kommun för vägledning om avfallshantering. För mer information, öppna **www.2helpU.com** och skanna Qr-koden ovan.

DIREK TIPI BUDAMA ALETI DCMPP569

UYARI: Orijinal alet kılavuzunda veya ayrıca sunulan Bataryalar ve Şarj Cihazları kılavuzunda mevcut olan batarya ve şarj cihazı bölümleri de dahil olmak üzere, bu kılavuzdaki tüm güvenlik uyarılarını, talimatları, çizimleri ve teknik özellikleri okuyun. *Kılavuzlar, Müşteri Hizmetleri ile iletişime geçilerek edinilebilir (bu kılavuzun arka sayfasına bakın).*

Teknik Veriler

		DCMPP569
Voltaj	V_{DC}	18
Tip		1
Batarya tipi		Li-iyon
Kesme kapasitesi	mm	38
Ağırlık (bataryasız)	kg	3,3

EN62841 uyarınca gürültü ve/veya titreşim değerleri (triaks vektör toplamı):		
L_{PA} (emisyon ses basıncı seviyesi)	dB(A)	50
K (verilen ses seviyesi için belirsizlik)	dB(A)	3,0
L_{WA} (ölçülen ses şiddeti seviyesi)	dB(A)	67
K (verilen ses seviyesi için belirsizlik)	dB(A)	3,0

Titreşim emisyon değeri a_h <	m/sn2	2,5
Belirsizlik değeri K =	m/sn2	1,5

Bu bilgi sayfasında verilen titreşim ve/veya gürültü emisyon düzeyi, EN62841-1 ve ISO 11680 dahilinde yüksüz ortamda sağlanan standart teste uygun olarak ölçülmüştür ve aletleri birbiriyle karşılaştırmak için kullanılabilir. Maruz kalma için bir ön değerlendirme olarak kullanılabilir.

UYARI: *Beyan edilen titreşim ve/veya gürültü emisyon düzeyi, aletin kullanıldığı genel uygulamaları yansıtır. Bununla birlikte alet farklı uygulamalar için, farklı aksesuarla veya yeterince bakım yapılmadan kullanıldığında, titreşim ve/veya gürültü emisyonu değişebilir. Bu, toplam çalışma süresindeki maruz kalma seviyesini önemli ölçüde artırabilir.*

Titreşim ve/veya gürültü maruz kalma seviyesine ilişkin bir tahminde bulunurken aletin kapalı kaldığı veya çalıştığı ancak gerçekte işi yapmadığı zamanlar da dikkate alınmalıdır. Bu, toplam çalışma süresindeki maruziyet düzeyini önemli ölçüde azaltabilir.

Operatörü titreşim ve/veya gürültünün etkilerinden korumak için aşağıdakiler gibi ilave güvenlik önlemleri tanımlayın: aleti ve aksesuarları iyi koruyun, ellerinizi sıcak tutun (titreşim için uygundur), çalışma sürelerini iyi organize edin.

AB Uygunluk Beyanı Makine Yönetmeliği

CE

Direk Tipi Budama Aleti DCMPP569

DEWALT ***Teknik Veriler*** altında açıklanan bu ürünlerin aşağıdakilere uygun olduğunu beyan eder: 2006/42/EC, EN62841-1:2015 +A11:2022, EN ISO 12100:2010.

Bu ürünler aynı zamanda 2014/30/EU ve 2011/65/EU Yönetmeliklerine de uygundur. Daha fazla bilgi için lütfen aşağıdaki adresten DEWALT ile irtibat kurun veya kılavuzun arkasına bakın.

Bu belge altında imzası bulunan yetkili, teknik dosyanın derlenmesinden sorumludur ve bu beyanı DEWALT adına vermiştir.

Markus Rompel
Mühendislik Birimi Başkan Yardımcısı, E-Europe
DEWALT, Richard-Klinger-Straße 11,
65510, Idstein, Almanya
18.11.2024

UYARI: *Yaralanma riskini azaltmak için, kullanım kılavuzunu okuyun.*

Tanımlar: Güvenlik Talimatları

Aşağıdaki tanımlar her işaret sözcüğü ciddiyet derecesini gösterir. Lütfen kılavuzu okuyunuz ve bu simgelere dikkat ediniz.

TEHLİKE: *Engellenmemesi halinde* ***ölüm veya ciddi yaralanma*** *ile sonuçlanabilecek* ***çok yakın bir tehlikeli durumu*** *gösterir.*

UYARI: *Engellenmemesi halinde* ***ölüm veya ciddi yaralanma*** *ile sonuçlanabilecek* ***potansiyel bir tehlikeli durumu*** *gösterir.*

DİKKAT: *Engellenmemesi halinde* ***önemsiz veya orta dereceli yaralanma*** *ile sonuçlanabilecek* ***potansiyel bir tehlikeli durumu*** *gösterir.*

İKAZ: *Engellenmemesi halinde* ***maddi hasara neden olabilecek, yaralanma ile ilişkisi olmayan durumları gösterir.***

Elektrik çarpması riskini belirtir.

Yangın riskini belirtir.

ELEKTRIKLI EL ALETLERI İÇIN GENEL GÜVENLIK TALIMATLARI

UYARI: Bu elektrikli aletle verilen tüm güvenlik uyarılarını, talimatları, resimleri ve teknik özellikleri okuyun. *Aşağıda listelenen tüm talimatlara uyulmaması elektrik çarpmasına, yangına ve/veya ciddi yaralanmalara neden olabilir.*

BÜTÜN UYARI VE GÜVENLİKTALİMATLARINI İLERİDE BAKMAK ÜZERE SAKLAYIN

Uyarılarda yer alan «elektrikli alet» terimi şebeke elektriğiyle (kablolu) veya akü/pille (şarjlı) çalışan elektrikli aletinizi ifade etmektedir.

1) Çalışma alanının Güvenlığı

a) ***Çalışma alanını temiz ve aydınlık tutun.*** *Karışık ve karanlık alanlar kazaya davetiye çıkartır.*

b) ***Elektrikli aletleri, yanıcı sıvılar, gazlar ve tozların bulunduğu yerler gibi yanıcı ortamlarda çalıştırmayın.*** *Elektrikli aletler, toz veya dumanları ateşleyebilecek kıvılcımlar çıkartır.*

c) ***Bir elektrikli aleti çalıştırırken çocuklardan ve etraftaki kişilerden uzak tutun.*** *Dikkatinizi dağıtıcı şeyler kontrolü kaybetmenize neden olabilir.*

2) Elektrık Güvenlığı

a) ***Elektrikli aletlerin fişleri prizlere uygun olmalıdır. Fiş üzerinde kesinlikle hiçbir değişiklik yapmayın. Topraklı elektrikli aletlerde hiçbir adaptör fişi kullanmayın.*** *Değiştirilmemiş fişler ve uygun prizler elektrik çarpması riskini azaltacaktır.*

b) ***Borular, radyatörler, ocaklar ve buzdolapları gibi topraklanmamış yüzeylerle vücut temasından kaçının.*** *Vücudunuzun topraklanması halinde yüksek bir elektrik çarpması riski vardır.*

c) ***Elektrikli aletleri yağmura maruz bırakmayın veya ıslatmayın.*** *Elektrikli alete su girmesi elektrik çarpması riskini arttıracaktır.*

d) ***Elektrik kablosunu uygun olmayan amaçlarla kullanmayın. Elektrikli aleti kesinlikle kablosundan tutarak taşımayın, çekmeyin veya prizden çıkartmayın. Kabloyu sıcaktan, yağdan, keskin kenarlardan veya hareketli parçalardan uzak tutun.*** *Hasarlı veya dolaşmış kablolar elektrik çarpması riskini arttırır.*

e) ***Elektrikli bir aleti açık havada çalıştırıyorsanız, açık havada kullanıma uygun bir uzatma kablosu kullanın.*** *Açık havada kullanıma uygun bir kablonun kullanılması elektrik çarpması riskini azaltır.*

f) ***Eğer bir elektrikli aletin nemli bir bölgede çalıştırılması zorunluysa, bir artık akım aygıtı (RCD) korumalı bir kaynak kullanın.*** *Bir RCD kullanılması elektrik şoku riskini azaltır.*

3) Kışısel Güvenlık

a) ***Elektrikli bir aleti kullanırken her zaman dikkatli olun, yaptığınız işe yoğunlaşın ve sağduyulu davranın. Elektrikli bir aleti yorgunken veya ilaç ya da alkolün etkisi altındayken kullanmayın.*** *Elektrikli aletleri kullanırken bir anlık dikkatsizlik ciddi kişisel yaralanmayla sonuçlanabilir.*

b) ***Kişisel koruyucu ekipmanları mutlaka kullanın. Daima koruyucu gözlük takın.*** *Koşullara uygun toz maskesi, kaymayan güvenlik ayakkabıları, baret veya kulaklık gibi koruyucu donanımların kullanılması kişisel yaralanmaları azaltacaktır.*

c) ***İstem dışı çalıştırılmasını önleyin. Aleti güç kaynağına ve/veya aküye bağlamadan, yerden kaldırmadan veya taşımadan önce düğmenin kapalı konumda olduğundan emin olun. Aleti, parmağınız düğme üzerinde bulunacak Şek.****de taşımak veya açık konumdaki elektrikli aletleri elektrik şebekesine bağlamak kazaya davetiye çıkartır.*

d) ***Elektrikli aleti açmadan önce tüm ayarlama anahtarlarını çıkartın.*** *Elektrikli aletin hareketli bir parçasına takılı kalmış bir anahtar kişisel yaralanmaya neden olabilir.*

e) ***Ulaşmakta zorlandığınız yerlerde kullanmayın. Daima sağlam ve dengeli basın.*** *Bu, beklenmedik durumlarda elektrikli aletin daha iyi kontrol edilmesine olanak tanır.*

f) ***Uygun Şek.de giyinin. Bol elbiseler giymeyin ve takı takmayın. Saçınızı ve elbiselerinizi hareketli parçalardan uzak tutun.*** *Bol elbiseler ve takılar veya uzun saç hareketli parçalara takılabilir.*

g) ***Eğer kullandığınız üründe toz emme ve toplama özellikleri olan ataşmanlar varsa bunların bağlı olduğundan ve doğru Şek.de kullanıldığından emin olun.*** *Bu ataşmanların kullanılması tozla ilgili tehlikeleri azaltabilir.*

h) ***Aletlerin sık kullanımı sonucu oluşan aşınalığın keyfi davranışta bulunmanıza ve aletle ilgili güvenlik ilkeleri ihmal etmenize neden olmasına izin vermeyin.*** *Dikkatsiz bir hareket bir anda ciddi yaralanmalara neden olabilir.*

4) Elektrıklı Aletlerın Kullanımı ve Bakımı

a) ***Elektrikli aleti zorlamayın. Uygulamanız için doğru elektrikli aleti kullanın.*** *Doğru elektrikli alet, belirlendiği kapasite ayarında kullanıldığında daha iyi ve güvenli çalışacaktır.*

b) ***Düğme açmıyor ve kapatmıyorsa elektrikli aleti kullanmayın.*** *Düğmeyle kontrol edilemeyen tüm elektrikli aletler tehlikelidir ve tamir edilmesi gerekmektedir.*

c) ***Herhangi bir ayar, aksesuar değişimi veya elektrikli aletlerin saklanması öncesinde fişi güç kaynağından çekin ve/veya eğer demonte edilebilir tipteyse, bataryayı aletten ayırın.*** *Bu tür önleyici güvenlik tedbirleri elektrikli aletin istem dışı olarak çalıştırılması riskini azaltacaktır.*

d) ***Elektrikli aleti, çocukların ulaşamayacağı yerlerde saklayın ve elektrikli aleti tanımayan veya bu talimatları bilmeyen kişilerin elektrikli aleti kullanmasına izin vermeyin.*** *Elektrikli aletler, eğitimsiz kullanıcıların elinde tehlikelidir.*

e) ***Elektrikli aletleri iyi durumda muhafaza edin. Hareketli parçalardaki hizalama hatalarını ve tutuklukları, parçalardaki kırılmalar ve elektrikli aletin çalışmasını etkileyebilecek tüm diğer koşulları kontrol edin. Hasarlı ise, elektrikli aleti kullanmadan önce tamir ettirin. Kazaların çoğu, elektrikli aletlerin bakımının yeterli Şek.****de yapılmamasından kaynaklanır.*

f) ***Kesim aletlerini keskin ve temiz tutun. Bakımı uygun Şek.*** *de yapılmış keskin kesim uçlu kesim aletlerinin sıkışma ihtimali daha düşüktür ve kontrol edilmesi daha kolaydır.*

g) ***Elektrikli aleti, aksesuarlarını ve aletin diğer parçalarını kullanırken bu talimatlara mutlaka uyun ve çalışma ortamının koşullarını ve yapılacak işin ne olduğunu göz önünde bulundurun.*** *Elektrikli aletin öngörülen işlemler dışındaki işlemler için kullanılması tehlikeli durumlara neden olabilir.*

h) ***Tüm tutamakları ve tutma yerlerini kuru, temiz ve üzerinde yağ ile gres bulunmayacak Şek.de muhafaza edin. Kaygan tutamaklar ve tutma yerleri, beklenmedik durumlarda aletin güvenli bir Şek.****de tutulması ve kontrol edilmesine izin vermez.*

5) Şarjlı Aletlerın kullanımı ve bakımı

a) ***Sadece üretici tarafından belirtilen şarj cihazı ile şarj edin.*** *Bir akü tipine uygun bir şarj cihazı başka tipte bir aküyü şarj etmek için kullanıldığında yangın riski yaratabilir.*

b) ***Elektrikli aletleri yalnızca özel olarak tanımlanmış akülerle kullanın.*** *Başka akülerin kullanılması yaralanma ve yangın riskine yol açabilir.*

c) **Akü kullanımda değilken, ataç, bozuk para, anahtar, çivi, vida veya terminaller arasında kontağa neden olabilecek diğer küçük metal nesnelerden uzak tutulmalıdır.** Akü terminallerinin birbirine kısa devre yapılması yanıklara veya yangına neden olabilir.

d) **Uygun olmayan koşullarda, akü sıvı sızıntısı yapabilir; sıvıya temas etmekten kaçının. Kazara temas etmeniz halinde suyla yıkayın. Sıvı, gözlerinize temas ederse, ayrıca bir doktora başvurun.** Aküden sıvı sızması tahriş veya yanıklara neden olabilir.

e) **Hasarlı ya da modifiye edilmiş bir batarya veya aleti kullanmayın.** Hasarlı ya da modifiye edilmiş bataryalar yangın, patlama veya yaralanma riskiyle sonuçlanan beklenmedik durumlara neden olabilir.

f) **Bir batarya veya aleti ateşe veya aşırı ısıya maruz bırakmayın.** 130 °C üzeri ısı veya ateşe maruz kalması patlamaya neden olabilir.

g) **Tüm şarj talimatlarına uyun ve talimatlarda belirtilen sıcaklık aralığı dışında batarya veya aleti şarj etmeyin. Doğru olmayan Şek.**de veya belirtilen aralık dışındaki sıcaklıklarda şarj edilmesi bataryaya hasar verebilir ve yangın riskini artırabilir.

6) Servıs

a) **Elektrikli aletinizi, sadece orijinal yedek parçaların kullanıldığı yetkili servisine tamir ettirin.** Bu, elektrikli aletin güvenliğinin muhafaza edilmesini sağlayacaktır.

b) **Hasar görmüş bataryalara asla serviste bulunmayın.** Bataryaların servisi sadece üretici veya yetkili servis tarafından yapılabilir.

BUDAMA MAKASI GÜVENLIK UYARILARI

a) **Kötü havalarda ve özellikle yıldırım düşme riski olduğunda budama makasını kullanmayın.** Bu, yıldırım çarpma riskini azaltır.

b) **Tüm elektrik kablolarını kesim alanından uzak tutun. Elektrik kabloları görünmeyebilir ve bıçak tarafından kazara kesilebilir.**

c) **Bıçağın gömülü kablolarla temas etme ihtimali nedeniyle budama makasını sadece yalıtımlı tutma yüzeylerinden tutun.** "İletken" bir kablo ile temas eden bıçaklar, budama makasının metal parçalarını "iletken" hale getirerek kullanıcıda elektrik çarpmasına yol açabilir.

d) **Vücudunuzun tüm uzuvlarını bıçaktan uzakta tutun. Budama makasını kullanırken bir anlık dikkatsizlik ciddi yaralanmayla sonuçlanabilir.**

e) **Her zaman zemine sağlam basın ve budama makasını sadece yerde ayaklarınızın üzerinde dururken çalıştırın.** Stabil olmayan veya kaygan yüzeyler dengeyi ve makinenin kontrolünü kaybetmeye neden olabilir.

f) **Gerilmiş bir dalı keserken, geri sıçramaya karşı dikkatli olun. Ahşap dokularındaki gerginlik serbest kaldığında, yay gibi gerilmiş dal operatöre çarpabilir ve yaralanmalara neden olabilir.**

g) **Budama makasını bir ağaca tırmanırken, merdiven üzerinde dururken veya herhangi bir dengesiz destek üzerindeyken çalıştırmayın.** Budama makasının şekilde çalıştırılması denge ve kontrol kaybına ve yaralanmaya neden olabilir.

h) **Sıkışan malzemeyi temizlerken veya budama makasına bakım yaparken bataryanın çıkarıldığından veya bağlantısının kesildiğinden emin olun.** Sıkışan malzemeyi temizlerken veya bakım yaparken budama makasının kazara çalıştırılması ciddi yaralanmalara neden olabilir.

i) **Çalışmaya ara verdiğinizde veya bitirdiğinizde budama makasını devre dışı bırakın veya enerjisini kesin.** Budama makasının devre dışı bırakılması veya enerjisinin kesilmesi, güç düğmesinin yanlışlıkla çalıştırılması nedeniyle oluşabilecek yaralanmaları önler.

j) **Budama makasını, bıçağı kapalı ve makine tamamen kapalıyken tutma yerinden tutarak taşıyın.** Budama makasının doğru şekilde taşınması; bıçakların yanlışlıkla çalışması ve bunun sonucunda yaralanma meydana gelmesi riskini azaltır.

k) **Uzatmalı budama makasını daima iki elinizle tutarak kullanın.** Makineyi iki elle tutmak olası kontrol kaybını önler.

l) **Elektrik çarpması riskini azaltmak için, uzatmalı budama makasını herhangi bir elektrik hattının yakınında kesinlikle kullanmayın.** Elektrik hatlarına temas veya bu hatların yakınında kullanmak ölümle sonuçlanabilecek şekilde ciddi yaralanma veya elektrik çarpmasına neden olabilir.

ÖZEL GÜVENLİK KURALLARI

⚠ **UYARI: Elektrik hatlarının yakınında çalıştırmayın.** Ünite, havadan geçen elektrik hatları ile temas durumunda elektrik çarpmasına karşı koruma sağlayacak şekilde tasarlanmamıştır. Havadan geçen elektrik hatlarına uzaklık mesafeleri için yerel yönetmeliklere başvurun ve dal budayıcıyı çalıştırmadan önce çalışma ortamının güvenli ve emniyetli olmasını sağlayın.

⚠ **UYARI: Gizlenmiş olabilecek elektrik kablolarını mutlaka kontrol edin.**

- **Güvenli bir kullanım için, direk tipi budama aletini kullanmadan önce tüm talimatları okuyun ve anlayın.** Tüm güvenlik talimatlarına uyun. Aşağıda sıralanan tüm güvenlik talimatlarına uyulmaması ciddi yaralanmalara neden olabilir.
- **Ne yaptığınıza dikkat edin.** Sağduyulu olun. Dal budama aletini yorgunken çalıştırmayın.
- **Dal budama aletini sadece ağaç dallarını budamak için kullanın.** Dal budama aletini tasarlandığı amaç dışında kullanmayın. Diğer nesneleri budamak için kullanmayın.
- **Kötü havalarda, özellikle yıldırım riski olduğunda dal budama aletini kullanmayın.** Bu, yıldırım çarpma riskini azaltır.
- **Dal budama aleti sadece iyi eğitimli yetişkinlerce çalıştırmalıdır.** Kesinlikle çocukların çalıştırmasına izin vermeyin.
- **Çocukların veya eğitimsiz kişilerin bu birimi kullanmasına izin vermeyin.**
- Dal budama aletini çalıştırırken aşağıdaki güvenlik donanımını kullanın:
  - ağır hizmet tipi eldivenler
  - kaymaz tabanlı ve çelik burunlu güvenlik ayakkabısı
  - güvenlik gözlükleri veya yüz siperi
  - emniyet kaskı
  - yüz veya toz maskesi (tozlu alanlarda çalışırken)
- **Uzun pantolon ve bot giyin.** Bol kıyafetlerle, kısa pantolonla, herhangi bir takı ile ve yalınayak kullanmayın.
- Herhangi bir hareketli parçaya dolanmayı önlemek için uzun saçları sabitleyin.
- Budama işleminden önce daima aşağıdakilere dikkat edin:
  - temiz çalışma alanı
  - güvenli ayak pozisyonu
  - düşen dallara karşı planlı hareket

- *Kesmeden önce ağacı inceleyin. Dalların serbestçe yere düşmesini sağlayın.*
- *Dal budama aletini genç dalları kesmek için kullanmayın.*

Dal Budama Aletini Kullanırken

⚠ ***TEHLİKE: Elektrik çarpması riskini azaltmak için ıslak zeminlerde kullanmayın.*** *Yağmura maruz bırakmayın. Kapalı yerlerde muhafaza edin.*

⚠ ***TEHLİKE: İstemeden Çalıştırılmasını Önleyin*** *– batarya takılıyken, cihazı parmağınız düğme üzerinde olacak şekilde taşımayın. Bataryayı takarken düğmenin kapalı olduğundan emin olun.*

- *Aleti yalnızca belirlenmiş tutma yüzeylerini kullanarak tutun: bir elinizi ana tutamak üzerinde, diğer elinizi ise köpük tutucunun üzerinde tutun.*
- *Daima dikkatli olun. Üniteyi çalıştırırken sağduyulu davranın.*
- *Çalışma alanını temiz tutun. Dağınık alanlar yaralanmalara davetiye çıkartır.*
- *Daima budama işleri bitince veya gözetimsiz bırakıldığında dal budayıcıdan bataryayı çıkarın.*
- *Çocukları, hayvanları ve yoldan geçenleri dal budama aletinden en az 15 metre (50') uzakta tutun. Çalışma alanında yalnızca budama aletini kullanan kişi bulunmalıdır.*
- *Dal budama aletini kaldırırken veya tutarken açıktaki kesici bıçağı tutmayın.*
- *Kesim işlemine hazır olana kadar parmağınızı tetiğinin üzerine getirmeyin.*
- *Dal budama aletini çalışırken vücudun tüm uzuvlarını kesici bıçağın uzağında tutun.*
- *Kesme sırasında dal budama aletine güç uygulamayın. Hafif baskı uygulayın. Alet, belirlenen kapasite aralığında kullanıldığında daha iyi ve güvenli çalışır.*
- *Dal budama aletini bir yerden diğerine taşırken:*
  - *bataryayı çıkartın,*
  - *parmakları tetikten uzaklaştırın,*
  - *uzatma çubuğunu denge noktasından ve*
  - *kesici bıçak arkada ve bıçak kılıfı takılmış şekilde.*
- *Zayıf aydınlatmalı yerlerde çalıştırmayın.*
- *Sağlam duruş ve dengenizi koruyun. Ulaşmakta zorlandığınız yerlerde kullanmayın. Aşırı uzanarak ulaşmaya çalışmak, denge kaybı ile sonuçlanabilir.*
- *Vücudunuzun tüm uzuvlarını hareketli parçalardan uzakta tutun.*
- *Ürünle birlikte verilmeyen ya da bu Kullanma Kılavuzunda bu ürünle birlikte kullanılmak üzere tanımlanmayan herhangi bir ek veya aksesuarı hiç bir koşulda kullanmayın.*
- *Her kullanımdan önce ve yere düştüğünde veya diğer darbelerden sonra dal budama aletini kontrol edin. Önemli bir arıza veya hasar olmadığından emin olun.*

Aşağıdaki Durumlarda Dal Budama Aletini Kullanmayın:

- *alkol, ilaç veya uyuşturucu etkisi altındayken.*
- *yağmurlu, nemli veya ıslak alanlarda.*
- *yüksek düzeyde yanıcı sıvılar veya gazlar mevcut olduğunda.*
- *dal budama aleti hasar görmüş, yanlış ayarlanmış veya tam ve emniyetli bir şekilde monte edilmemişse.*
- *tetik düğmesi, dal budama aletini açıp kapatmıyorsa. Tetiği bıraktığınızda kesme bıçağı açılır. Arızalı düğmeyi yetkili servis merkezinde değiştirin.* **Bakım** *bölümündeki* **Aksesuarlar** *başlığına bakın.*
- *aceleniz olduğunda.*
- *bir ağaç veya merdiven üzerindeyken.*
- *anten direği, kepçe veya platformların üzerinde.*
- *aşırı rüzgarlı veya fırtınalı havalarda.*

GENEL GÜVENLIK TALIMATLARI

⚠ ***TEHLİKE: Elektrik Çarpması Tehlikesi.*** *Elektrik hatları ile temas durumunda elektrik çarpması kaynaklı ciddi yaralanma veya ölüm riski. Herhangi bir elektrik kaynağı, kablosu veya nakil hattının yakınında kesinlikle kullanmayın.*

⚠ ***UYARI: Güvenli kullanım için kullanım kılavuzunu okuyun ve anlayın.*** *Düşen parçalara karşı koruma için yüz siperi (ve/veya güvenlik gözlüğü), işitme koruması ve baret takın. Düşen dal ve parçalardan kaçınmak için daima temiz bir çalışma alanına, geri çekilme yoluna ve dalların konumuna dikkat edin. Dal budama aletini çalıştırırken yoldan geçenleri 15 m (50') uzakta tutun. Elektrik çarpması riskini azaltmak için ıslak zeminlerde kullanmayın. Yağmura maruz bırakmayın. Kapalı yerlerde muhafaza edin.*

- *Kendinizi düşen dallardan korumak için kesilen dalların doğrudan altında durmayın. Bu ünite, zemin seviyesinden 60° üzerinde bir açıyla tutulmamalıdır.*
- *Tutamakları kuru, temiz ve üzerinde yağ olmadan muhafaza edin.*

Servis

- *Alet bakımı yalnızca yetkili servis personeli tarafından yapılmalıdır. Yetkili olmayan personelce gerçekleştirilen bakım veya onarım yaralanma riski ile sonuçlanabilir. Bu kılavuzdaki* **Bakım** *bölümüne bakın.*
- *Alet üzerinde bakım yaparken, yalnızca orijinal yedek parçaları kullanın. Bu kılavuzdaki* **Bakım** *bölümünde yer alan talimatları uygulayın. İzin verilmemiş parçaların kullanılması veya bakım talimatlarına uyulmaması, elektrik çarpması veya yaralanma riski oluşturabilir.*

Saklama

- *Kapalı yerlerde muhafaza edin. En iyi saklama yerleri doğrudan güneş ışığı, aşırı sıcak veya soğuktan uzak, çocukların erişemeyeceği serin ve kuru yerlerdir.*

Diğer Riskler

İlgili güvenlik düzenlemelerinin uygulanması ve güvenlik cihazlarının kullanılmasına rağmen, bazı risklerden kaçınmak mümkün değildir. Bunlar:

- *İşitme kaybı.*
- *Sıçrayan parçacıklar kaynaklı yaralanma riski.*
- *Çalışma sırasında ısınan aksesuarlardan kaynaklanan yanık tehlikesi.*
- *Uzun süreli kullanımdan kaynaklanan yaralanma riski.*

Batarya Tipi

Bu bataryalar kullanılmalıdır:

Batarya	(kg)	Batarya	(kg)
DCB546	1,08	**DCB183/B/G**	0,40
DCB547	1,46	**DCB184/B/G**	0,62

DCB548	1,46	**DCB185**	0,35
DCB549	2,12	**DCB187**	0,54
DCB181	0,35	**DCB189**	0,54
DCB182	0,61	**DCBP034/G**	0,32

Daha fazla bilgi için batarya/şarj aleti kullanım kılavuzuna bakın.

Alet Üzerindeki Etiketler

Alet üzerinde aşağıdaki semboller gösterilir:

Kullanmadan önce kullanım kılavuzunu okuyun.

Daima baş, işitme ve göz koruması kullanın.

Koruyucu eldiven kullanın.

Koruyucu ve kaymayan ayakkabı kullanın.

Aleti yağmura veya yüksek neme maruz kalmasına izin vermeyin veya yağmur yağarken dışarıda bırakmayın.

Ellerinizi kesici bıçaktan uzak tutun.

Elektrik şoku tehlikesi. Başın üzerinden geçen enerji nakil hatlarına en az 15 m mesafeyi koruyun.

Etraftaki kişileri uzak tutun. Aleti kapatın. Alette herhangi bir bakımda bulunmadan önce aletin bataryasını çıkartın.

Tarih Kodu Konumu (Şek. A)

Üretim tarihi kodu **29** 4 haneli bir yıldan ve ardından 2 haneli bir haftadan oluşur ve 2 haneli bir fabrika kodu eklenerek uzatılır.

Açıklama (Şekil A)

⚠ ***UYARI:*** *Hiçbir zaman elektrikli aleti veya herhangi bir parçasını değiştirmeyin. Hasarla veya yaralanmayla sonuçlanabilir.*

1 Tutamak parçası
2 Orta uzatma direği
3 Budayıcı Parçası
4 Ana tutamak
5 Tetik düğmesi
6 Kilitleme kolu
7 Kesme bıçağı
8 Sabit bıçak
9 Dal çıkarma kancası
10 Döndürme kilit düğmesi
11 Köpük tutucu
12 Dişli direk
13 Dişli manşon
14 Altıgen anahtar
15 Batarya†
16 Batarya çıkarma düğmesi
17 Bıçak koruması

†Bazı paketlere dahildir.

NOT: Nakliye sırasında alet, parçalar ve aksesuarlarda hasar oluşup oluşmadığını kontrol edin.

Kullanım Amacı

Kullandığımız DEWALT, DCMPP569 direk tipi budama aleti, konut alanlarındaki budama uygulamaları için tasarlanmıştır ve çapı 38 mm'ye (1,5") kadar olan dalları budama uygulamaları için idealdir. Bu budama aleti sadece bitkilerde kullanılmak üzere tasarlanmıştır.

ISLAK KOŞULLARDA VEYA YANICI SIVI YA DA GAZLARIN MEVCUT OLDUĞU ORTAMLARDA kullanmayın.

Bu budama aleti profesyonel amaçlı bir elektrikli alettir.

Çocukların aleti ellemesine **IZIN VERMEYIN.** Bu alet, deneyimsiz kişiler tarafından, ancak deneyimli bir kişinin gözetiminde kullanılabilir.

- **Küçük çocuklar ve engelliler.** Bu cihaz yanlarında bir gözetmen olmadan küçük çocukların ve engellilerin kullanımına uygun değildir.
- Bu ürün, güvenliklerinden sorumlu kişinin gözetiminde olmadıklarında, fiziksel (çocuklar dahil), algısal veya zihinsel kapasite kaybı yaşamış deneyimsiz, bilgisiz ve yeteneksiz kişiler tarafından kullanılmamalıdır. Çocuklar asla bu ürünle yalnız bırakılmamalıdır.

MONTAJ VE AYARLAR

⚠ ***UYARI: Ciddi fiziksel yaralanma riskini azaltmak için makineyi kapalı konuma getirin ve herhangi bir ayarlama veya ekleri ya da aksesuarları çıkarma/takma işlemi öncesinde bataryayı çıkartın. Kazara çalıştırma yaralanmaya neden olabilir.***

⚠ ***UYARI:*** *Yalnızca DEWALT bataryaları ve şarj cihazlarını kullanın.*

Bataryanın Alete Takılması ve Aletten Çıkartılması (Şek. B)

NOT: Bataryanın **15** tamamen dolu olduğundan emin olun.

Bataryanın Aletin Tutma Koluna Takılması

1. Bataryayı alet tutamağının içindeki raylara hizalayın (Şek. B).
2. Batarya tam olarak aletteki yerine oturana kadar tutma koluna kaydırın ve kilit tırnağının yerine yerleşme sesini duyduğunuzdan emin olun.

Bataryanın Aletten Çıkartılması

1. Batarya çıkarma düğmesine **16** basın ve bataryayı sıkıca çekerek aletin tutma kolundan çıkarın.
2. Şarj cihazına takın.

Enerji Göstergeli Bataryalar (Şek. C)

Bazı DEWALT bataryalarda, üç yeşil LED lambasından oluşan ve bataryada kalan şarj seviyesini gösteren **30** bir güç göstergesi bulunur.

Enerji göstergesini devreye sokmak için enerji göstergesi düğmesine basın ve basılı tutun. Üç yeşil LED lambasının bir kombinasyonu kalan şarj seviyesini gösterecek şekilde yanacaktır. Bataryadaki şarj seviyesi kullanılabilir limitin altındayken, enerji göstergesi yanmaz ve bataryanın şarj edilmesi gerekir.

NOT: Enerji göstergesi sadece bataryada kalan şarjın bir göstergesidir. Bu gösterge, aletin işlevselliğini göstermez ve

ürün bileşenlerine, sıcaklığa ve son kullanıcı uygulamasına göre farklılık gösterebilir.

Budayıcı Parçasının Tutamak Parçasıyla Birleştirilmesi (Şek. A, D–G)

⚠ ***UYARI:*** *Keskin ve hareketli bıçak. Yanlışlıkla çalışmasını önlemek için, aşağıdaki işlemleri yapmadan önce bataryanın tutamaktan çıkarıldığından ve bıçak kılıfının kesme bıçağı üzerindeki yerinde olduğundan emin olun. Buna uyulmaması ciddi yaralanmaya yol açabilir.*

⚠ ***UYARI:*** *Manşonun dişlere tamamen oturduğundan ve dişlerin artık görünmediğinden emin olun. Manşonun dişlere tam olarak oturmaması, tehlikeli bir durum yaratarak parçalar arasındaki bağlantısının kesilmesine neden olabilir. Kırmızı dişlerin görünmediğinden emin olmak için bağlantıları düzenli şekilde kontrol edin.*

Direk tipi dal budama aletini oluşturan üç bileşen doğru montajı sağlamak için kilitlenir. Eğer bir bileşen diğerine düzgün oturmuyorsa zorlamayın.

Tutamak parçasının 1 budayıcı parçasına 3 birleştirilmesi, yaklaşık 2 m (6') uzunluğunda bir direk tipi dal budama testeresi oluşturur, bkz. Şek. D.

Tutamak parçasını budayıcı parçasına takmak için:

1. Tutamak parçasının 1 bağlantı ucunun dış tarafındaki oluğu 18, budayıcı parçasının 3 bağlantı ucunun iç tarafındaki dille 19 hizalayın. Bkz. Şek. E. İki bölümü tamamen birbirine doğru bastırın. Bkz. Şek. F.
2. Budayıcı parçasındaki dişli manşonu 13 mümkün olduğunca aşağı kaydırın ve manşonu duruncaya ve dişleri tamamen kaplayana kadar saat yönünde çevirin, bkz. Şek. G.

Merkez Uzatma Direğinin Budayıcı Parçası ve Tutamak Parçasıyla Birleştirilmesi (Şek. A, H)

⚠ ***UYARI:*** *Manşonun dişlere tamamen oturduğundan ve dişlerin artık görünmediğinden emin olun. Manşonun dişlere tam olarak oturmaması, tehlikeli bir durum yaratarak parçalar arasındaki bağlantısının kesilmesine neden olabilir. Dişlerin görünmediğinden emin olmak için bağlantıları düzenli olarak kontrol edin.*

Merkez uzatma direğinin 2 tutamak parçasıyla 1 ve budayıcı parçasıyla 3 birleştirilmesi, yaklaşık 3 m (9') uzunluğunda bir direk tipi dal budama testeresi oluşturur, bkz. Şek. H.

Orta parçanın tutamak parçası ve budayıcı parçasına nasıl takılacağına ilişkin talimatlar için ***Budayıcı Parçasının Tutamak Parçasıyla Birleştirilmesi*** bölümüne bakın.

PARÇALARINA AYRILMASI

⚠ ***UYARI: Ciddi fiziksel yaralanma riskini azaltmak için bataryayı çıkartın ve herhangi bir ayarlama veya ekleri veya aksesuarları çıkarma/takma işlemini bu şekilde yapın.*** *Yanlışlıkla çalıştırma yaralanmaya yol açabilir.*

Budayıcı Parçasının Demonte Edilmesi (Şek. A, I)

⚠ ***UYARI:*** *Keskin ve hareketli bıçak. Yanlışlıkla çalışmasını önlemek için, aşağıdaki işlemleri yapmadan önce bataryanın tutamaktan çıkarıldığından ve bıçak kılıfının bıçak üzerindeki yerinde olduğundan emin olun. Buna uyulmaması ciddi yaralanmaya yol açabilir.*

Parçaları birbirinden ayırırken, ister iki parçalı ister üç parçalı modda olsun, her zaman ilk olarak budayıcı parçasını 3 ayırın. Bunu yaparken tutamak parçasını 1 zemine koyun biz elinizle budayıcı parçasının ortasını kavrayın, bkz. Şek. I. Diğer elinizi kullanarak dişli manşonu 13 gevşetin ve sonra iki parçayı çekerek birbirinden ayırın. Orta uzatma direği takılıysa bu işlemi orada da tekrarlayın.

Direk Tipi Dal Budayıcının Taşınması (Şek. B, J)

Dal budayıcıyı taşırken bataryayı 15 daima tutamaktan çıkarın ve kesici bıçağı 7 kılıfla 17 örtün.

Altıgen Anahtar Saklama Yeri (Şekil A, K)

5 mm altıgen anahtar 14 kullanılmadığında altıgen anahtar tutucuda 20 saklanmalıdır.

1. 5 mm altıgen anahtarı 14 altıgen anahtar tutucudan 20 çekerek çıkarın.
2. Saklamak için 5 mm altıgen anahtarı 14 altıgen anahtar tutucuya 20 ittirin.

KULLANMA

Kullanma Talimatları

⚠ ***UYARI:*** *Güvenlik talimatlarına ve geçerli yönetmeliklere daima uyun.*

⚠ ***UYARI: Ciddi yaralanma riskini azaltmak için herhangi bir ayar yapmadan ya da parça veya aksesuarları sököp takmadan önce aleti kapatın ve aküyü ayırın.*** *Aletin yanlışlıkla çalıştırılması yaralanmaya neden olabilir*

Doğru El Pozisyonu (Şek. L)

⚠ ***UYARI:*** *Ciddi yaralanma riskini azaltmak için,* ***DAIMA*** *Şek.lde gösterilen uygun el pozisyonunu kullanın.*

⚠ ***UYARI:*** *Ciddi yaralanma riskini azaltmak için, ani tepki ihtimaline karşı aleti* ***DAIMA*** *sıkıca tutun.*

Doğru el pozisyonu, bir el ana tutamak 4 üzerinde ve diğer el de köpük tutucu 11 üzerinde olacak şekildedir.

Cihazın Açılması ve Kapatılması (Şek. A, M)

⚠ ***TEHLİKE:*** *Ellerinizi ve vücudunuzun diğer kısımlarını bıçaktan uzak tutun. Bıçakla temas, ciddi yaralanmalara ve vücut uzuvlarının kesilmesi tehlikesine neden olur.*

⚠ ***UYARI:*** *Kesinlikle bir düğmeyi AÇIK konumda kilitlemeyi denemeyin.*

Her zaman yere sağlam bir şekilde bastığınızdan emin olun ve bir elinizle ana tutamağı sıkıca kavrayın, diğer elinizin baş parmağı ve diğer parmaklarıyla köpük tutucunun üzerini çevreleyin.

1. Kilitleme kolunu 6 ileri ittirin ve tetik düğmesini 5 sıkın.
2. Kesme bıçağı 7 bir kesme döngüsü yapacaktır. Bu döngü tamamlandığında tetik düğmesini 5 serbest bırakmalısınız.
3. Tekrarlanan kesimler yapmak için kilitleme kolunu 6 basılı tutmaya devam edin ve ardından tetik düğmesine 5 tekrar basın.
4. Aleti kapatmak için, tetik düğmesini 5 ve kilitleme kolunu 6 serbest bırakın.

Budama Kafasının Döndürülmesi (Şek. N)

Budama kafası 180° döner ve bu aralıkta yedi farklı konuma kilitlenebilir. Parmakların sıkışmaması için eldiven giyin ve bıçakları elinizle tutmayın.

UYARI: BUDAMA KAFASINI DÖNDÜRMEYE ÇALIŞMADAN ÖNCE *bataryayı çıkartın. Çalıştırmadan önce budama kafasının yerine kilitlendiğinden emin olun.*

Budama Kafasını Döndürmek İçin

1. Bir elinizle budama kafasını sıkıca kavrarken diğer elinizle döndürme kilit düğmesine 10 basın ve budayıcı kafasını döndürmek için budayıcı gövdesini döndürün.
2. Budama kafasını yedi çalışma konumundan birine kilitleyin, bkz. Şek. N. Budama kafasını yerine kilitlemek için, pivot kilit düğmesini 10 bırakın. Motor gövdesini hareket ettirmeye çalışarak budama kafanın yerine tam oturduğundan emin olun. Kilitli değilse, en yakın kilitleme konumuna döndürün.

Dal Çıkarma Kancası (Şek. A)

⚠ ***DİKKAT:*** *Dal çıkarma kancası bir kemer kancası değildir.*
Direk tipi dal budayıcınızda, küçük ve orta büyüklükteki budanmış dalların çıkartılmasına yardım amacıyla bir dal çıkarma kancası 9 bulunur.

Direk Tipi Budama Aletiyle Budama/Dal Kesme (Şek. A, O)

⚠ ***TEHLİKE:*** *Ellerinizi ve vücudunuzun diğer kısımlarını bıçaktan uzak tutun. Bıçakla temas ciddi yaralanmalara neden olur.*

⚠ ***UYARI:*** *Yaralanmaya karşı korunmak için aşağıdakilere dikkat edin:*

- *Kullanmadan önce kullanım kılavuzunu okuyun. Kullanım kılavuzunu muhafaza edin.*
- *Kullanım öncesinde, ağaç ve dalları kablo veya çit gibi yabancı maddeler açısından kontrol edin.*
- *Ulaşmakta zorlandığınız yerlerde kullanmayın.*
- *Islak koşullarda kullanmayın.*

⚠ ***DİKKAT:*** *38 mm'den (1.5") daha kalın dalları kesmeye çalışmayın. Budayıcıyı yalnızca çapı 38 mm'den (1,5") daha küçük dalları kesmek için kullanın.*

ÖNEMLİ: Hasarlı veya yanlış ayarlanmış olan veya tam ve sağlam bir şekilde monte edilmemiş bir dal budayıcıyı asla çalıştırmayın. Tetik düğmesi serbest bırakıldığında kesim bıçağının 7 tam olarak durduğundan emin olun. Kesim bıçağını 7 asla motor çalışırken veya batarya takılıyken ayarlamayın.

⚠ ***UYARILAR:***

- ***Asla doğrudan keseceğiniz dalın altında durmayın.*** *Kesilen parçaların düşme ihtimali olan yerlerden daima uzak durun.*
- ***Daima baş, göz, ayak ve vücut koruması kullanın.*** *Vücut koruması takılması, bu aleti çalıştırırken yaralanma riskini azaltmaya yardımcı olur.*
- ***Uzatmalı budama aletini çalıştırırken daima iki elle tutarak kullanın.*** *Kontrol kaybını önlemek için uzatmalı budama aletini iki elinizle tutun.*
- ***Dal budama aletini kullanırken asla bir merdiven veya dengesiz bir destek üzerinde durmayın.*** *Dengenizi kaybetmenize ve ciddi yaralanmalara neden olabilecek pozisyonlardan daima kaçının.*
- ***Diğer kişileri çalışma alanından en az 15 m (50') uzakta tutun.*** *Dikkat dağıtıcı şeyler kontrolü kaybetmenize neden olabilir.*
- ***Elektrik Şoku Tehlikesi.*** *Şoku önlemek için, üstten geçen elektrik hatlarının 15 m (50') yakınında çalıştırmayın. Etraftaki alanı gömülü elektrik hatları için daima kontrol edin.*
- ***Dal budama aleti düğme tutamağını omuz yüksekliğinin üzerinde tutmayın.***

Çalışma Konumu (Şek. L)

Daima sağlam ve dengeli basın, fazla uzanmaya çalışmayın. Budama sırasında emniyet gözlüğü, kaymayan ayakkabı ve eldiven kullanın. Aleti sıkıca tutun. Budama aletini tutma biçimi için bkz. Şek. L. Daha fazla bilgi için bkz. ***Doğru El Pozisyonu***. Aleti kesinlikle bıçaklarından tutmayın.

1. Kesilecek dalı kesme bıçağı 7 ve sabit bıçak 8 arasına yerleştirin.
2. Kilitleme kolunu 6 ileri ittirin ve tetik düğmesini 5 sıkın.
3. Kesme bıçağı 7 bir tur kesme döngüsü yapar ve dalı keser.
4. Tetik düğmesini serbest bırakın.

NOT: Aynı anda daha fazla dalın kesilmesi gerekiyorsa, kilitleme kolu 6 basılı tutulabilir ve gerektiğinde tetik düğmesi 5 çalıştırılabilir. Aksi takdirde 1-4 arası adımları tekrarlayın.

BAKIM

Elektrikli aletiniz minimum bakımla uzun bir süre çalışacak şekilde tasarlanmıştır. Kesintisiz olarak memnuniyet verici bir şekilde çalışması gerekli özenin gösterilmesine ve düzenli temizliğe bağlıdır.

⚠ ***UYARI: Ciddi yaralanma riskini azaltmak için herhangi bir ayar yapmadan ya da parça veya aksesuarları söküp takmadan önce aleti kapatın ve aküyü ayırın.*** *Aletin yanlışlıkla çalıştırılması yaralanmaya neden olabilir.*
Şarj cihazı ve akü bakım geriktirmezler.

Servis merkezi iletişim bilgileri için lütfen bu kılavuzun arka sayfasına bakın veya **www.2helpU.com** adresini ziyaret edin.

Bıçağın Sökülmesi ve Takılması (Şek. P)

⚠ ***TEHLİKE: Ciddi yaralanma riskini azaltmak için herhangi bir ayar yapmadan ya da parça veya aksesuarları söküp takmadan önce aleti kapatın, bataryayı çıkartın.*** *Kazara çalıştırma ciddi yaralanmaya neden olabilir.*

⚠ ***TEHLİKE: YARALANMA RİSKİ.*** *BIÇAK SİSTEMİNİ YENİDEN TAKARKEN HER BİR PARÇANIN AŞAĞIDA AÇIKLANDIĞI GİBİ DOĞRU TAKILDIĞINDAN EMİN OLUN. BIÇAĞIN VEYA BIÇAK SİSTEMİNE AİT DİĞER PARÇALARIN HATALI ŞEKİLDE MONTE EDİLMESİ CİDDİ YARALANMALARA NEDEN OLABİLİR.*

⚠ ***UYARI:*** *Eldiven ve uygun göz korumasını kullanın. Bıçağın keskin kenarlarına karşı dikkatli olun.*

Yedek bıçakları size en yakın yetkili servis merkezinden temin edebilirsiniz. Bu budayıcı için yedek bıçak gerekir DCMPPRB1-QZ.

1. Bataryayı çıkartın.
2. Uygun bir göz koruması ve eldiven takın ve herhangi bir yerinizi kesmemeye dikkat edin.
3. Aleti düz ve dengeli bir zemine koyun.
4. Ürünle verilen alyan anahtarını kullanarak 14 sabit bıçak vidasını 21 ve somunu 22 gevşeterek çıkartın, bkz. Şek. P.
5. Ürünü diğer tarafına doğru çevirin.
6. Alyan anahtarını kullanarak 14 kesme bıçak vidasını 23 ve somunu 24 çıkartın, bkz. Şekil P.
7. Kesme bıçağını 7 Şekilde gösterildiği gibi çıkartın P.
8. Yeni kesme bıçağını takın.

NOT: Kesici kenarın Şekilde gösterildiği gibi sabit kesme bıçağına baktığından emin olun P.

9. Ardından, kesme bıçağı vidasını 23 ve sabit bıçak vidasını 21 kesme bıçağından geçirin ve montaj vidasını 25 somuna 24, 22 takın.

10. Kesme bıçağı vidasını 23 iyice sıkmak için alyan anahtarını kullanın.

11. Alyan anahtarını 14 kullanarak sabit bıçak vidasını 21 tam olarak sıkın, bkz. Şek. P.

Bıçağın Bakımı (Şek. Q)

⚠ ***UYARI:*** *Bıçağı çıkarmaya, bileylemeye ve takmaya çalışırken eldiven ve uygun göz koruması kullanın.*

Kesim bıçakları yüksek kaliteli, sertleştirilmiş çelikten ve normal kullanım amaçlı üretilmiştir, keskinleştirmek için yeniden bilemeye gerek yoktur. Yine de yanlışlıkla bir tel çite, taşlara, cam veya diğer sert nesnelere denk gelmeniz durumunda bıçak üzerine bir çentik koyabilirsiniz. Bıçağın hareketini engellemediği sürece bu çentiği çıkartmanıza gerek yoktur. Çit budayıcıyı düşürmeniz durumunda hasar için dikkatli bir şekilde kontrol edin. Bıçak eğrilmişse, mahfaza çatlamışsa, kollar kırılmışsa veya aletin çalışmasını etkileyebilecek herhangi bir diğer olumsuzluk görmeniz durumunda aleti yeniden kullanmadan önce onarım için yerel yetkili servis merkeziyle temas kurun.

1. Bataryayı çıkartın.
2. Bıçağı budama aletinden çıkartın. ***Bıçağın Sökülmesi ve Takılması*** bölümündeki talimatlara bakın.
3. Uygun bir göz koruması ve eldiven takın ve herhangi bir yerinizi kesmemeye dikkat edin.
4. Bıçağı 7 bir mengenede 26 sabitleyin, bkz. Şek. Q.
5. Kesme bıçağının kesici kenarını 27, orijinal kesici kenarın açısını koruyarak ince dişli bir eğe 28 (ürüne dahil değildir) veya bileyleme taşıyla (ürüne dahil değildir) dikkatlice bileyleyin.
6. Sabit bıçağın kenarını inceleyin ve çapakları ince dişli bir eğe ile temizleyin.
7. Bileylenmiş kesme bıçağını ***Bıçağın Sökülmesi ve Takılması*** bölümünde açıklandığı gibi takın.

Bıçağın Yağlanması (Şek. A)

1. Kullanım sonrasında bataryayı 15 çıkartın.
2. Açıkta kalan bıçaklara dikkatlice bir reçine solventi uygulayın.

Saklama (Şekil A)

1. Kullanım sonrasında bataryayı 15 çıkartın ve bıçak kılıfını takın.
2. Ellerinizi bıçaktan uzak tutun ve çocukların erişemeyeceği, kuru bir yerde saklayın.

Temizleme

⚠ ***UYARI:*** *Havalandırma deliklerinde ve etrafında toz toplanması halinde bu toz ve kiri, kuru hava kullanarak ana gövdeden temizleyin. Bu işlemi gerçekleştirirken onaylı bir göz koruması ve onaylı toz maskesi takın.*

⚠ ***UYARI:*** *Elektrik çarpması ve mekanik tehlike. Temizlemeden önce bataryayı çıkartın.*

⚠ ***UYARI:*** *Güvenli ve verimli çalışmayı sağlamak için elektrikli cihazı ve havalandırma deliklerini her zaman temiz tutun.*

⚠ ***UYARI:*** *Aletin metalik olmayan parçalarını temizlemek için asla çözücü veya başka sert kimyasal kullanmayın. Bu kimyasallar bu parçalarda kullanılan malzemeleri güçsüzleştirir. Yalnızca su ve yumuşak sabunla nemlendirilmiş bir bez kullanın. Aletin içine herhangi bir sıvının girmesine izin vermeyin; aletin herhangi bir parçasını bir sıvı içine daldırmayın.*

Havalandırma delikleri kuru, yumuşak, metalik olmayan bir fırça ve/veya uygun bir elektrik süpürgesi kullanılarak temizlenebilir. Su veya temizlik solüsyonu kullanmayın. Onaylı göz koruması ve bir toz maskesi kullanın.

İsteğe Bağlı Aksesuarlar

⚠ ***UYARI:*** *Şuna dikkat edilmelidir ki DEWALTtarafından tedarik veya tavsiye edilenlerin dışındaki aksesuarlar bu ürün üzerinde test edilmediğinden, söz konusu aksesuarların bu aletle birlikte kullanılması tehlikeli olabilir. Yaralanma riskini azaltmak için, bu üründe sadece DEWALT tarafından önerilen aksesuarlar kullanılmalıdır.*

Uygun aksesuarlarla ilgili daha fazla bilgi almak için satış noktalarıyla görüşün.

İsteğe bağlı olarak N502343 parça numaralı omuz askısı satın alınabilir.

Çevrenin Korunması

Ürünler/bataryalar geri dönüşüm yapılabilir, fakat üzerinde çarpı işaretli bir çöp tenekesi işareti olanlar normal evsel atıklarla birlikte çöpe atılmamalıdır. Bataryaları tamamen bitirip ayırın ve mümkünse tüm ışık kaynaklarını üründen ayırın. Üründe bulunan kişisel verilerin silinmesi kullanıcının sorumluluğundadır. Daha sonra atığı, genellikle ücretsiz olarak kabul edecek olan resmi bir atık toplama merkezine veya geri dönüşüm kampanyasına katılan bir bayiye götürün. Ambalajlar, işaretli malzeme koduna göre çöpe atılmalıdır. Kullanım ve güvenlik talimatları ancak ilgili ürün artık kullanılmadığında çöpe atılmalıdır.

Atıkların yönetimiyle ilgili rehberlik için lütfen yerel yönetim biriminize/belediyenize danışın. Daha fazla bilgi için **www.2helpU.com** adresini ziyaret edin ve yukarıdaki QR kodunu tarayın.

ΚΛΑΔΕΥΤΗΡΙ ΚΟΝΤΑΡΙΟΥ DCMPP569

ΠΡΟΕΙΔΟΠΟΙΗΣΗ: Διαβάστε όλες τις προειδοποιήσεις ασφαλείας, τις οδηγίες, τις εικόνες και τις προδιαγραφές στο παρόν εγχειρίδιο, καθώς και τις ενότητες σχετικά με μπαταρίες και φορτιστές που παρέχονται στο αρχικό εγχειρίδιο ενός εργαλείου ή το ξεχωριστό εγχειρίδιο Μπαταρίες και Φορτιστές. *Για την απόκτηση εγχειριδίων μπορείτε να επικοινωνήσετε με το τμήμα Εξυπηρέτησης πελατών (ανατρέξτε στο οπισθόφυλλο αυτού του εγχειριδίου).*

Τεχνικά χαρακτηριστικά

		DCMPP569
Τάση	V DC	18
Τύπος		1
Τύπος μπαταρίας		Li-Ion (ιόντων λιθίου)
Ικανότητα κοπής	mm	38
Βάρος (χωρίς πακέτο μπαταριών)	kg	3,3
Τιμές θορύβου και/ή κραδασμών (διανυσματικό άθροισμα τριών αξόνων) σύμφωνα με το EN62841:		
L_{PA} (στάθμη ηχητικής πίεσης εκπομπών)	dB(A)	50
K (αβεβαιότητα αναφερόμενης στάθμης ήχου)	dB(A)	3,0
L_{WA} (μετρηθείσα στάθμη ηχητικής ισχύος)	dB(A)	67
K (αβεβαιότητα αναφερόμενης στάθμης ήχου)	dB(A)	3,0
Τιμή εκπομπών κραδασμών a_h <	m/s²	2,5
Αβεβαιότητα K =	m/s²	1,5

Η στάθμη εκπομπής κραδασμών και/ή θορύβου που αναφέρεται στο παρόν δελτίο πληροφοριών έχει μετρηθεί σύμφωνα με τυποποιημένη διαδικασία δοκιμής που αναφέρεται στο πρότυπο EN62841-1 και ISO 11680 σε απουσία φορτίου και μπορεί να χρησιμοποιηθεί για τη σύγκριση ενός εργαλείου με ένα άλλο. Μπορεί να χρησιμοποιηθεί για προκαταρκτική αξιολόγηση έκθεσης.

⚠ ***ΠΡΟΕΙΔΟΠΟΙΗΣΗ:*** *Το δηλωμένο επίπεδο εκπομπών κραδασμών και/ή θορύβου αντιστοιχεί στις κύριες εφαρμογές του εργαλείου. Ωστόσο, αν το εργαλείο χρησιμοποιηθεί για διαφορετικές εφαρμογές, με διαφορετικά αξεσουάρ ή αν δεν συντηρείται κανονικά, οι εκπομπές κραδασμών και/ή θορύβου μπορεί να διαφέρουν. Αυτό ενδέχεται να αυξήσει σημαντικά το επίπεδο έκθεσης στη συνολική διάρκεια του χρόνου λειτουργίας.*

Μια εκτίμηση του επιπέδου έκθεσης σε κραδασμούς και/ή θόρυβο θα πρέπει να λαμβάνει υπόψη και τους χρόνους που το εργαλείο είναι απενεργοποιημένο, ή λειτουργεί αλλά στην πραγματικότητα δεν εκτελεί εργασία. Αυτό μπορεί να μειώσει σημαντικά το επίπεδο έκθεσης για τη συνολική περίοδο εργασίας.

Προσδιορίστε πρόσθετα μέτρα ασφαλείας για προστασία του χειριστή από τις επιπτώσεις των κραδασμών και/ή του θορύβου, όπως: συντήρηση του εργαλείου και των αξεσουάρ, διατήρηση των χεριών θερμών (αφορά τους κραδασμούς), οργάνωση των σχημάτων εργασίας.

Δήλωση συμμόρφωσης ΕΚ
Οδηγία σχετικά με τα μηχανήματα

CE

Κλαδευτήρι κονταριού DCMPP569

Η DEWALT δηλώνει ότι αυτά τα προϊόντα που περιγράφονται στα ***Τεχνικά Χαρακτηριστικά*** συμμορφώνονται με τα εξής: 2006/42/EK, EN62841-1:2015 +A11:2022, EN ISO 12100:2010.

Αυτά τα προϊόντα συμμορφώνονται επίσης με την Οδηγία 2014/30/ΕΕ και 2011/65/ΕΕ. Για περισσότερες πληροφορίες, απευθυνθείτε στην DEWALT στην ακόλουθη διεύθυνση ή ανατρέξτε στην πίσω πλευρά του εγχειριδίου.

Ο υπογράφων είναι υπεύθυνος για τη σύνταξη του τεχνικού φακέλου και προβαίνει στην παρούσα δήλωση για λογαριασμό της DEWALT.

Markus Rompel
Αντιπρόεδρος Τεχνικής Διεύθυνσης, E-Europe
DEWALT, Richard-Klinger-Straße 11,
65510, Idstein, Germany (Γερμανία)
18.11.2024

ΠΡΟΕΙΔΟΠΟΙΗΣΗ: *Για να ελαττώσετε τον κίνδυνο τραυματισμού, διαβάστε το εγχειρίδιο χρήσης.*

Ορισμοί: Οδηγίες ασφαλείας

Οι παρακάτω ορισμοί περιγράφουν το επίπεδο σοβαρότητας για κάθε προειδοποιητική λέξη. Παρακαλούμε διαβάστε το εγχειρίδιο και δώστε προσοχή σε αυτά τα σύμβολα.

⚠ ***ΚΙΝΔΥΝΟΣ:*** *Υποδεικνύει μια επικείμενη επικίνδυνη κατάσταση, η οποία, εάν δεν αποφευχθεί,* ***θα*** *προκαλέσει* ***θάνατο ή σοβαρό τραυματισμό****.*

⚠ ***ΠΡΟΕΙΔΟΠΟΙΗΣΗ:*** *Υποδεικνύει μια ενδεχομένως επικίνδυνη κατάσταση, η οποία, εάν δεν αποφευχθεί,* ***θα μπορούσε*** *να προκαλέσει* ***θάνατο ή σοβαρό τραυματισμό****.*

⚠ ***ΠΡΟΣΟΧΗ:*** *Υποδεικνύει μια ενδεχομένως επικίνδυνη κατάσταση, η οποία, εάν δεν αποφευχθεί,* ***ενδέχεται*** *να προκαλέσει* ***τραυματισμό μικρής ή μέτριας σοβαρότητας****.*

ΣΗΜΕΙΩΣΗ: *Υποδεικνύει μια πρακτική που* ***δεν έχει σχέση με προσωπικό τραυματισμό*** *και η οποία, εάν δεν αποφευχθεί,* ***ενδέχεται*** *να προκαλέσει* ***υλική ζημιά****.*

⚠ *Υποδηλώνει κίνδυνο ηλεκτροπληξίας.*

⚠ *Υποδηλώνει κίνδυνο πυρκαγιάς.*

ΓΕΝΙΚΕΣ ΠΡΟΕΙΔΟΠΟΙΗΣΕΙΣ ΑΣΦΑΛΕΙΑΣ ΓΙΑ ΤΑ ΗΛΕΚΤΡΙΚΑ ΕΡΓΑΛΕΙΑ

⚠ ***ΠΡΟΕΙΔΟΠΟΙΗΣΗ: Διαβάστε όλες τις προειδοποιήσεις ασφαλείας, τις οδηγίες, τις απεικονίσεις και τις προδιαγραφές που συνοδεύουν αυτό το ηλεκτρικό εργαλείο.*** *Η μη τήρηση οποιασδήποτε από τις οδηγίες που αναφέρονται πιο κάτω μπορεί να έχει ως αποτέλεσμα ηλεκτροπληξία, πυρκαγιά και/ή σοβαρό τραυματισμό.*

ΔΙΑΤΗΡΗΣΤΕ ΤΙΣ ΠΡΟΕΙΔΟΠΟΙΗΣΕΙΣ ΚΑΙ ΤΙΣ ΟΔΗΓΙΕΣ ΓΙΑ ΜΕΛΛΟΝΤΙΚΗ ΑΝΑΦΟΡΑ

Ο όρος «ηλεκτρικό εργαλείο» σε όλες τις προειδοποιήσεις, αναφέρεται σε εργαλείο που τροφοδοτείται με ρεύμα από το ηλεκτρικό δίκτυο (με καλώδιο) ή σε εργαλείο που λειτουργεί με μπαταρία (ασύρματο).

1) Ασφάλεια χώρου εργασίας

α) ***Διατηρείτε το χώρο εργασίας καθαρό και καλά φωτισμένο.*** *Οι μη τακτοποιημένοι ή σκοτεινοί χώροι, αποτελούν αιτία ατυχημάτων.*

β) ***Μη λειτουργείτε τα ηλεκτρικά εργαλεία σε εκρηκτικές ατμόσφαιρες, όπως όταν υπάρχουν εύφλεκτα υγρά, αέρια ή σκόνη.*** *Τα ηλεκτρικά εργαλεία δημιουργούν σπινθήρες που μπορούν να προκαλέσουν ανάφλεξη στη σκόνη ή τις αναθυμιάσεις.*

γ) ***Απομακρύνετε τα παιδιά και άλλα παρευρισκόμενα άτομα όταν χρησιμοποιείτε ένα ηλεκτρικό εργαλείο.*** *Η απόσπαση της προσοχής σας μπορεί να έχει ως αποτέλεσμα την απώλεια ελέγχου.*

2) Ηλεκτρική ασφάλεια

α) ***Τα βύσματα των ηλεκτρικών εργαλείων πρέπει να ταιριάζουν με τις πρίζες. Μην τροποποιείτε ποτέ το βύσμα με οποιονδήποτε τρόπο. Μη χρησιμοποιείτε τυχόν βύσματα προσαρμογέα με γειωμένα (με γείωση εδάφους) ηλεκτρικά εργαλεία.*** *Με μη τροποποιημένα βύσματα και κατάλληλες πρίζες ελαττώνεται ο κίνδυνος ηλεκτροπληξίας.*

β) ***Αποφεύγετε την επαφή του σώματός σας με γειωμένες επιφάνειες όπως σωλήνες, καλοριφέρ, εστίες κουζινών και ψυγεία.*** *Ο κίνδυνος ηλεκτροπληξίας αυξάνεται όταν το σώμα σας είναι γειωμένο.*

γ) ***Μην εκθέτετε τα ηλεκτρικά εργαλεία στη βροχή ή σε συνθήκες υγρασίας.*** *Η είσοδος νερού σε ηλεκτρικό εργαλείο αυξάνει τον κίνδυνο ηλεκτροπληξίας.*

δ) ***Μην καταπονείτε υπερβολικά το καλώδιο. Μη χρησιμοποιείτε ποτέ το καλώδιο για τη μεταφορά, το τράβηγμα ή την αποσύνδεση του ηλεκτρικού εργαλείου. Κρατήστε το καλώδιο μακριά από θερμότητα, λάδι, αιχμηρές ακμές και κινούμενα μέρη.*** *Καλώδια που έχουν υποστεί ζημιά ή περιπλεγμένα καλώδια αυξάνουν τον κίνδυνο ηλεκτροπληξίας.*

ε) ***Όταν χρησιμοποιείτε ένα ηλεκτρικό εργαλείο σε εξωτερικό χώρο, να χρησιμοποιείτε μόνο καλώδια προέκτασης που είναι κατάλληλα για χρήση σε εξωτερικό χώρο.*** *Η χρήση καλωδίου κατάλληλου για χρήση σε εξωτερικό χώρο ελαττώνει τον κίνδυνο ηλεκτροπληξίας.*

ζ) ***Εάν είναι αναπόφευκτη η λειτουργία ηλεκτρικού εργαλείου σε χώρο με υψηλή υγρασία, χρησιμοποιήστε παροχή ηλεκτροδότησης με προστασία από ρεύματα διαρροής (RCD).*** *Η χρήση μιας διάταξης RCD ελαττώνει τον κίνδυνο ηλεκτροπληξίας.*

3) Προσωπική ασφάλεια

α) ***Παραμείνετε σε εγρήγορση, προσέχετε τι κάνετε και χρησιμοποιείτε την κοινή λογική κατά τη χρήση ενός ηλεκτρικού εργαλείου. Μη χρησιμοποιείτε οποιοδήποτε ηλεκτρικό εργαλείο εάν είστε κουρασμένος(-η) ή υπό την επήρεια ναρκωτικών, αλκοόλ ή φαρμακευτικής αγωγής.*** *Μια μόνο στιγμή απόσπασης της προσοχής σας καθώς χειρίζεστε ηλεκτρικά εργαλεία, μπορεί να προκαλέσει σοβαρό προσωπικό τραυματισμό.*

β) ***Χρησιμοποιείτε ατομικό προστατευτικό εξοπλισμό. Να φοράτε πάντοτε προστατευτικά γυαλιά.*** *Η χρήση προστατευτικού εξοπλισμού όπως μάσκας για τη σκόνη, αντιολισθητικών υποδημάτων, κράνους ή προστατευτικών ακουστικών για τις ανάλογες συνθήκες, θα ελαττώσει τους προσωπικούς τραυματισμούς.*

γ) ***Αποτρέψτε τυχόν ακούσια εκκίνηση του εργαλείου. Βεβαιωθείτε ότι ο διακόπτης βρίσκεται στη θέση Off προτού συνδέσετε το εργαλείο στην πρίζα ή/και στην μπαταρία, καθώς και προτού σηκώσετε ή μεταφέρετε το εργαλείο.*** *Η μεταφορά ηλεκτρικών εργαλείων με το δάκτυλό σας στο διακόπτη ή η σύνδεση στην πρίζα εργαλείων με το διακόπτη στη θέση On ενέχουν κίνδυνο ατυχήματος.*

δ) ***Αφαιρέστε οποιοδήποτε κλειδί ή ρυθμιστικό κλειδί προτού ενεργοποιήσετε το ηλεκτρικό εργαλείο.*** *Ένα κλειδί ή ρυθμιστικό κλειδί που έχει αφεθεί προσαρτημένο σε κινητό τμήμα του ηλεκτρικού εργαλείου, μπορεί να προκαλέσει προσωπικό τραυματισμό.*

ε) ***Μην προσπαθήσετε να φτάσετε απομακρυσμένα σημεία. Φροντίστε να έχετε πάντοτε την κατάλληλη στάση και να διατηρείτε την ισορροπία σας.*** *Κατ' αυτόν τον τρόπο θα έχετε καλύτερο έλεγχο του εργαλείου σε απροσδόκητες καταστάσεις.*

ζ) ***Να είστε ντυμένοι κατάλληλα. Μην φοράτε φαρδιά ενδύματα ή κοσμήματα. Κρατάτε τα μαλλιά και τα ρούχα σας μακριά από κινούμενα μέρη.*** *Τα φαρδιά ενδύματα, τα κοσμήματα ή τα μακριά μαλλιά μπορεί να εμπλακούν στα κινούμενα μέρη.*

η) ***Εάν οι συσκευές παρέχονται με σύνδεση συστημάτων αφαίρεσης και συλλογής σκόνης, φροντίστε τα συστήματα αυτά να είναι συνδεδεμένα και να χρησιμοποιούνται κατάλληλα.*** *Η χρήση συστήματος συλλογής σκόνης μπορεί να ελαττώσει τους κινδύνους που σχετίζονται με τη σκόνη.*

θ) ***Μην αφήνετε την εξοικείωση που έχετε αποκτήσει από τη συχνή χρήση εργαλείων να σας επιτρέψει να εφησυχάσετε και να αγνοείτε τις αρχές ασφαλούς χρήσης των εργαλείων.*** *Μια απρόσεκτη ενέργεια μπορεί να προκαλέσει βαρύ τραυματισμό μέσα σε κλάσματα του δευτερολέπτου.*

4) Χρήση και φροντίδα των ηλεκτρικών εργαλείων

α) ***Μη ζορίζετε το ηλεκτρικό εργαλείο. Χρησιμοποιείτε το κατάλληλο εργαλείο ανάλογα με την εφαρμογή.*** *Η εργασία θα πραγματοποιηθεί με καλύτερο και πιο ασφαλή τρόπο όταν εκτελείται από το σωστά επιλεγμένο ηλεκτρικό εργαλείο με τον προβλεπόμενο ρυθμό.*

β) ***Μη χρησιμοποιείτε το εργαλείο εάν ο διακόπτης δεν μεταβαίνει στις θέσεις On (Ενεργοποίηση) και Off (Απενεργοποίηση).*** *Οποιοδήποτε εργαλείο δεν μπορεί να ελεγχθεί μέσω του διακόπτη του, είναι επικίνδυνο και πρέπει να επισκευαστεί.*

γ) ***Αποσυνδέστε το φις από την πηγή ρεύματος και/ή το πακέτο μπαταρίας, αν είναι αποσπώμενο, από το ηλεκτρικό εργαλείο, πριν διεξάγετε οποιαδήποτε ρύθμιση,***

αλλαγή εξαρτήματος ή όταν πρόκειται να αποθηκεύσετε το ηλεκτρικό εργαλείο. *Αυτού του είδους τα μέτρα ασφαλείας ελαττώνουν τον κίνδυνο τυχαίας θέσης σε λειτουργία του ηλεκτρικού εργαλείου.*

δ) ***Αποθηκεύετε τα ηλεκτρικά εργαλεία που δεν χρησιμοποιείτε μακριά από μέρη όπου μπορούν να τα προσεγγίσουν παιδιά και μην επιτρέπετε τη χρήση του ηλεκτρικού εργαλείου από άτομα που δεν είναι εξοικειωμένα με αυτό ή με τις οδηγίες χρήσης του.*** *Τα ηλεκτρικά εργαλεία είναι επικίνδυνα όταν χρησιμοποιούνται από μη εκπαιδευμένους χειριστές.*

ε) ***Συντηρείτε τα ηλεκτρικά εργαλεία. Ελέγξτε για τυχόν εσφαλμένη ευθυγράμμιση ή ενσφήνωση κινούμενων μερών, για τυχόν θραύση εξαρτημάτων και για τυχόν άλλες καταστάσεις που μπορεί να επηρεάσουν τη λειτουργία του ηλεκτρικού εργαλείου. Εάν το ηλεκτρικό εργαλείο έχει υποστεί ζημιά, φροντίστε για την επισκευή του πριν το χρησιμοποιήσετε.*** *Πολλά ατυχήματα έχουν προκληθεί από ηλεκτρικά εργαλεία που δεν έχουν συντηρηθεί κατάλληλα.*

ζ) ***Διατηρείτε τα εργαλεία κοπής αιχμηρά και καθαρά.*** *Τα κατάλληλα συντηρημένα εργαλεία κοπής με αιχμηρά άκρα κοπής έχουν μικρότερες πιθανότητες λυγίσματος κατά τη λειτουργία και ελέγχονται ευκολότερα.*

η) ***Χρησιμοποιείτε το ηλεκτρικό εργαλείο, τα παρελκόμενα και τα τρυπάνια κ.λπ. σύμφωνα με τις παρούσες οδηγίες, λαμβάνοντας υπόψη τις συνθήκες εργασίας και την εργασία που πρόκειται να πραγματοποιηθεί.*** *Η χρήση ενός ηλεκτρικού εργαλείου για εργασίες διαφορετικές από αυτές για τις οποίες προορίζεται, μπορεί να οδηγήσει σε επικίνδυνη κατάσταση.*

θ) ***Διατηρείτε τις λαβές και τις επιφάνειες κρατήματος στεγνές, καθαρές και απαλλαγμένες από λάδι και γράσο.*** *Οι ολισθηρές λαβές και επιφάνειες κρατήματος δεν επιτρέπουν τον ασφαλή χειρισμό και έλεγχο του εργαλείου σε μη αναμενόμενες καταστάσεις.*

5) Χρήση και φροντίδα των εργαλείων με μπαταρία

α) ***Επαναφορτίζετε μόνο με το φορτιστή που καθορίζεται από τον κατασκευαστή.*** *Φορτιστής που είναι κατάλληλος για έναν τύπο μπαταριών, μπορεί να ενέχει κίνδυνο πυρκαγιάς όταν χρησιμοποιείται με άλλο τύπο μπαταριών.*

β) ***Χρησιμοποιείτε τα ηλεκτρικά εργαλεία μόνο με τις ειδικά καθορισμένες μπαταρίες.*** *Η χρήση μπαταριών άλλου τύπου ενέχει κίνδυνο τραυματισμού και πυρκαγιάς.*

γ) ***Όταν η μπαταρία δεν χρησιμοποιείται, διατηρείτε την μακριά από άλλα μεταλλικά αντικείμενα, όπως συνδετήρες, νομίσματα, κλειδιά, καρφιά, βίδες ή άλλα μικρά μεταλλικά αντικείμενα που μπορεί να προκαλέσουν ηλεκτρική επαφή μεταξύ των δύο ακροδεκτών της μπαταρίας.*** *Η βραχυκύκλωση των ακροδεκτών της μπαταρίας μπορεί να προκαλέσει εγκαύματα ή και πυρκαγιά.*

δ) ***Κάτω από συνθήκες κακομεταχείρισης, μπορεί να εκτοξευτεί υγρό από τη μπαταρία. Αποφύγετε την επαφή με το υγρό αυτό. Εάν έλθετε σε επαφή κατά λάθος, ξεπλύνετε με άφθονο νερό. Σε περίπτωση που το υγρό έλθει σε επαφή με τα μάτια σας, ζητήστε ιατρική βοήθεια.*** *Το υγρό που εκτοξεύεται από τη μπαταρία μπορεί να προκαλέσει ερεθισμούς ή εγκαύματα.*

ε) ***Μη χρησιμοποιήσετε πακέτο μπαταρίας ή εργαλείο που έχει υποστεί ζημιά ή τροποποίηση.*** *Οι μπαταρίες που έχουν υποστεί ζημιά ή τροποποίηση μπορεί να έχουν απρόβλεπτη συμπεριφορά, με αποτέλεσμα φωτιά, έκρηξη ή κίνδυνο τραυματισμού.*

ζ) ***Μην εκθέσετε ένα πακέτο μπαταρίας ή εργαλείο σε φωτιά ή υπερβολική θερμοκρασία.*** *Η έκθεση σε φωτιά ή σε θερμοκρασία πάνω από 130 °C μπορεί να προκαλέσει έκρηξη.*

η) ***Τηρείτε όλες τις οδηγίες φόρτισης και μη φορτίζετε το πακέτο μπαταρίας ή το εργαλείο εκτός των ορίων θερμοκρασίας που ορίζονται στις προδιαγραφές.*** *Η ακατάλληλη φόρτιση ή η φόρτιση σε θερμοκρασίες εκτός των προβλεπόμενων ορίων μπορεί να προξενήσει ζημιά στην μπαταρία και να αυξήσει τον κίνδυνο φωτιάς.*

6) Συντήρηση (Σέρβις)

α) ***Φροντίζετε η συντήρηση του ηλεκτρικού εργαλείου να πραγματοποιείται από πιστοποιημένο για επισκευές άτομο, με τη χρήση μόνο πανομοιότυπων ανταλλακτικών.*** *Κατ' αυτό τον τρόπο εξασφαλίζεται η ασφάλεια του ηλεκτρικού εργαλείου.*

β) ***Ποτέ μην κάνετε σέρβις σε πακέτα μπαταριών που έχουν υποστεί ζημιά.*** *Το σέρβις των πακέτων μπαταριών πρέπει να γίνεται μόνο από τον κατασκευαστή ή από εξουσιοδοτημένους παρόχους σέρβις.*

ΠΡΟΕΙΔΟΠΟΙΗΣΕΙΣ ΑΣΦΑΛΕΙΑΣ ΓΙΑ ΨΑΛΙΔΕΣ ΚΛΑΔΕΜΑΤΟΣ

α) ***Μη χρησιμοποιείτε την ψαλίδα κλαδέματος σε άσχημες καιρικές συνθήκες, ειδικά όταν υπάρχει κίνδυνος ηλεκτρικών φαινομένων.*** *Έτσι μειώνεται ο κίνδυνος να σας χτυπήσει κεραυνός.*

b) ***Διατηρείτε όλα τα καλώδια ρεύματος και άλλα καλώδια μακριά από την περιοχή κοπής. Καλώδια ρεύματος ή άλλα καλώδια μπορεί να είναι κρυμμένα και να κοπούν κατά λάθος από τη λεπίδα.***

c) ***Κρατάτε την ψαλίδα κλαδέματος μόνο από μονωμένες επιφάνειες κρατήματος, επειδή η λεπίδα μπορεί να έρθει σε επαφή με αθέατα καλώδια.*** *Αν οι λεπίδες έρθουν σε επαφή με καλώδιο υπό τάση, μπορεί να τεθούν υπό ηλεκτρική τάση και τα εκτεθειμένα μεταλλικά μέρη της ψαλίδας κλαδέματος και να προκληθεί ηλεκτροπληξία στον χειριστή.*

d) ***Κρατάτε όλα τα μέλη του σώματός σας μακριά από τη λεπίδα. Μια στιγμιαία απροσεξία κατά τον χειρισμό της ψαλίδας κλαδέματος μπορεί να έχει ως συνέπεια σοβαρό τραυματισμό.***

e) ***Φροντίζετε να έχετε πάντοτε την κατάλληλη στήριξη με τα πόδια και να χρησιμοποιείτε την ψαλίδα κλαδέματος μόνο όταν στέκεστε πάνω στο έδαφος.*** *Οι ολισθηρές ή ασταθείς επιφάνειες μπορεί να προκαλέσουν απώλεια της ισορροπίας σας ή του ελέγχου του μηχανήματος.*

f) ***Όταν κόβετε ένα κλαδί που βρίσκεται υπό μηχανική τάση, προσέχετε το ενδεχόμενο να κινηθεί απότομα προς το μέρος σας. Όταν πάψει να ασκείται πίεση στις ίνες του ξύλου, το κλαδί που βρισκόταν υπό μηχανική τάση μπορεί να χτυπήσει τον χειριστή και να προκαλέσει τραυματισμό.***

g) ***Μη χρησιμοποιείτε ψαλίδα κλαδέματος ενώ σκαρφαλώνετε σε ένα δένδρο, και όταν στέκεστε πάνω σε κινητή σκάλα ή οποιοδήποτε άλλο ασταθές υποστήριγμα.*** *Η χρήση μιας ψαλίδας κλαδέματος με αυτόν τον τρόπο μπορεί να έχει ως συνέπεια απώλεια ισορροπίας, απώλεια ελέγχου και τραυματισμό σας.*

h) ***Όταν καθαρίζετε υλικό που έχει σφηνώσει ή όταν πραγματοποιείτε σέρβις στην ψαλίδα κλαδέματος, διασφαλίζετε ότι το πακέτο μπαταριών έχει αφαιρεθεί ή αποσυνδεθεί.*** *Η μη αναμενόμενη ενεργοποίηση της ψαλίδας*

κλαδέματος κατά την απομάκρυνση σφηνωμένου υλικού ή κατά τις εργασίες σέρβις, μπορεί να έχει ως συνέπεια σοβαρό τραυματισμό.

i) ***Απενεργοποιείτε την ψαλίδα κλαδέματος ή αποσυνδέετε την τροφοδοσία ρεύματος όταν διακόπτετε ή έχετε ολοκληρώσει την εργασία σας.*** *Η απενεργοποίηση της ψαλίδας κλαδέματος ή η αποσύνδεσης της τροφοδοσίας της με ρεύμα αποτρέπει τραυματισμούς λόγω αθέλητης ενεργοποίησης του διακόπτη τροφοδοσίας.*

j) ***Μεταφέρετε την ψαλίδα κλαδέματος από τη λαβή, με τη λεπίδα κλειστή και το μηχάνημα τελείως απενεργοποιημένο.*** *Η σωστή μεταφορά της ψαλίδας κλαδέματος θα μειώσει τον κίνδυνο αθέλητης εκκίνησης του εργαλείου και επακόλουθου τραυματισμού από τις λεπίδες.*

k) ***Πάντα χρησιμοποιείτε και τα δύο χέρια όταν χειρίζεστε ψαλίδα κλαδέματος εκτεταμένης ακτίνας δράσης.*** *Κρατώντας το μηχάνημα και με τα δύο χέρια θα αποφύγετε την απώλεια του ελέγχου.*

l) ***Για να μειώσετε τον κίνδυνο ηλεκτροπληξίας, ποτέ μη χρησιμοποιείτε την ψαλίδα κλαδέματος εκτεταμένης ακτίνας δράσης κοντά σε οποιαδήποτε ηλεκτροφόρα καλώδια.*** *Η επαφή με ηλεκτροφόρα καλώδια ή η χρήση του εργαλείου κοντά σε αυτά, μπορεί να είναι αιτία σοβαρού τραυματισμού ή ηλεκτροπληξίας με αποτέλεσμα το θάνατο.*

ΕΙΔΙΚΟΙ ΚΑΝΟΝΕΣ ΑΣΦΑΛΕΙΑΣ

⚠ ***ΠΡΟΕΙΔΟΠΟΙΗΣΗ: Μη χρησιμοποιείτε το προϊόν κοντά σε ηλεκτροφόρα καλώδια.*** *Η μονάδα δεν έχει σχεδιαστεί για να παρέχει προστασία από ηλεκτροπληξία σε περίπτωση επαφής με εναέρια ηλεκτροφόρα καλώδια. Συμβουλευτείτε τους τοπικούς κανονισμούς σχετικά με τις ασφαλείς αποστάσεις από εναέρια ηλεκτροφόρα καλώδια και βεβαιωθείτε ότι η θέση λειτουργίας είναι ασφαλής και προστατευμένη, πριν χρησιμοποιήσετε το κλαδευτήρι κονταριού.*

⚠ ***ΠΡΟΕΙΔΟΠΟΙΗΣΗ: Πάντα ελέγχετε για ηλεκτροφόρα καλώδια που μπορεί να είναι αθέατα.***

- ***Για ασφαλή λειτουργία, διαβάστε και κατανοήστε όλες τις οδηγίες πριν χρησιμοποιήσετε το κλαδευτήρι κονταριού.*** *Τηρείτε όλες τις οδηγίες ασφαλείας. Αν δεν τηρηθούν όλες οι παρακάτω οδηγίες ασφαλείας που αναφέρονται παρακάτω, μπορεί να προκληθεί σοβαρός τραυματισμός.*
- ***Προσέχετε τι κάνετε.*** *Χρησιμοποιείτε την κοινή λογική. Μη χρησιμοποιείτε το κλαδευτήρι κονταριού όταν είστε κουρασμένοι.*
- ***Χρησιμοποιείτε το κλαδευτήρι κονταριού μόνο για να κλαδεύετε κλαδιά δένδρων.*** *Μη χρησιμοποιείτε το κλαδευτήρι κονταριού για εργασίες για τις οποίες δεν προορίζεται. Μη χρησιμοποιείτε το εργαλείο για κλάδεμα άλλων ειδών.*
- ***Μη χρησιμοποιείτε το κλαδευτήρι κονταριού σε άσχημες καιρικές συνθήκες, ειδικά όταν υπάρχει κίνδυνος ηλεκτρικών φαινομένων.*** *Έτσι μειώνεται ο κίνδυνος να σας χτυπήσει κεραυνός.*
- ***Το κλαδευτήρι κονταριού πρέπει να χρησιμοποιείται μόνο από καλά εκπαιδευμένα ενήλικα άτομα.*** *Ποτέ μην αφήνετε να χρησιμοποιείται από παιδιά.*
- ***Μην επιτρέπετε σε παιδιά ή μη εκπαιδευμένα άτομα να χρησιμοποιούν αυτή τη μονάδα.***
- *Φοράτε τον ακόλουθο εξοπλισμό ασφαλείας όταν χρησιμοποιείτε το κλαδευτήρι κονταριού:*
  - *γάντια βαρέος τύπου*
  - *υποδήματα ασφαλείας με χαλύβδινο προστατευτικό δαχτύλων και αντιολισθητικές σόλες*
  - *γυαλιά ασφαλείας, προστατευτικά γυαλιά ή προστασία προσώπου*
  - *κράνος ασφαλείας*
  - *μάσκα προσώπου ή σκόνης (αν εργάζεστε σε περιοχή με σκόνη)*
- ***Φοράτε μακριά παντελόνια από παχύ ύφασμα καθώς και μπότες.*** *Μη φοράτε ρούχα με χαλαρή εφαρμογή, σορτς, κοσμήματα οποιουδήποτε τύπου ούτε να είστε ξυπόλητοι.*
- *Πιάνετε τα μακριά μαλλιά για να αποτρέψετε να μπερδευτούν σε οποιαδήποτε κινούμενα μέρη.*
- *Πριν το κλάδεμα, πάντα να εξασφαλίζετε τα εξής:*
  - *περιοχή εργασίας χωρίς εμπόδια*
  - *σταθερή στήριξη στα πόδια σας*
  - *προσχεδιασμένη όδευση διαφυγής από κλάρες που πέφτουν*
- *Επιθεωρήστε το δένδρο πριν την περιποίηση με κλάδεμα. Προβλέψτε χώρο ώστε τα κλαδιά να πέφτουν ελεύθερα στο έδαφος.*
- *Μη χρησιμοποιείτε το κλαδευτήρι κονταριού για να κόβετε δενδρύλλια.*

Κατά τη χρήση του κλαδευτηριού κονταριού

⚠ ***ΚΙΝΔΥΝΟΣ: Για να μειώσετε τον κίνδυνο ηλεκτροπληξίας μη χρησιμοποιείτε το εργαλείο σε υγρές επιφάνειες.*** *Μην εκθέσετε τον εξοπλισμό στη βροχή. Αποθηκεύετε τον εξοπλισμό σε εσωτερικό χώρο.*

⚠ ***ΚΙΝΔΥΝΟΣ: Αποφεύγετε τη μη ηθελημένη ενεργοποίηση του εργαλείου*** *– όταν είναι εγκατεστημένη η μπαταρία, μη μεταφέρετε τη συσκευή με το δάχτυλο στον διακόπτη. Βεβαιώνεστε ότι ο διακόπτης είναι απενεργοποιημένος, πριν εγκαταστήσετε την μπαταρία.*

- *Κρατάτε το εργαλείο χρησιμοποιώντας μόνο τις προβλεπόμενες επιφάνειες κρατήματος: ένα χέρι στην κύρια λαβή και ένα χέρι στην περιοχή κρατήματος με αφρώδες υλικό.*
- *Παραμένετε σε εγρήγορση. Χρησιμοποιείτε την κοινή λογική κατά τη χρήση της μονάδας.*
- *Διατηρείτε την περιοχή εργασίας καθαρή. Οι ακατάστατοι χώροι ευνοούν τους τραυματισμούς.*
- *Πάντα αφαιρείτε την μπαταρία από το κλαδευτήρι κονταριού όταν τελειώνετε την εργασία κλαδέματος και όταν αφήνετε το κλαδευτήρι χωρίς επίβλεψη.*
- *Κρατάτε παιδιά, ζώα και παρευρισκόμενους τουλάχιστον 15 m (50') μακριά από το κλαδευτήρι κονταριού. Μόνο ο χρήστης του κλαδευτηριού κονταριού επιτρέπεται να βρίσκεται στην περιοχή εργασίας.*
- *Μην πιάνετε την εκτεθειμένη λεπίδα κοπής του κλαδευτηριού όταν παίρνετε στα χέρια σας ή κρατάτε το κλαδευτήρι κονταριού.*
- *Κρατάτε το δάκτυλο εκτός σκανδάλης μέχρι να είστε έτοιμοι για την κοπή.*
- *Διατηρείτε όλα τα μέρη του σώματός σας μακριά από την λεπίδα κοπής όταν είναι σε λειτουργία το κλαδευτήρι κονταριού.*
- *Μην ασκείτε υπερβολική δύναμη στο κλαδευτήρι κονταριού κατά το κλάδεμα. Εφαρμόζετε μόνο ελαφριά πίεση. Το εργαλείο θα εκτελέσει την εργασία καλύτερα και ασφαλέστερα με τον ρυθμό για τον οποίο έχει σχεδιαστεί.*
- *Μεταφέρετε το κλαδευτήρι κονταριού από το ένα μέρος στο άλλο:*
  - *με την μπαταρία εκτός της μονάδας,*
  - *με τα δάχτυλα εκτός και μακριά από τη σκανδάλη,*

– *κρατώντας το κοντάρι από το κέντρο βάρους, και*

– *με τη λεπίδα κοπής προς τα πίσω και με το κάλυμμα λεπίδας τοποθετημένο.*

• *Μη χρησιμοποιείτε τη μονάδα με ανεπαρκή φωτισμό.*

• *Διατηρείτε σταθερή στήριξη στα πόδια και καλή ισορροπία. Μην τεντώνεστε υπερβολικά. Με το υπερβολικό τέντωμα μπορεί να χάσετε την ισορροπία σας.*

• *Κρατάτε όλα τα μέλη του σώματός σας μακριά από οποιοδήποτε κινούμενο μέρος.*

• *Σε καμία απολύτως περίπτωση, μη χρησιμοποιήσετε πάνω σε αυτό το προϊόν κανένα προσάρτημα ή αξεσουάρ το οποίο δεν συνόδευε το προϊόν ή δεν έχει χαρακτηριστεί στο παρόν εγχειρίδιο οδηγιών ως κατάλληλο για χρήση με αυτό το προϊόν.*

• *Επιθεωρείτε το κλαδευτήρι κονταριού πριν από κάθε χρήση και μετά από πτώση του ή άλλες προσκρούσεις. Διασφαλίζετε ότι δεν υπάρχουν σημαντικές βλάβες ή ζημιές.*

Μη χρησιμοποιείτε το κλαδευτήρι κονταριού:

– *υπό την επήρεια οινοπνεύματος, φαρμακευτικής αγωγής ή ναρκωτικών ουσιών.*

– *στη βροχή ή σε υγρά ή βρεγμένα μέρη.*

– *όπου υπάρχουν πολύ εύφλεκτα υγρά ή αέρια.*

– *αν το κλαδευτήρι κονταριού έχει υποστεί ζημιά, έχει ρυθμιστεί λανθασμένα ή δεν έχει συναρμολογηθεί πλήρως ή σταθερά.*

– *αν η σκανδάλη δεν ενεργοποιεί και απενεργοποιεί το κλαδευτήρι κονταριού. Η λεπίδα κοπής θα ανοίγει όταν ελευθερώνετε τη σκανδάλη. Αναθέστε την αντικατάσταση τυχόν ελαττωματικού διακόπτη σε εξουσιοδοτημένο κέντρο σέρβις. Βλ.* **Αξεσουάρ** *στην ενότητα* **Συντήρηση**.

– *όταν βιάζεστε.*

– *έχοντας ανέβει σε δέντρο ή κινητή σκάλα.*

– *έχοντας ανέβει σε μπούμες, κάδους ή πλατφόρμες μηχανημάτων.*

– *όταν επικρατεί δυνατός άνεμος ή συνθήκες καταιγίδας.*

ΓΕΝΙΚΟΙ ΚΑΝΟΝΕΣ ΑΣΦΑΛΕΙΑΣ

⚠ ***ΚΙΝΔΥΝΟΣ: Κίνδυνος ηλεκτροπληξίας.*** *Σοβαρός τραυματισμός ή θάνατος από ηλεκτροπληξία σε περίπτωση επαφής με αγωγούς ρεύματος. Ποτέ μη χρησιμοποιήσετε το εργαλείο κοντά σε πηγή ηλεκτρικού ρεύματος, καλώδια ή εναέρια καλώδια ρεύματος.*

⚠ ***ΠΡΟΕΙΔΟΠΟΙΗΣΗ: Για ασφαλή λειτουργία, διαβάστε και κατανοήστε το εγχειρίδιο οδηγιών.*** *Φοράτε προσωπίδα (και/ή γυαλιά ασφαλείας), προστασία ακοής και κράνος για προστασία σας από πτώση κομματιών. Πάντα να έχετε περιοχή εργασίας χωρίς εμπόδια, όδευση διαφυγής και να έχετε υπόψη σας τη θέση που έχουν οι κλάρες/τα κλαδιά για να αποφύγετε κλάρες και μέρη τους που πέφτουν. Κρατάτε τους παρευρισκόμενους 15 m (50') μακριά όταν χρησιμοποιείτε το κλαδευτήρι. Για να μειώσετε τον κίνδυνο ηλεκτροπληξίας μη χρησιμοποιείτε το εργαλείο σε υγρές επιφάνειες. Μην εκθέσετε τον εξοπλισμό στη βροχή. Αποθηκεύετε τον εξοπλισμό σε εσωτερικό χώρο.*

• *Για να προστατευτείτε από πτώση κλαδιών, μη στέκεστε απευθείας κάτω από το κλαδί ή την κλάρα που κόβετε. Αυτή η μονάδα δεν πρέπει να κρατείται υπό γωνία μεγαλύτερη των 60° από το επίπεδο του εδάφους.*

• *Διατηρείτε τις λαβές στεγνές, καθαρές και απαλλαγμένες από λάδια.*

Σέρβις

• *Το σέρβις στο εργαλείο πρέπει να γίνεται μόνο από εξειδικευμένο προσωπικό επισκευών. Το σέρβις ή η συντήρηση που εκτελούνται από μη εξειδικευμένο προσωπικό μπορεί να έχουν ως αποτέλεσμα κίνδυνο τραυματισμού. Ανατρέξτε στην ενότητα* **Συντήρηση** *στο παρόν εγχειρίδιο.*

• *Όταν διενεργείτε σέρβις σε ένα εργαλείο, χρησιμοποιείτε μόνο ανταλλακτικά πανομοιότυπα με τα αρχικά εξαρτήματα. Ακολουθείτε τις οδηγίες στην ενότητα* **Συντήρηση** *στο παρόν εγχειρίδιο. Η χρήση μη εγκεκριμένων ανταλλακτικών ή η μη τήρηση των οδηγιών συντήρησης, μπορεί να δημιουργήσει κίνδυνο ηλεκτροπληξίας ή τραυματισμού.*

Φύλαξη

• *Φυλάσσετε τον εξοπλισμό σε εσωτερικό χώρο. Το καλύτερο μέρος φύλαξης είναι ένα δροσερό και ξηρό μέρος μακριά από την άμεση ηλιακή ακτινοβολία, την υπερβολική θερμότητα ή το κρύο και μακριά από παιδιά.*

Υπολειπόμενοι κίνδυνοι

Παρά τη συμμόρφωση προς τους σχετικούς κανονισμούς ασφαλείας και την εφαρμογή μηχανισμών ασφαλείας, δεν είναι δυνατή η αποφυγή ορισμένων κινδύνων. Αυτοί είναι οι εξής:

• *Εξασθένηση της ακοής.*

• *Κίνδυνος προσωπικού τραυματισμού λόγω ιπτάμενων σωματιδίων.*

• *Κίνδυνος εγκαυμάτων λόγω του ότι τα παρελκόμενα θερμαίνονται κατά τη διάρκεια της λειτουργίας.*

• *Κίνδυνος προσωπικού τραυματισμού λόγω παρατεταμένης χρήσης.*

Τύπος μπαταρίας

Επιτρέπεται να χρησιμοποιούνται αυτά τα πακέτα μπαταριών:

Μπαταρία	(kg)	Μπαταρία	(kg)
DCB546	1,08	**DCB183/B/G**	0,40
DCB547	1,46	**DCB184/B/G**	0,62
DCB548	1,46	**DCB185**	0,35
DCB549	2,12	**DCB187**	0,54
DCB181	0,35	**DCB189**	0,54
DCB182	0,61	**DCBP034/G**	0,32

Για περισσότερες πληροφορίες ανατρέξτε στο εγχειρίδιο μπαταρίας/φορτιστή.

Σημάνσεις πάνω στο εργαλείο

Στο εργαλείο εμφανίζονται τα εξής εικονογράμματα:

Διαβάστε το εγχειρίδιο οδηγιών πριν τη χρήση.

Πάντα φοράτε προστατευτικό εξοπλισμό για το κεφάλι, την ακοή και τα μάτια.

Φοράτε προστατευτικά γάντια.

Φοράτε προστατευτικά και αντιολισθητικά υποδήματα.

Μην εκθέτετε το εργαλείο σε βροχή ή σε υψηλή υγρασία και μην το αφήνετε σε εξωτερικούς χώρους όταν βρέχει.

Κρατάτε τα χέρια σας μακριά από τη λεπίδα κοπής.

Κίνδυνος θανάτου από ηλεκτροπληξία. Διατηρείτε απόσταση τουλάχιστον 15 m από εναέρια καλώδια ρεύματος.

Κρατάτε τους παρευρισκόμενους μακριά. Απενεργοποιήστε το εργαλείο. Πριν πραγματοποιήσετε οποιαδήποτε συντήρηση στο εργαλείο, αφαιρέστε την μπαταρία από το εργαλείο.

Θέση κωδικού ημερομηνίας (Εικ. A)

Ο κωδικός ημερομηνίας παραγωγής 29 αποτελείται από έναν 4ψήφιο αριθμό έτους ακολουθούμενο από έναν 2ψήφιο αριθμό εβδομάδας και έχει ως τελική επέκταση έναν 2ψήφιο κωδικό εργοστασίου.

Περιγραφή (Εικ. A)

⚠ ***ΠΡΟΕΙΔΟΠΟΙΗΣΗ:*** *Ποτέ μην τροποποιήσετε το ηλεκτρικό εργαλείο ή οποιοδήποτε μέρος του. Θα μπορούσε να προκύψει ζημιά ή τραυματισμός.*

1. Συγκρότημα λαβής
2. Κεντρικό κοντάρι επέκτασης
3. Συγκρότημα κλαδευτηριού
4. Κύρια λαβή
5. Σκανδάλη
6. Μοχλός ασφαλείας
7. Λεπίδα κοπής
8. Σταθερή λεπίδα
9. Γάντζος αφαίρεσης κλαδιών
10. Κουμπί ασφάλισης άρθρωσης
11. Περιοχή κρατήματος με αφρώδες υλικό
12. Κοντάρι με σπείρωμα
13. Χιτώνιο με σπείρωμα
14. Κλειδί Άλεν
15. Πακέτο μπαταριών†
16. Κουμπί απελευθέρωσης μπαταρίας
17. Κάλυμμα λεπίδας

†Συμπεριλαμβάνεται σε ορισμένες συσκευασίες.

ΣΗΜΕΙΩΣΗ: Ελέγξτε για ζημιά στο εργαλείο, εξαρτήματα ή παρελκόμενα, που μπορεί να προκλήθηκε κατά τη μεταφορά.

Προβλεπόμενη χρήση

Αυτό το κλαδευτήρι κονταριού DEWALT, DCMPP569 έχει σχεδιαστεί για οικιακές εφαρμογές περιποίησης και κλαδέματος και είναι ιδανικό για εφαρμογές κλαδέματος σε κλαδιά με διάμετρο έως 38 mm (1.5"). Αυτό το ηλεκτρικό κλαδευτήρι προορίζεται για χρήση μόνο σε φυτικά υλικά.

ΜΗ χρησιμοποιείτε το εργαλείο σε υγρές συνθήκες ή σε χώρους όπου υπάρχουν εύφλεκτα υγρά ή αέρια.

Αυτό το κλαδευτήρι είναι ένα επαγγελματικό ηλεκτρικό εργαλείο.

ΜΗΝ αφήνετε παιδιά να έρθουν σε επαφή με το εργαλείο. Απαιτείται επίβλεψη όταν το εργαλείο το χρησιμοποιούν άπειροι χρήστες.

- **Μικρά παιδιά και εξασθενημένα άτομα.** Αυτή η συσκευή δεν προορίζεται για χρήση χωρίς επίβλεψη από μικρά παιδιά ή εξασθενημένα άτομα.
- Το προϊόν αυτό δεν προορίζεται για χρήση από άτομα (περιλαμβανομένων παιδιών) που έχουν μειωμένες σωματικές, αισθητηριακές ή διανοητικές ικανότητες, έλλειψη εμπειρίας, γνώσης ή δεξιοτήτων, εκτός αν τα άτομα αυτά βρίσκονται υπό την επίβλεψη ατόμου υπεύθυνου για την ασφάλειά τους. Τα παιδιά δεν πρέπει να μένουν ποτέ μόνα τους με αυτό το προϊόν.

ΣΥΝΑΡΜΟΛΟΓΗΣΗ ΚΑΙ ΡΥΘΜΙΣΕΙΣ

⚠ ***ΠΡΟΕΙΔΟΠΟΙΗΣΗ: Για να ελαττώσετε τον κίνδυνο σοβαρού προσωπικού τραυματισμού, απενεργοποιείτε το εργαλείο και αποσυνδέετε την μπαταρία πριν από την πραγματοποίηση τυχόν ρυθμίσεων ή την τοποθέτηση/αφαίρεση προσαρτημάτων ή παρελκόμενων.*** *Η τυχαία εκκίνηση μπορεί να προκαλέσει τραυματισμό.*

⚠ ***ΠΡΟΕΙΔΟΠΟΙΗΣΗ:*** *Χρησιμοποιείτε μόνο σετ μπαταριών και φορτιστές της DEWALT.*

Εισαγωγή και αφαίρεση του πακέτου μπαταριών από το εργαλείο (Εικ. B)

ΣΗΜΕΙΩΣΗ: Βεβαιωθείτε ότι το πακέτο μπαταριών 15 είναι πλήρως φορτισμένο.

Για να εγκαταστήσετε το πακέτο μπαταριών μέσα στη λαβή του εργαλείου

1. Ευθυγραμμίστε το πακέτο μπαταριών με τις ράγες μέσα στη λαβή του εργαλείου (Εικ. B).
2. Εισάγετε το πακέτο μπαταριών στη λαβή έως ότου το πακέτο μπαταριών εδράσει σταθερά μέσα στο εργαλείο και βεβαιωθείτε ότι ακούτε να ασφαλίζει στη θέση του.

Για να αφαιρέσετε το πακέτο μπαταριών από το εργαλείο

1. Πατήστε το κουμπί απασφάλισης μπαταρίας 16 και τραβήξτε σταθερά το πακέτο μπαταριών έξω από τη λαβή του εργαλείου.
2. Εισάγετε το πακέτο μπαταριών στον φορτιστή.

Ένδειξη επιπέδου φόρτισης πακέτων μπαταριών (Εικ. C)

Ορισμένα πακέτα μπαταριών DEWALT περιλαμβάνουν μια ένδειξη 30 επιπέδου φόρτισης που αποτελείται από τρεις πράσινες λυχνίες LED οι οποίες υποδηλώνουν το επίπεδο φόρτισης που απομένει στο πακέτο μπαταριών.

Για να ενεργοποιήσετε την ένδειξη επιπέδου φόρτισης, πατήστε και κρατήστε πατημένο το κουμπί ένδειξης επιπέδου φόρτισης. Θα ανάψει ένας συνδυασμός των τριών πράσινων λυχνιών LED που είναι ενδεικτικός του επιπέδου του φορτίου που απομένει. Όταν το επίπεδο φόρτισης στην μπαταρία είναι κάτω από το χρησιμοποιήσιμο όριο, η ένδειξη επιπέδου φόρτισης δεν θα ανάβει και η μπαταρία θα χρειαστεί να επαναφορτιστεί.

ΣΗΜΕΙΩΣΗ: Η ένδειξη επιπέδου φόρτισης αποτελεί απλά μια προσεγγιστική ένδειξη του επιπέδου φόρτισης που έχει απομείνει στο πακέτο μπαταριών. Δεν δείχνει τη λειτουργικότητα του εργαλείου και υπόκειται σε μεταβολές βάσει των εξαρτημάτων του προϊόντος, της θερμοκρασίας και της εφαρμογής του τελικού χρήστη.

Σύνδεση του συγκροτήματος κλαδευτηριού στο συγκρότημα λαβής (Εικ. A, D–G)

⚠ ***ΠΡΟΕΙΔΟΠΟΙΗΣΗ:*** *Κοφτερή κινούμενη λεπίδα. Για να αποτρέψετε την κατά λάθος λειτουργία, βεβαιωθείτε ότι η*

μπαταρία έχει αποσυνδεθεί από τη λαβή και ότι το προστατευτικό κάλυμμα λεπίδας είναι στη θέση του πάνω στη λεπίδα κοπής, πριν εκτελέσετε τους ακόλουθους χειρισμούς. Σε αντίθετη περίπτωση υπάρχει κίνδυνος πρόκλησης σοβαρού τραυματισμού.

⚠ ***ΠΡΟΕΙΔΟΠΟΙΗΣΗ:*** *Πάντα να ελέγχετε για να βεβαιώνεστε ότι το χιτώνιο έχει βιδωθεί πλήρως και ότι δεν είναι πλέον ορατό το σπείρωμα. Το μη πλήρες βίδωμα του χιτωνίου θα μπορούσε να επιφέρει αποσύνδεση των συγκροτημάτων και τη δημιουργία επικίνδυνης κατάστασης. Περιοδικά ελέγχετε τις συνδέσεις για να εξασφαλίζετε ότι δεν είναι ορατές κόκκινες σπείρες.*

Τα τρία συγκροτήματα που απαρτίζουν το κλαδευτήρι κονταριού συνδέονται μεταξύ τους με μοναδικό τρόπο ώστε να εξασφαλίζεται η σωστή συναρμολόγηση. Αν ένα συγκρότημα δεν συνδέεται εύκολα με το άλλο, μην ασκήσετε βία για να εφαρμόσουν.

Ο συνδυασμός του συγκροτήματος λαβής **1** με το συγκρότημα κλαδευτηριού **3** δημιουργεί ένα κλαδευτήρι κονταριού το οποίο έχει μήκος περίπου 2 m (6') όπως δείχνει η Εικ. D.

Για να συνδέσετε το συγκρότημα λαβής στο συγκρότημα κλαδευτηριού:

1. Ευθυγραμμίστε την αυλάκωση **18** στο εξωτερικό του άκρου σύνδεσης του συγκροτήματος λαβής **1** με το γλωσσίδι **19** στο εσωτερικό του άκρου σύνδεσης του συγκροτήματος κλαδευτηριού **3**. Βλ. Εικ. E. Σπρώξτε τα δύο τμήματα μεταξύ τους για να συνδεθούν πλήρως. Βλ. Εικ. F.
2. Περάστε το χιτώνιο με σπείρωμα **13** πάνω στο συγκρότημα κλαδευτηριού προς τα κάτω όσο είναι δυνατόν και περιστρέψτε το χιτώνιο δεξιόστροφα έως ότου σταματήσει και καλύψει πλήρως το σπείρωμα όπως δείχνει η Εικ. G.

Σύνδεση του κεντρικού κονταριού επέκτασης στο συγκρότημα κλαδευτηριού και στο συγκρότημα λαβής (Εικ. A, H)

⚠ ***ΠΡΟΕΙΔΟΠΟΙΗΣΗ:*** *Πάντα να ελέγχετε για να βεβαιώνεστε ότι το χιτώνιο έχει βιδωθεί πλήρως και ότι δεν είναι πλέον ορατό το σπείρωμα. Το μη πλήρες βίδωμα του χιτωνίου θα μπορούσε να επιφέρει αποσύνδεση των συγκροτημάτων και τη δημιουργία επικίνδυνης κατάστασης. Περιοδικά ελέγχετε τις συνδέσεις για να διασφαλίζετε ότι δεν είναι ορατές καθόλου σπείρες.*

Με την προσθήκη του κεντρικού κονταριού επέκτασης **2** στο συγκρότημα λαβής **1** και το συγκρότημα κλαδευτηριού **3** δημιουργείται ένα κλαδευτήρι κονταριού με μήκος περίπου 3 m (9') όπως δείχνει η Εικ. H.

Ανατρέξτε στην ενότητα ***Σύνδεση του συγκροτήματος κλαδευτηριού στο συγκρότημα λαβής*** για οδηγίες σχετικά με το πώς να συνδέσετε το μεσαίο συγκρότημα στο συγκρότημα λαβής και στο συγκρότημα κεφαλής κλαδευτηριού.

ΑΠΟΣΥΝΑΡΜΟΛΟΓΗΣΗ

⚠ ***ΠΡΟΕΙΔΟΠΟΙΗΣΗ: Για να μειώσετε τον κίνδυνο σοβαρού τραυματισμού, απενεργοποιήστε τη μονάδα και αφαιρέστε το πακέτο μπαταριών πριν πραγματοποιήσετε οποιεσδήποτε ρυθμίσεις ή αφαιρέσετε/εγκαταστήσετε προσαρτήματα ή αξεσουάρ.*** *Τυχόν αθέλητη εκκίνηση μπορεί να προκαλέσει τραυματισμό.*

Αποσύνδεση του συγκροτήματος κλαδευτηριού (Εικ. A, I)

⚠ ***ΠΡΟΕΙΔΟΠΟΙΗΣΗ:*** *Κοφτερή κινούμενη λεπίδα. Για να αποτρέψετε την κατά λάθος λειτουργία, βεβαιωθείτε ότι η μπαταρία έχει αποσυνδεθεί από τη λαβή και ότι το προστατευτικό κάλυμμα λεπίδας είναι στη λεπίδα πριν εκτελέσετε τους ακόλουθους χειρισμούς. Σε αντίθετη περίπτωση υπάρχει κίνδυνος πρόκλησης σοβαρού τραυματισμού.*

Όταν αποσυνδέετε τα συγκροτήματα, είτε στην περίπτωση των δύο συνδεδεμένων συγκροτημάτων είτε στην περίπτωση των τριών συγκροτημάτων, πάντα αποσυνδέετε πρώτα το συγκρότημα κλαδευτηριού **3**. Για να το κάνετε αυτό, στηρίξτε το συγκρότημα λαβής **1** στο έδαφος και πιάστε το κέντρο του συγκροτήματος κλαδευτηριού με το ένα χέρι όπως δείχνει η Εικ. I. Χρησιμοποιήστε το άλλο χέρι σας για να λασκάρετε το χιτώνιο με σπείρωμα **13** και κατόπιν τραβήξτε και ξεχωρίστε τα δύο μέρη. Επαναλάβετε αυτή τη διαδικασία αν είχε συνδεθεί και το κεντρικό κοντάρι επέκτασης.

Μεταφορά του κλαδευτηριού κονταριού (Εικ. B, J)

Πάντα αφαιρείτε το πακέτο μπαταριών **15** από τη λαβή και καλύπτετε τη λεπίδα κοπής **7** με το κάλυμμα λεπίδας **17** όταν μεταφέρετε το κλαδευτήρι κονταριού.

Φύλαξη του κλειδιού Άλεν (Εικ. A, K)

Όταν δεν χρησιμοποιείται, το κλειδί Άλεν 5 mm **14** πρέπει να αποθηκεύεται στη θέση συγκράτησης κλειδιού Άλεν **20**.

1. Τραβήξτε το κλειδί Άλεν 5 mm **14** από τη θέση συγκράτησης κλειδιού Άλεν **20** όταν θέλετε να το αφαιρέσετε.
2. Σπρώξτε το κλειδί Άλεν 5 mm **14** στη θέση συγκράτησης κλειδιού Άλεν **20** για να το φυλάξετε.

ΛΕΙΤΟΥΡΓΙΑ

Οδηγίες χρήσης

⚠ ***ΠΡΟΕΙΔΟΠΟΙΗΣΗ:*** *Τηρείτε πάντοτε τις οδηγίες ασφαλείας και τους ισχύοντες κανονισμούς.*

⚠ ***ΠΡΟΕΙΔΟΠΟΙΗΣΗ: Για να ελαττώσετε τον κίνδυνο σοβαρού προσωπικού τραυματισμού, απενεργοποιείτε το εργαλείο και αποσυνδέετε την μπαταρία πριν από την πραγματοποίηση τυχόν ρυθμίσεων ή την τοποθέτηση/ αφαίρεση προσαρτημάτων ή παρελκόμενων.*** *Η τυχαία εκκίνηση μπορεί να προκαλέσει τραυματισμό.*

Σωστή τοποθέτηση των χεριών (Εικ. L)

⚠ ***ΠΡΟΕΙΔΟΠΟΙΗΣΗ:*** *Για να μειώσετε τον κίνδυνο σοβαρού τραυματισμού,* ***ΠΑΝΤΑ*** *χρησιμοποιείτε τη σωστή τοποθέτηση των χεριών όπως δείχνει η εικόνα.*

⚠ ***ΠΡΟΕΙΔΟΠΟΙΗΣΗ:*** *Για να μειώσετε τον κίνδυνο σοβαρού τραυματισμού,* ***ΠΑΝΤΑ*** *κρατάτε σταθερά το εργαλείο σε αναμονή απότομης αντίδρασης.*

Για τη σωστή τοποθέτηση των χεριών απαιτείται ένα χέρι στην κύρια λαβή **4** και ένα χέρι στην περιοχή κρατήματος με αφρώδες υλικό **11**.

Ενεργοποίηση/ απενεργοποίηση (Εικ. A, M)

⚠ ***ΚΙΝΔΥΝΟΣ:*** *Κρατάτε τα χέρια και άλλα μέρη του σώματος μακριά από τη λεπίδα. Τυχόν επαφή με τη λεπίδα θα προκαλέσει σοβαρό τραυματισμό από κόψιμο και κίνδυνο ακρωτηριασμού.*

⚠ ***ΠΡΟΕΙΔΟΠΟΙΗΣΗ:*** *Ποτέ μην επιχειρήσετε να ασφαλίσετε ένα διακόπτη στη θέση ON (ενεργοποιημένο).*

Πάντα διασφαλίζετε σταθερή στήριξη στα πόδια σας, με ένα χέρι κρατάτε σταθερά την κύρια λαβή ενώ με το άλλο χέρι την περιοχή κρατήματος με αφρώδες υλικό, ενώ ο αντίχειρας και τα δάχτυλά σας περιβάλλουν αυτά τα μέρη.

1. Γυρίστε τον μοχλό ασφάλισης **6** προς τα εμπρός και πατήστε τη σκανδάλη **5**.

2. Η λεπίδα κοπής 7 θα πραγματοποιήσει έναν κύκλο κοπής. Όταν ολοκληρωθεί αυτός ο κύκλος, πρέπει να ελευθερώσετε τη σκανδάλη 5.

3. Για να πραγματοποιήσετε επανειλημμένες κοπές, συνεχίστε να κρατάτε πατημένο τον μοχλό ασφάλισης 6 και πιέζετε τη σκανδάλη 5 επανειλημμένα.

4. Για να απενεργοποιήσετε το εργαλείο, ελευθερώστε τη σκανδάλη 5 και τον μοχλό ασφάλισης 6.

Περιστροφή της κεφαλής κλαδευτηριού (Εικ. N)

Η κεφαλή κλαδευτηριού μπορεί να περιστραφεί 180° και να ασφαλίσει σε επτά διαφορετικές θέσεις μέσα σε αυτό το εύρος. Φοράτε γάντια για να αποφύγετε να τραυματιστείτε από συμπίεση, μην πιάνετε τη λεπίδα.

ΠΡΟΕΙΔΟΠΟΙΗΣΗ: ΑΦΑΙΡΕΣΤΕ ΤΗΝ ΜΠΑΤΑΡΙΑ *πριν επιχειρήσετε να περιστρέψετε την κεφαλή κλαδευτηριού. Βεβαιωθείτε ότι η κεφαλή κλαδευτηριού έχει ασφαλίσει στη θέση της πριν τη λειτουργία.*

Για να περιστρέψετε την κεφαλή κλαδευτηριού

1. Με το ένα χέρι να κρατά σταθερά την κεφαλή κλαδευτηριού, χρησιμοποιήστε το άλλο χέρι για να πατήσετε το κουμπί ασφάλισης περιστροφής 10 και περιστρέψτε το περίβλημα κινητήρα για να περιστραφεί η κεφαλή κλαδευτηριού.

2. Ασφαλίστε την κεφαλή κλαδευτηριού σε μία από τις επτά θέσεις λειτουργίας, όπως δείχνει η Εικ. N. Για να ασφαλίσετε την κεφαλή κλαδευτηριού στη θέση της, ελευθερώστε το κουμπί ασφάλισης περιστροφής 10. Ελέγξτε για να βεβαιωθείτε ότι η κεφαλή κλαδευτηριού έχει ασφαλίσει στη θέση της προσπαθώντας να μετακινήσετε το περίβλημα κινητήρα. Αν δεν έχει ασφαλίσει, περιστρέψτε το ως την πλησιέστερη θέση ασφάλισης.

Γάντζος αφαίρεσης κλαδιών (Εικ. A)

⚠ ***ΠΡΟΣΟΧΗ:*** *Ο γάντζος αφαίρεσης κλαδιών δεν είναι άγκιστρο ζώνης.*

Το κλαδευτήρι κονταριού περιλαμβάνει ένα γάντζο αφαίρεσης κλαδιών 9 που σκοπό έχει να βοηθά στην απομάκρυνση κλαδιών μικρού έως μέτριου μεγέθους μετά το κλάδεμά τους.

Περιποίηση/κλάδεμα με το κλαδευτήρι κονταριού (Εικ. A, O)

⚠ ***ΚΙΝΔΥΝΟΣ:*** *Κρατάτε τα χέρια και άλλα μέρη του σώματος μακριά από τη λεπίδα. Τυχόν επαφή με τη λεπίδα θα προκαλέσει σοβαρό τραυματισμό.*

⚠ ***ΠΡΟΕΙΔΟΠΟΙΗΣΗ:*** *Για να προστατευτείτε από τραυματισμούς, προσέξτε τα ακόλουθα:*

- *Διαβάστε το εγχειρίδιο οδηγιών πριν από τη χρήση. Φυλάξτε το εγχειρίδιο οδηγιών.*
- *Ελέγχετε το δένδρο και τα κλαδιά για ξένα αντικείμενα όπως κρυμμένα σύρματα ή φράχτες πριν από κάθε χρήση.*
- *Μην τεντώνεστε υπερβολικά.*
- *Μη χρησιμοποιείτε το εργαλείο σε υγρές συνθήκες.*

⚠ ***ΠΡΟΣΟΧΗ:*** *Μη χρησιμοποιείτε τη λεπίδα για να κόβετε κλαδιά πάχους μεγαλύτερου από 38 mm (1,5"). Χρησιμοποιείτε το κλαδευτήρι μόνο για να κόβετε κλαδιά διαμέτρου μικρότερης από 38 mm (1,5").*

ΣΗΜΑΝΤΙΚΟ: Ποτέ μη χρησιμοποιήσετε ένα κλαδευτήρι κονταριού το οποίο έχει υποστεί ζημιά ή έχει ρυθμιστεί λανθασμένα ή δεν έχει συναρμολογηθεί πλήρως και σταθερά. Βεβαιώνεστε ότι η λεπίδα κοπής 7 σταματά να κινείται όταν ελευθερώνετε τη σκανδάλη. Ποτέ μη ρυθμίσετε τη λεπίδα κοπής 7 με τον κινητήρα σε λειτουργία ή με την μπαταρία συνδεδεμένη.

⚠ ***ΠΡΟΕΙΔΟΠΟΙΗΣΕΙΣ:***

- ***Ποτέ μη στέκεστε κάτω από την κλάρα που κόβετε.*** *Λαμβάνετε πάντα θέση έξω από τη διαδρομή πτώσης των κομμένων τμημάτων.*
- ***Φοράτε πάντοτε προστατευτικό εξοπλισμό για το κεφάλι, τα μάτια, τα πόδια και το σώμα.*** *Η χρήση προστασίας σώματος βοηθά στη μείωση του κινδύνου τραυματισμού κατά τη χρήση αυτής της μονάδας.*
- ***Πάντα χρησιμοποιείτε και τα δύο χέρια όταν χρησιμοποιείτε το κλαδευτήρι εκτεταμένης ακτίνας δράσης.*** *Κρατάτε το κλαδευτήρι εκτεταμένης ακτίνας δράσης και με τα δύο χέρια, για να αποφύγετε απώλεια ελέγχου.*
- ***Ποτέ μη στέκεστε πάνω σε κινητή σκάλα ή σε άλλο ασταθές υποστήριγμα ενώ χρησιμοποιείτε το κλαδευτήρι κονταριού.*** *Πάντα αποφεύγετε οποιαδήποτε θέση μπορεί να σας κάνει να χάσετε την ισορροπία σας και να προκαλέσει σοβαρό τραυματισμό.*
- ***Κρατάτε άλλα άτομα τουλάχιστον 15 m (50') μακριά από την περιοχή εργασίας.*** *Παράγοντες που αποσπούν την προσοχή μπορεί να σας κάνουν να χάσετε τον έλεγχο.*
- ***Κίνδυνος θανάτου από ηλεκτροπληξία.*** *Για να αποτρέψετε ηλεκτροπληξία, μη χρησιμοποιείτε το εργαλείο εντός 15 m (50') από εναέρια ηλεκτροφόρα καλώδια. Πάντα ελέγχετε τη γύρω περιοχή για αθέατα ηλεκτροφόρα καλώδια.*
- ***Μην κρατάτε τη λαβή διακόπτη του κλαδευτηριού κονταριού πάνω από το ύψος του ώμου σας.***

Θέση εργασίας (Εικ. L)

Διατηρήστε τη σωστή θέση και ισορροπία και μην κάνετε μεγάλες κινήσεις. Φοράτε προστατευτικά γυαλιά ασφαλείας, αντιολισθητικά υποδήματα, καθώς και γάντια όταν κλαδεύετε. Κρατάτε το εργαλείο σταθερά. Κρατάτε πάντα το κλαδευτήρι όπως δείχνει η Εικ. L. Ανατρέξτε στην ενότητα ***Σωστή τοποθέτηση των χεριών*** για περισσότερες πληροφορίες. Ποτέ μην κρατάτε το εργαλείο από τις λεπίδες.

1. Τοποθετήστε το κλαδί που θέλετε να κόψετε ανάμεσα στη λεπίδα κοπής 7 και τη σταθερή λεπίδα 8.

2. Γυρίστε τον μοχλό ασφάλισης 6 προς τα εμπρός και πατήστε τη σκανδάλη 5.

3. Η λεπίδα κοπής 7 θα πραγματοποιήσει έναν κύκλο κοπής και θα αποκόψει το κλαδί.

4. Ελευθερώστε τη σκανδάλη.

ΣΗΜΕΙΩΣΗ: Αν πρέπει να κόψετε και άλλα κλαδιά, διαδοχικά, μπορείτε να κρατήσετε πατημένο τον διακόπτη ασφάλισης 6 και κατόπιν να πατάτε τη σκανδάλη 5 όπως χρειάζεται. Διαφορετικά, επαναλάβετε τα βήματα 1-4.

ΣΥΝΤΗΡΗΣΗ

Το ηλεκτρικό εργαλείο της σχεδιάστηκε για να λειτουργεί επί μεγάλο χρονικό διάστημα με ελάχιστη συντήρηση. Η συνεχής ικανοποιητική λειτουργία εξαρτάται από τη σωστή φροντίδα του εργαλείου και τον τακτικό καθαρισμό.

⚠ ***ΠΡΟΕΙΔΟΠΟΙΗΣΗ: Για να ελαττώσετε τον κίνδυνο σοβαρού προσωπικού τραυματισμού, απενεργοποιείτε το εργαλείο και αποσυνδέετε την μπαταρία πριν από την πραγματοποίηση τυχόν ρυθμίσεων ή την τοποθέτηση/αφαίρεση προσαρτημάτων ή παρελκόμενων.*** *Η τυχαία εκκίνηση μπορεί να προκαλέσει τραυματισμό.*

Ο φορτιστής και το πακέτο μπαταριών δεν επιδέχονται σέρβις.

Ανατρέξτε στο οπισθόφυλλο αυτού του εγχειριδίου για πληροφορίες επικοινωνίας με κέντρο σέρβις, ή επισκεφθείτε τον ιστότοπο **www.2helpu.com**.

Αφαίρεση και εγκατάσταση λεπίδας (Εικ. P)

⚠ ***ΚΙΝΔΥΝΟΣ: Για να μειώσετε τον κίνδυνο σοβαρού τραυματισμού, απενεργοποιείτε τη μονάδα και αφαιρείτε το πακέτο μπαταριών πριν πραγματοποιήσετε οποιεσδήποτε ρυθμίσεις και πριν αφαιρέσετε/ τοποθετήσετε προσαρτήματα ή αξεσουάρ.*** *Τυχόν αθέλητη εκκίνηση μπορεί να προκαλέσει σοβαρό τραυματισμό.*

⚠ ***ΚΙΝΔΥΝΟΣ: ΚΙΝΔΥΝΟΣ ΤΡΑΥΜΑΤΙΣΜΟΥ.*** *ΟΤΑΝ ΕΠΑΝΑΣΥΝΑΡΜΟΛΟΓΕΙΤΕ ΤΟ ΣΥΣΤΗΜΑ ΛΕΠΙΔΩΝ, ΒΕΒΑΙΩΘΕΙΤΕ ΟΤΙ ΚΑΘΕ ΕΞΑΡΤΗΜΑ ΕΧΕΙ ΕΠΑΝΕΓΚΑΤΑΣΤΑΘΕΙ ΣΩΣΤΑ, ΟΠΩΣ ΠΕΡΙΓΡΑΦΕΤΑΙ ΠΑΡΑΚΑΤΩ. Η ΑΚΑΤΑΛΛΗΛΗ ΤΟΠΟΘΕΤΗΣΗ ΤΗΣ ΛΕΠΙΔΑΣ Ή ΑΛΛΩΝ ΕΞΑΡΤΗΜΑΤΩΝ ΤΟΥ ΣΥΣΤΗΜΑΤΟΣ ΛΕΠΙΔΑΣ ΜΠΟΡΕΙ ΝΑ ΠΡΟΚΑΛΕΣΕΙ ΣΟΒΑΡΟ ΤΡΑΥΜΑΤΙΣΜΟ.*

⚠ ***ΠΡΟΕΙΔΟΠΟΙΗΣΗ:*** *Χρησιμοποιείτε γάντια και κατάλληλη προστασία ματιών. Προσέχετε τις αιχμηρές ακμές της λεπίδας.*

Ανταλλακτικές λεπίδες διατίθενται στο πλησιέστερο τοπικό σας εξουσιοδοτημένο κέντρο σέρβις.

Αυτό το ηλεκτρικό κλαδευτήρι χρειάζεται ανταλλακτική λεπίδα DCMPPRB1-QZ.

1. Αφαιρέστε την μπαταρία.
2. Φοράτε κατάλληλη προστασία ματιών και γάντια και προσέχετε να μην κοπείτε.
3. Τοποθετήστε το προϊόν πάνω σε ομαλή, οριζόντια επιφάνεια.
4. Χρησιμοποιώντας το παρεχόμενο κλειδί Άλεν **14** λασκάρετε και αφαιρέστε τη στερεωμένη βίδα λεπίδας **21** και το παξιμάδι **22** όπως δείχνει η Εικ. P.
5. Γυρίστε το προϊόν από την άλλη του πλευρά.
6. Χρησιμοποιώντας το κλειδί Άλεν **14** αφαιρέστε τη βίδα **23** και το παξιμάδι **24** της λεπίδας κοπής όπως δείχνει η Εικ. P.
7. Αφαιρέστε τη λεπίδα κοπής **7** όπως δείχνει η Εικ. P.
8. Εγκαταστήστε την καινούργια λεπίδα κοπής.

ΣΗΜΕΙΩΣΗ: Βεβαιωθείτε ότι η αιχμή κοπής είναι στραμμένη προς τη σταθερή λεπίδα κοπής όπως δείχνει η Εικ. P.

9. Περάστε τη βίδα λεπίδας κοπής **23** και τη βίδα σταθερής λεπίδας **21** μέσα από τη λεπίδα κοπής και τη βάση βίδας **25** μέσα στο παξιμάδι τους **24**, **22**.
10. Χρησιμοποιήστε το κλειδί Άλεν για να σφίξετε πλήρως τη βίδα λεπίδας κοπής **23**.
11. Χρησιμοποιήστε το κλειδί Άλεν **14** για να σφίξετε πλήρως τη βίδα σταθερής λεπίδας **21** όπως δείχνει η Εικ. P.

Συντήρηση της λεπίδας (Εικ. Q)

⚠ ***ΠΡΟΕΙΔΟΠΟΙΗΣΗ:*** *Χρησιμοποιείτε γάντια και κατάλληλη προστασία των ματιών ενώ αφαιρείτε, ακονίζετε και εγκαθιστάτε τη λεπίδα.*

Οι λεπίδες κοπής είναι κατασκευασμένες από υψηλής ποιότητας σκληρυμένο χάλυβα και με κανονική χρήση δεν θα χρειαστούν νέο ακόνισμα. Ωστόσο, αν χτυπήσετε κατά λάθος ένα φράκτη από συρματόπλεγμα, πέτρες, γυαλί ή άλλα σκληρά αντικείμενα, μπορεί να δημιουργηθεί μια εγκοπή στη λεπίδα. Δεν χρειάζεται να αφαιρέσετε αυτή την εγκοπή εφόσον δεν επηρεάζει την κίνηση της λεπίδας. Αν σας πέσει το κοπτικό, επιθεωρήστε το προσεκτικά για ζημιές. Αν έχει λυγίσει η λεπίδα, ραγίσει το περίβλημα ή σπάσει οι λαβές ή αν δείτε οποιοδήποτε άλλο πρόβλημα που μπορεί να επηρεάσει τη λειτουργία του εργαλείου, επικοινωνήστε με το τοπικό σας εξουσιοδοτημένο κέντρο σέρβις για επισκευές, πριν θέσετε πάλι το εργαλείο σε χρήση.

1. Αφαιρέστε την μπαταρία.
2. Αφαιρέστε τη λεπίδα από το ηλεκτρικό κλαδευτήρι. Δείτε τις οδηγίες για ***Αφαίρεση και εγκατάσταση της λεπίδας***.
3. Φοράτε κατάλληλη προστασία ματιών και γάντια και προσέχετε να μην κοπείτε.
4. Στερεώστε τη λεπίδα **7** σε μια μέγγενη **26** όπως δείχνει η Εικ. Q.
5. Λιμάρετε προσεκτικά την αιχμή κοπής **27** της λεπίδας κοπής χρησιμοποιώντας μια λίμα με λεπτά δόντια **28** (δεν συμπεριλαμβάνεται) ή μια πέτρα ακονίσματος (δεν συμπεριλαμβάνεται), διατηρώντας τη γωνία της αρχικής κοπτικής αιχμής.
6. Ελέγξτε την αιχμή της σταθερής λεπίδας και αφαιρέστε τυχόν γρέζια χρησιμοποιώντας μια λίμα με λεπτά δόντια.
7. Εγκαταστήστε την ακονισμένη λεπίδα κοπής όπως περιγράφεται στην ενότητα ***Αφαίρεση και εγκατάσταση της λεπίδας***.

Λίπανση της λεπίδας (Εικ. A)

1. Μετά τη χρήση, αφαιρέστε την μπαταρία **15**.
2. Απλώστε προσεκτικά στις εκτεθειμένες λεπίδες ένα διαλυτικό ρητινών.

Φύλαξη (Εικ. A)

1. Μετά τη χρήση, αφαιρέστε την μπαταρία **15** και εγκαταστήστε το κάλυμμα λεπίδας.
2. Κρατώντας τα χέρια σας μακριά από τη λεπίδα, και φυλάξτε το εργαλείο σε μια ξηρή θέση, μακριά από παιδιά.

Καθαρισμός

⚠ ***ΠΡΟΕΙΔΟΠΟΙΗΣΗ:*** *Φυσήξτε βρομιές και σκόνη από το κύριο περίβλημα με ξηρό αέρα όποτε βλέπετε να συλλέγονται ακαθαρσίες μέσα και γύρω από τα ανοίγματα αερισμού. Φοράτε εγκεκριμένη προστασία ματιών και εγκεκριμένη μάσκα προστασίας από τη σκόνη όταν εκτελείτε αυτή τη διαδικασία.*

⚠ ***ΠΡΟΕΙΔΟΠΟΙΗΣΗ:*** *Κίνδυνος ηλεκτροπληξίας και μηχανικός κίνδυνος. Αφαιρείτε την μπαταρία πριν από καθαρισμό.*

⚠ ***ΠΡΟΕΙΔΟΠΟΙΗΣΗ:*** *Για να εξασφαλίσετε την ασφαλή και αποδοτική λειτουργία της ηλεκτρικής συσκευής, πάντα διατηρείτε τη συσκευή και τα ανοίγματα αερισμού της σε καθαρή κατάσταση.*

⚠ ***ΠΡΟΕΙΔΟΠΟΙΗΣΗ:*** *Ποτέ μη χρησιμοποιήσετε διαλύτες ή άλλα σκληρά χημικά για τον καθαρισμό των μη μεταλλικών εξαρτημάτων του εργαλείου. Τα χημικά αυτά μπορεί να εξασθενήσουν τα υλικά που χρησιμοποιούνται σ΄ αυτά τα εξαρτήματα. Χρησιμοποιείτε ένα πανί που έχετε υγράνει ελαφρά μόνο με νερό και ήπιο απορρυπαντικό. Ποτέ μην αφήσετε οποιοδήποτε υγρό να εισέλθει στο εργαλείο. Ποτέ μη βυθίσετε οποιοδήποτε μέρος του εργαλείου σε υγρό.*

Μπορείτε να καθαρίζετε τα ανοίγματα αερισμού χρησιμοποιώντας μια στεγνή και μαλακή μη μεταλλική βούρτσα και/ή μια κατάλληλη ηλεκτρική συσκευή καθαρισμού με αναρρόφηση. Μη χρησιμοποιείτε νερό ή οποιοδήποτε καθαριστικό διάλυμα. Φοράτε εγκεκριμένη προστασία ματιών και μια εγκεκριμένη μάσκα κατά της σκόνης.

Προαιρετικά αξεσουάρ

⚠ ***ΠΡΟΕΙΔΟΠΟΙΗΣΗ:*** *Επειδή τα αξεσουάρ, εκτός αυτών που προσφέρει η DEWALT, δεν έχουν δοκιμαστεί με αυτό το προϊόν, η χρήση τέτοιων αξεσουάρ με αυτό το εργαλείο θα μπορούσε να είναι επικίνδυνη. Για να μειώσετε τον κίνδυνο τραυματισμού, με αυτό το προϊόν πρέπει να χρησιμοποιούνται μόνο αξεσουάρ που συνιστά η DEWALT .*

Για περισσότερες πληροφορίες σχετικά με τα κατάλληλα αξεσουάρ, συμβουλευτείτε το τοπικό σας κατάστημα.

Ένας προαιρετικός ιμάντας ώμου είναι διαθέσιμος για αγορά, με αριθμό εξαρτήματος N502343.

Προστασία του περιβάλλοντος

Τα προϊόντα/οι μπαταρίες μπορούν να ανακυκλωθούν, αλλά αν φέρουν τη σήμανση διαγραμμένου κάδου απορριμμάτων, δεν πρέπει να απορριφθούν στα κανονικά οικιακά απορρίμματα. Χρησιμοποιήστε τις μπαταρίες μέχρι να εξαντληθούν πλήρως και διαχωρίστε τις από το προϊόν. Επίσης διαχωρίστε τυχόν φωτεινές πηγές από το προϊόν, αν αυτό είναι εφικτό. Αποτελεί ευθύνη σας ως χρήστη να διαγράψετε τυχόν προσωπικά δεδομένα από το προϊόν. Κατόπιν παραδώστε τα απόβλητα σε επίσημο κέντρο συλλογής αποβλήτων ή σε συμμετέχοντα έμπορο, που συχνά θα τα δεχθεί χωρίς χρέωση. Η συσκευασία θα πρέπει να απορριφθεί με βάση τη σήμανση κωδικού υλικού που φέρει. Οι οδηγίες χρήσης και ασφάλειας θα πρέπει να απορριφθούν μόνον όταν δεν χρησιμοποιείται πλέον το αντίστοιχο προϊόν το οποίο αφορούν.

Ζητήστε την καθοδήγηση της τοπικής σας κοινοτικής/δημοτικής αρχής στο θέμα της διαχείρισης αποβλήτων. Για περισσότερες πληροφορίες, επισκεφθείτε το **www.2helpU.com** και σαρώστε τον παραπάνω κωδικό QR.

Australia / New Zealand	Tel: Aust Tel: NZ	1800 338 002 0800 339 258	www.dewalt.com.au www.dewalt.co.nz support@dewalt.au support@dewalt.co.nz
Belgique et Luxembourg België en Luxemburg	Tel: NL Tel: FR	32 15 47 37 63 32 15 47 37 64	www.dewalt.be support@dewalt.be support@dewalt.be.fr
Danmark	Tel:	70 20 15 10	www.dewalt.dk support@dewalt.dk
Deutschland	Tel:	06126-21-0	www.dewalt.de support@dewalt.de
Ελλάς	Τηλ:	00302108981616	www.dewalt.gr support@dewalt.gr
España	Tel:	934 797 400	www.dewalt.es support@dewalt.es
France	Tel:	04 72 20 39 20	www.dewalt.fr support@dewalt.fr
Schweiz, Suisse, Svizzera	Tel:	044 - 755 60 70	www.dewalt.ch support@dewalt.ch.de support@dewalt.ch.fr support@dewalt.ch.it
Ireland	Tel:	00353-2781800	www.dewalt.ie support@dewalt.ie
Italia	Tel:	800-014353 39 039-9590200	www.dewalt.it support@dewalt.it
Nederlands	Tel:	31 164 283 063	www.dewalt.nl support@dewalt.nl
Norge	Tel:	45 25 13 00	www.dewalt.no support@dewalt.no
Österreich	Tel:	01 - 66116 - 0	www.dewalt.at support@dewalt.at
Portugal	Tel:	+351 214667500	www.dewalt.pt support@dewalt.pt
Suomi	Puh:	010 400 4333	www.dewalt.fi support@dewalt.fi
Sverige	Tel:	031 68 61 60	www.dewalt.se support@dewalt.se
Türkiye	Tel:	+90 216 665 2900	tr.dewalt.global support@dewalt.com.tr
United Kingdom	Tel:	(+44) (0)1753 260094	www.dewalt.co.uk support@dewalt.co.uk
Middle East Africa	Tel:	971 4 812 7400	www.dewalt.ae support@dewalt.ae