Dansk *(oversat fra original brugsvejledning)*	3
Deutsch *(Übersetzung der Originalanweisung)*	11
English ***(original instructions)***	20
Español *(traducido de las instrucciones originales)*	27
Français *(traduction de la notice d'instructions originale)*	35
Italiano *(tradotto dalle istruzioni originali)*	43
Nederlands *(vertaald vanuit de originele instructies)*	51
Norsk *(oversatt fra de originale instruksjonene)*	60
Português *(traduzido das instruções originais)*	67
Suomi *(käännetty alkuperäisestä käyttöohjeesta)*	75
Svenska *(översatt från de ursprungliga instruktionerna)*	83
Türkçe *(orijinal talimatlardan çevrilmiştir)*	91
Ελληνικά *(μετάφραση από τις πρωτότυπες οδηγίες)*	99

www.DEWALT.eu

DCMBBL800

EU: Stanley Black & Decker Deutschland GmbH | Richard-Klinger-Straße 11 65510, Idstein, Germany
UK: Stanley Black & Decker UK Limited | Meadowfield Avenue, Spennymoor, DL16 6YJ, England

Fig. A

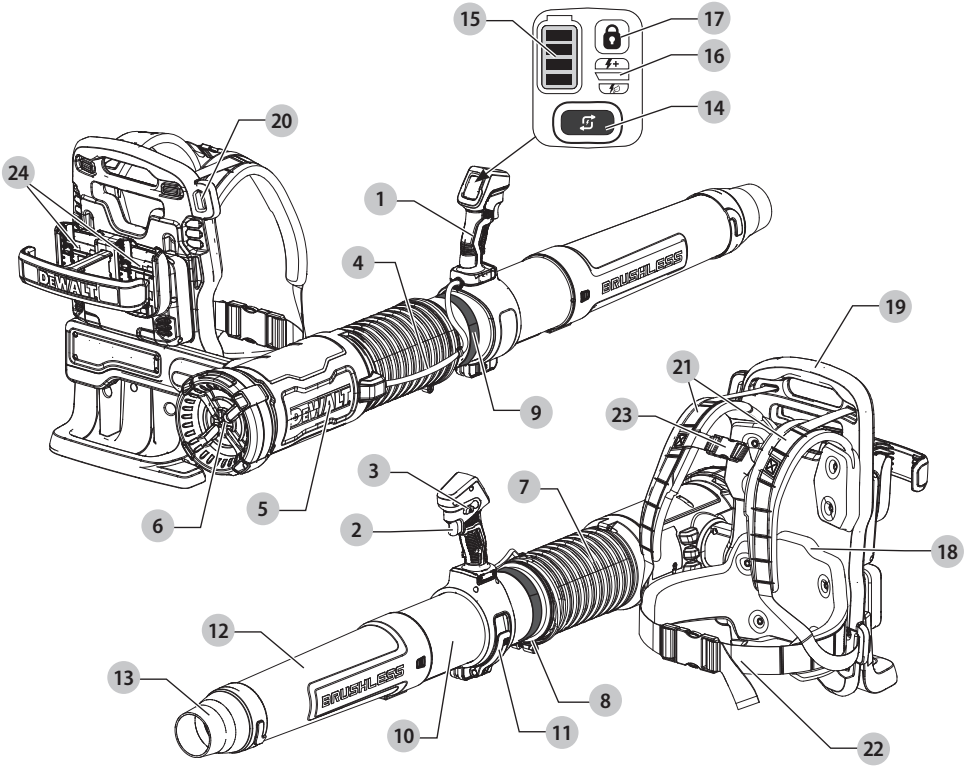

Fig. B

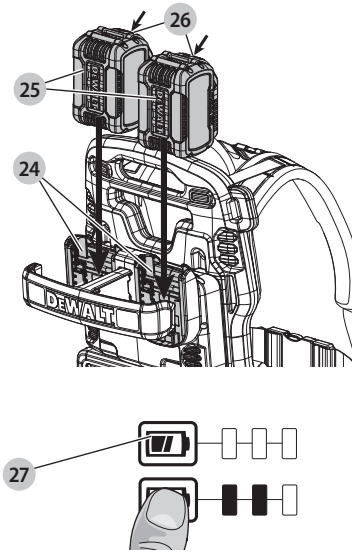

Fig. C

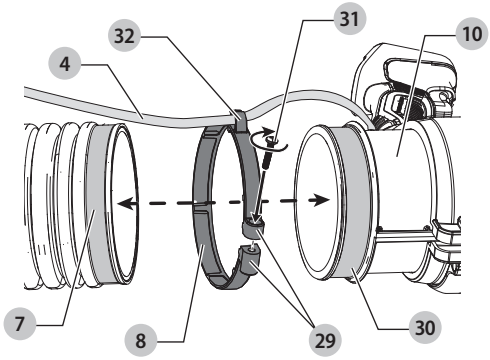

Copyright DEWALT

Fig. D

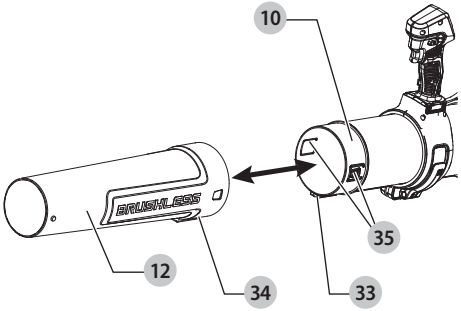

Fig. E

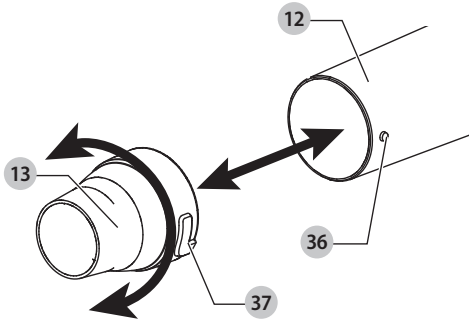

Fig. F

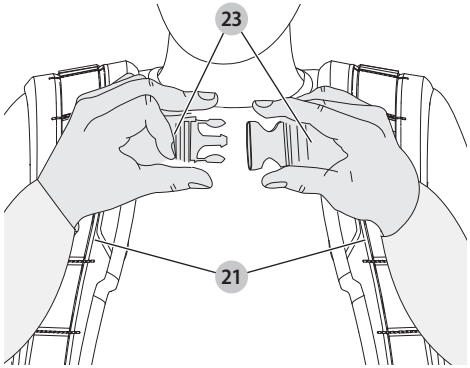

Fig. G

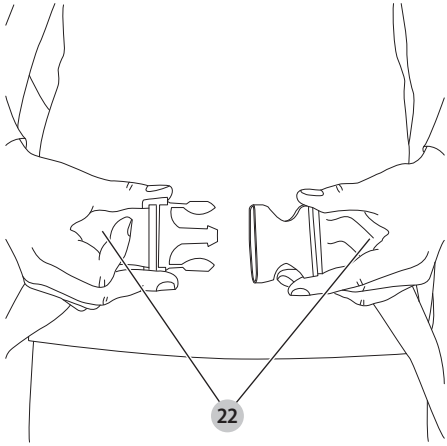

Fig. H

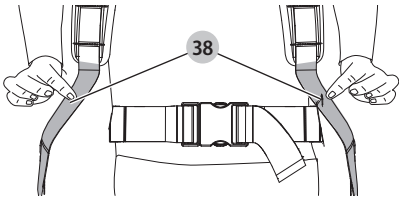

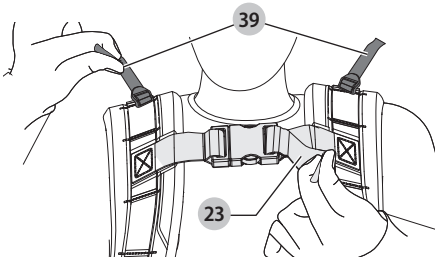

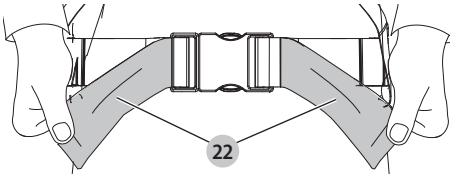

Fig. I

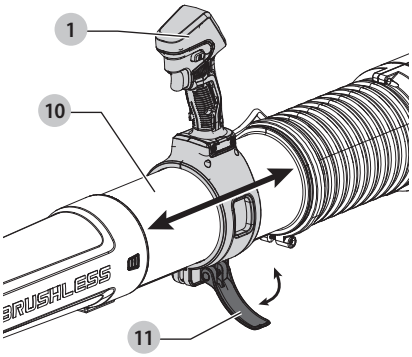

Fig. J

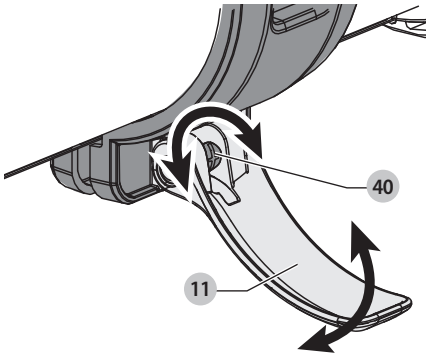

Fig. K

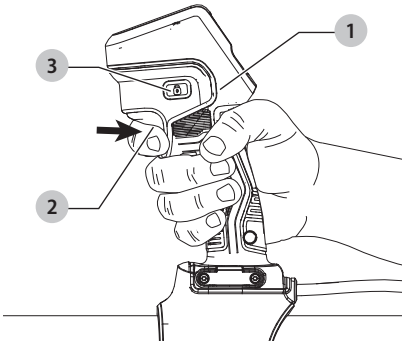

Fig. L

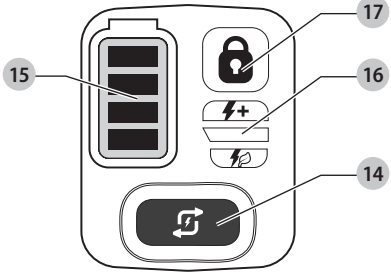

Fig. M

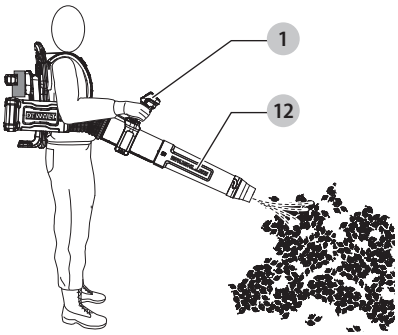

Fig. N

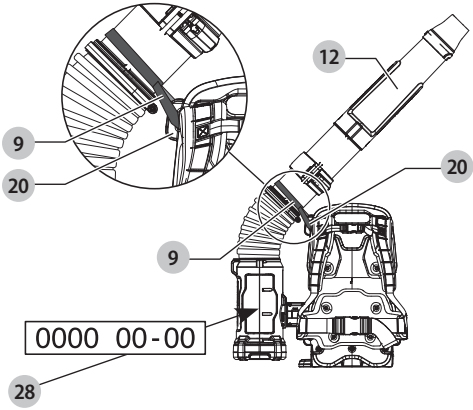

54V RYGSÆKBLÆSER DCMBBL800

Dokumenter tilgængelige online

www.2helpU.com/DoC/ eller
www.2helpU.com/DoC/index/xxx*

*For direkte adgang skal du erstatte "xxx" med produktets modelnummer, som er angivet på produktets typeskilt eller emballage.

- Betjeningsvejledning
- Overensstemmelseserklæring (DoC)
- Produktemissionsdata (PED): Information om støj, vibrationer og støv (gælder ikke for alle produkter)

ADVARSEL: Læs alle sikkerhedsadvarsler, instruktioner, illustrationer og specifikationer i denne vejledning, herunder afsnittene om batteri og oplader, som findes i en original værktøjsvejledning, eller den separate vejledning til batterier og opladere. *Vejledninger kan fås ved at kontakte kundeservice (se bagsiden af denne vejledning).*

Tekniske data

		DCMBBL800
Spænding	V_{DC}	54
Type		1
Batteritype		Li-ion
Lufthastighed	km/t	257
Luftvolumen	m^3/min	24,2
Vægt (uden batteripakke)	kg	8,9

Definitioner: Sikkerhedsråd

Nedenstående definitioner beskriver sikkerhedsniveauet for hvert signalord. Læs vejledningen og læg mærke til disse symboler.

FARE: *Angiver en overhængende farlig situation, der - hvis den ikke undgås -* ***vil*** *resultere i* ***dødsfald eller alvorlig personskade****.*

ADVARSEL: *Angiver en mulig farlig situation, der - hvis den ikke undgås -* ***kan*** *resultere i* ***dødsfald eller alvorlig personskade****.*

FORSIGTIG: *Angiver en mulig farlig situation, der - hvis den ikke undgås -* ***kan*** *resultere i* ***mindre eller moderat personskade****.*

BEMÆRK: *Angiver en handling, der* ***ikke er forbundet med personskade****, men som - hvis den ikke undgås -* ***kan*** *resultere i* ***ejendomsskade****.*

Betyder fare for elektrisk stød.

Betyder risiko for brand.

GENERELLE SIKKERHEDSADVARSLER FOR ELVÆRKTØJER

ADVARSEL: Læs alle sikkerhedsadvarsler, instruktioner, illustrationer og specifikationer, der følger med dette elværktøj. *Manglende overholdelse af alle nedenstående instruktioner kan medføre elektrisk stød, brand og/eller alvorlig personskade.*

GEM ALLE ADVARSLER OG INSTRUKTIONER TIL SENERE BRUG

Termen "elværktøj" i advarslerne refererer til dit elektroniske (ledning) eller batteribetjente (trådløse) elværktøj.

1) Sikkerhed i Arbejdsområdet

a) ***Sørg for, at arbejdsområdet er rent og godt oplyst.*** *Rodede eller mørke områder giver anledning til ulykker.*

b) ***Undlad at benytte elektrisk værktøj i en eksplosionsfarlig atmosfære, som f.eks. ved tilstedeværelsen af brændbare væsker, gasser eller støv.*** *Elværktøj danner gnister, der kan antænde støv eller dampe.*

c) ***Hold børn og omkringstående på afstand, når der anvendes elektrisk værktøj.*** *Distraktioner kan medføre, at du mister kontrollen.*

2) Elektrisk Sikkerhed

a) ***Stik på elektrisk værktøj skal passe til stikkontakten. Stikket må aldrig modificeres på nogen måde. Undlad at bruge adapterstik sammen med jordforbundet elektrisk værktøj.*** *Umodificerede stik og dertil passende stikkontakter reducerer risikoen for elektrisk stød.*

b) ***Undgå kropskontakt med jordforbundne overflader, såsom rør, radiatorer, komfurer og køleskabe.*** *Der er øget risiko for elektrisk stød, hvis din krop er jordforbundet.*

c) ***Undlad at udsætte elektrisk værktøj for regn eller våde forhold.*** *Hvis der trænger vand ind i et elektrisk værktøj, øges risikoen for elektrisk stød.*

d) ***Undlad at udsætte ledningen for overlast. Brug aldrig ledningen til at bære, trække værktøjet eller trække det ud af stikkontakten. Hold ledningen borte fra varme, olie, skarpe kanter og bevægelige dele.*** *Beskadigede eller sammenfiltrede ledninger øger risikoen for elektrisk stød.*

e) ***Når elektrisk værktøj benyttes udendørs, skal der anvendes en forlængerledning, som er egnet til udendørs brug.*** *Brug af en ledning, der er egnet til udendørs brug, reducerer risikoen for elektrisk stød.*

f) ***Hvis det ikke kan undgås at betjene et elektrisk værktøj i et fugtigt område, benyt en strømforsyning, der er beskyttet af en fejlstrømsafbryder.*** *Ved at benytte en fejlstrømsafbryder reduceres risikoen for elektrisk stød.*

3) Personlig Sikkerhed

a) ***Vær opmærksom, pas på hvad du foretager dig, og brug sund fornuft, når du benytter et elektrisk værktøj. Betjen ikke værktøjet, hvis du er træt, påvirket af narkotika, alkohol eller medicin.*** *Et øjebliks uopmærksomhed under anvendelse af et elektrisk værktøj kan forårsage alvorlig personskade.*

b) ***Brug personligt sikkerhedsudstyr. Bær altid beskyttelsesbriller.*** *Sikkerhedsudstyr, såsom støvmaske, skridsikre sikerhedssko, sikkerhedshjelm eller høreværn, brugt når omstændighederne foreskriver det, reducerer omfanget af personskader.*

c) ***Undgå utilsigtet start. Sørg for, at der er slukket for kontakten, inden værktøjet tilsluttes en strømkilde og/eller batterienhed, samles op eller bæres.*** *Når elektrisk værktøj bæres med fingeren på kontakten eller tilsluttes, når kontakten er tændt, giver det anledning til ulykker.*

d) ***Fjern eventuelle justerings- eller skruenøgler, før det elektriske værktøj startes.*** *En skruenøgle eller anden nøgle, der bliver siddende på en roterende del af elektrisk værktøj, kan give anledning til personskade.*

e) ***Undlad at række for langt. Hold hele tiden en god fodstilling og balance.*** *Dette giver bedre kontrol af det elektriske værktøj, når uventede situationer opstår.*

f) ***Bær hensigtsmæssig påklædning. Bær ikke løst tøj eller smykker. Hold dit hår og tøj væk fra bevægelige dele.*** *Løstsiddende tøj, smykker eller langt hår kan blive fanget i bevægelige dele.*

g) ***Hvis der anvendes støvudsugnings- eller støvopsamlingsudstyr, skal dette tilsluttes og anvendes rigtigt.*** *Anvendelse af støvopsamlingsudstyr kan begrænse farer forårsaget af støv.*

h) ***Lad ikke erfaringer fra hyppig brug af værktøjer medføre, at du bliver selvtilfreds og ignorerer sikkerhedsprincipperne for værktøjerne.*** *En skødesløs handling kan forårsage alvorlig skade i en brøkdel af et sekund.*

4) Anvendelse og Vedligeholdelse af Elektrisk Værktøj

a) ***Undlad at bruge magt over for det elektriske værktøj. Brug det værktøj, der er bedst egnet til det arbejde, der skal udføres.*** *Værktøjet vil klare opgaven bedre og mere sikkert med den ydelse, som det er beregnet til.*

b) ***Undlad at benytte elektrisk værktøj, hvis kontakten ikke tænder og slukker for det.*** *Alt elektrisk værktøj, der ikke kan kontrolleres med kontakten, er farligt og skal repareres.*

c) ***Træk stikket ud af stikkontakten og/eller batterienheden, hvis aftagelig, fra det elektriske værktøj, før det elektriske værktøj justeres, dets tilbehør udskiftes, eller det stilles til opbevaring.*** *Sådanne forebyggende sikkerhedsforanstaltninger mindsker risikoen for, at værktøjet startes utilsigtet.*

d) ***Opbevar elektrisk værktøj uden for rækkevidde af børn, og tillad ikke personer, som ikke er bekendt med dette elektriske værktøj eller disse instruktioner, at betjene værktøjet.*** *Elektrisk værktøj er farligt i hænderne på personer, som ikke er instrueret i brugen deraf.*

e) ***Vedligeholdelse af elektrisk værktøj. Undersøg om bevægelige dele sidder skævt, binder eller er gået itu såvel som andre forhold, der kan påvirke betjeningen af værktøjet. Hvis det elektriske værktøj er beskadiget, skal det repareres før brug.*** *Mange ulykker er forårsaget af dårligt vedligeholdt værktøj.*

f) ***Hold skæreværktøj skarpe og rene.*** *Ordentligt vedligeholdt skæreværktøj med skarpe skærekanter har mindre tilbøjelighed til at binde og er lettere at styre.*

g) ***Brug elektrisk værktøj, tilbehør, bor, osv. i overensstemmelse med disse instruktioner, idet der tages hensyn til arbejdsforholdene og den opgave, som skal udføres.*** *Brug af elektrisk værktøj til andre opgaver end dem, det er beregnet til, kan resultere i en farlig situation.*

h) ***Hold håndtag og håndtagsflader tørre, rene og fri for olie og smørelse.*** *Glatte håndtag og gribeflader giver ikke mulighed for sikker håndtering og styring af værktøjet i uventede situationer.*

5) Anvendelse og Vedligeholdelse af Batteri

a) ***Må kun genoplades med den oplader, som er angivet af fabrikanten.*** *En oplader, der er beregnet til en bestemt type batteripakke, kan udgøre en brandrisiko, hvis den bruges med en anden type batteripakke.*

b) ***Brug kun elektrisk værktøj med de batteripakker, der er beregnet til hver enkelt type.*** *Brug af andre batteripakker kan skabe risiko for personskade og brand.*

c) ***Når en batteripakke ikke er i brug, skal den holdes borte fra andre metalgenstande, såsom papirclips, mønter, nøgler, søm, skruer og andre små metalgenstande, der kan danne forbindelse mellem to elektriske kontaktflader.*** *Kortslutninger mellem batterikontakter kan forårsage forbrænding eller brand.*

d) ***Hvis en batteripakke udsættes for overlast, kan der sive væske ud. Undgå kontakt. Hvis væsken berøres ved et tilfælde, skal der skylles med masser af vand. Hvis der kommer væske i øjnene, skal der desuden søges lægehjælp.*** *Batterivæske kan forårsage irritation eller forbrænding.*

e) ***Anvend ikke en batteripakke eller et værktøj, der er beskadiget eller ændret.*** *Beskadigede eller ændrede batterier kan udvise uforudsigelig adfærd og resultere i brand, eksplosion eller risiko for skader.*

f) ***Udsæt ikke en batteripakke eller et værktøj for ild eller meget varme temperaturer.*** *Udsættelse for ild eller temperaturer over 130 °C kan medføre en eksplosion.*

g) ***Følg alle opladningsinstruktionerne og oplad ikke batteripakken eller værktøjet uden for det temperaturområde, der er anført i instruktionerne.*** *Forkert opladning eller opladning ved temperaturer uden for det specificerede område kan beskadige batteriet og øge risikoen for brand.*

6) Service

a) ***Elektrisk værktøj skal serviceres af en kvalificeret servicetekniker, som udelukkende benytter identiske reservedele.*** *Derved sikres det, at værktøjets driftssikkerhed opretholdes.*

b) ***Udfør aldrig service på beskadigede batteripakker.*** *Service på batteripakker bør kun udføres af producenten eller autoriserede serviceudbydere.*

Sikkerhedsadvarsler for løvblæser

a) ***Undgå at bruge løvblæseren under dårlige vejrforhold, især når der er risiko for lynnedslag.*** *Dette nedsætter risikoen for at blive ramt af lynet.*

b) ***Bær sikkerhedsbriller og høreværn.*** *Passende beskyttelsesudstyr vil nedsætte risikoen for personskader.*

c) ***Under brug af løvblæseren skal du altid have skridsikkert og beskyttende fodtøj på. Arbejd aldrig med løvblæseren iført sandaler eller med bare fødder.*** *Dette reducerer risikoen for at skade fødderne.*

d) ***Bær ikke løstsiddende tøj eller genstande såsom tørklæder, snore, kæder, slips osv., der kan blive trukket ind i luftindtagene. Sæt langt hår op eller tildæk det for at sikre, at det ikke bliver trukket ind i luftindtagene.*** *Hvis nogen af disse genstande trækkes ind i luftindtagene, kan det øge risikoen for personskade.*

e) ***Hold omkringstående på afstand under brug af løvblæseren.*** *Udkast af snavs kan øge risikoen for personskader.*

f) ***Ret aldrig blæserdysen mod mennesker eller kæledyr eller mod vinduer. Vær ekstra forsigtig, når du blæser snavs i nærheden af faste genstande, såsom træer, biler og vægge, der kan få snavs til at rikochettere.*** *Udkast af genstande kan beskadige ejendom og øge risikoen for personskader.*

g) **Brug ikke løvblæseren til at blæse noget, der brænder eller ryger, såsom cigaretter, tændstikker eller varm aske.** *Disse antændelseskilder kan øge risikoen for brand.*

h) **Rør ikke ved blæseren, mens den stadig er i bevægelse. Sluk for maskinen og vent til ventilatoren stopper, før du fjerner nogen del, der kan give adgang til ventilatoren.** *Dette reducerer risikoen for personskade fra bevægelige dele.*

i) **Når du rengør maskinen for fastsiddende materiale eller foretager service på løvblæseren, skal du sørge for, at afbryderen er slukket.** *Uventet start af maskinen under fjernelse af det fastsiddende materiale eller servicering kan resultere i alvorlig personskade.*

j) **Brug kun løvblæseren i jordhøjde og ikke på stiger eller en ustabil støtte.**

k) *Bær aldrig flere bælteseler eller flere skulderseler* **samtidigt.**

l) **Når du bærer en sele, skal du sørge for, at ingen anden kropsbåren enhed forstyrrer frigivelsen og fjernelse af selen.**

m) **Se maskinen efter for skader, hvis der lader til at være for kraftig vibration.**

VIGTIGE SIKKERHEDSINSTRUKTIONER

LÆS ALLE INSTRUKTIONER INDEN BRUG AF DETTE APPARAT

Ved brug af dette apparat skal de grundlæggende forholdsregler altid følges inklusive det følgende:

⚠ **ADVARSEL:** *Sådan reduceres risikoen for brand, elektrisk stød eller personskade:*

- **Forlad ikke apparatet, når det er tilsluttet til en strømkilde.** *Fjern batteripakken, når det ikke bruges, og før servicearbejde.*
- **Må ikke bruges på våde overflader.** *Må ikke udsættes for regn. Opbevar indendørs.*
- **Tillad ikke, at apparatet bruges som legetøj.** *Stor agtpågivenhed er nødvendig, når det bruges tæt ved børn. Må kun bruges til tilsigtede formål.*
- **Brug KUN dette apparat som beskrevet i betjeningsvejledningen.** *Brug kun det anbefalede udstyr.*
- **Brug ikke dette apparat, hvis det viser nogen form for funktionsfejl.** *Hvis apparatet ikke virker korrekt, hvis det har været tabt, ødelagt, efterladt udendørs eller har været tabt i vand, returnér det til et servicecenter.*
- *Håndter ikke apparatet med våde hænder.*
- **Stik ikke nogen genstande ind i åbningerne på apparatet.** *Anvend aldrig apparatet med blokerede åbninger; hold det fri for støv, bomuldshår, hår og alt, som kan nedsætte luftstrømmen.*
- *Hold dit hår, løst tøj, fingre og alle dele af kroppen på afstand af åbninger og bevægelige dele.*
- *Slå alle kontrolfunktioner fra, inden det frakobles fra strømkilden.*
- *Vær ekstra forsigtig ved rengøring på trapper.*

OPBEVAR DISSE INSTRUKTIONER

Yderligere sikkerhedsvejledninger

⚠ **ADVARSEL:** *Ved brug af et elektrisk apparat skal de grundlæggende sikkerhedsmæssige forholdsregler altid følges for at reducere risiko for brand, elektrisk chok og personskader inklusive det følgende.*

⚠ **ADVARSEL:** *Læs alle sikkerhedsadvarsler og alle instruktioner. Hvis advarsler og instruktioner ikke følges, er der risiko for elektrisk stød, brand og/eller alvorlige kvæstelser.*

⚠ **ADVARSEL:** *Lad aldrig børn, personer med nedsatte fysiske, sensoriske eller mentale evner eller manglende erfaring og viden, eller folk der ikke kender disse instruktioner bruge maskinen, lokale regler kan begrænse operatørens alder.*

For at reducere risikoen for personskade:

- **Undgå utilsigtet igangsætning.** *Slå alle styresystemer fra, før du tager batteripakken ud. Sørg for, at der er låst eller slukket for værktøjet, før batteripakken isættes. Hvis du bærer enheder med din finger på kontakten eller indsætter batteripakken i en enhed, mens kontakten er tændt, kan der nemt ske ulykker.*
- **Undgå farlige miljøforhold –** *Brug ikke elektriske enheder på fugtige eller våde steder. Brug ikke enheden i regnvejr.*
- **BRUG SIKKERHEDSUDSTYR.** *Bær altid sikkerhedsbriller og høreværn. Bær en filtermaske, hvis arbejdet er støvet. Der skal bruges skridsikre sikkerhedssko under passende forhold.*
- **Brug den rette enhed** *– Brug ikke enheden til opgaver, den ikke er beregnet til.*
- **Efterse området**, *inden du bruger enheden. Fjern alle rester og hårde genstande såsom sten, glas, ståltråde osv., der kan rikochettere, blive kastet eller på anden vis forårsage personskade eller beskadigelse under drift.*
- **Må kun bruges, som beskrevet i denne vejledning.**
- **Hold børn, omkringstående og dyr på afstand** *af arbejdsområdet, mindst 10 meter (30 fod), når du starter eller betjener enheden.*
- **Vedligehold enheden omhyggeligt**. *Hold enheden ren for at få den bedste og sikreste ydeevne. Følg instruktioner for korrekt vedligeholdelse.*
- **Vær opmærksom -** *Hold øje med det, du gør. Brug almindelig sund fornuft. Brug ikke enheden, hvis du er træt.*
- **Placer ikke** *blæserens udgang i nærheden af øjne eller ører under arbejdet.*
- **Brug ikke** *maskinen, mens der er andre i nærheden, især børn eller kæledyr.*
- **Berør ikke** *farlige dele i bevægelse, før maskinen er koblet fra batteripakken s og de farlige dele i bevægelse er helt stoppet.*
- *Hvis maskinen begynder at vibrere unormalt, tag batteripakken uds og kontrollér den straks.*
- **Forsøg ikke** *at rydde tilstopninger fra enheden uden først at tage batteripakken uds.*
- **Nedsænk ikke** *nogen del af enheden i væske.*
- **Undlad at bruge enheden, hvis kontakten ikke tænder eller slukker for den.** *En enhed, der ikke kan afbrydes, er farlig og skal repareres.*
- **Undgå** *at der kommer snavs ind i blæserens indsugning.*
- **Ret ikke** *afladningsenheden mod dig selv, omkringstående eller kæledyr.*
- **Brug den ikke** *til at blæse eksplosivt støv eller på områder, hvor luften indeholder eksplosivt støv, såsom kul, korn eller andet brændbart materiale.*
- **Forsøg ikke at reparere blæseren.** *For at sikre produktsikkerhed og -pålidelighed skal reparationer, vedligeholdelse og justeringer udføres af autoriserede servicecentre.*
- **Anvend ikke blæseren i en gasagtig eller eksplosiv omgivelse.** *Motorer i disse enheder afgiver normalt gnister, og gnisterne kan antænde dampe.*
- **Ræk ikke for langt.** *Sørg altid for sikkert fodfæste og hold balancen.*

- ***Efterlad aldrig blæseren uden opsyn, mens den er tændt.*** *Sluk for strømmen.*
- ***Tag batteripakken uds*** *inden du tilslutter røret.*
- ***Opbevar enheder på et sikkert sted, når de ikke er i brug.*** *Opbevar enheden på et tørt, højt eller aflåst sted uden for børns rækkevidde, når det ikke er i brug.*
- ***Instruktioner til kompatible batterier og opladere medfølger som reference i denne vejledning.*** *Læs alle instruktionsvejledninger, der følger med din batteripakke eller oplader. Læs alle advarselsmærker på opladeren og batteripakkerne.*
- ***Fjern batteripakkerne fra blæseren inden indstilling, tilbehørsudskiftning, service, flytning eller opbevaring af enheden.*** *Disse sikkerhedsforanstaltninger reducerer risikoen for utilsigtet start af apparatet.*
- *Brug det ikke, hvis apparatet ikke virker, som det burde, eller hvis det har været tabt, ødelagt, efterladt udendørs eller har været tabt i vand, returnér det til et servicecenter.*

OPBEVAR DISSE INSTRUKTIONER

Restrisici

På trods af overholdelsen af de relevante sikkerhedsregler og brug af sikkerhedsudstyr kan visse restrisici ikke undgås. Disse omfatter:

- *Hørenedsættelse.*
- *Risiko for personskade som følge af flyvende partikler.*
- *Risiko for forbrænding ved at røre ved tilbehør, der bliver varmt under betjening.*
- *Risiko for personskade som følge af forlænget brug.*

GEM DISSE INSTRUKTIONER

Batteritype

Disse batteripakker kan bruges:

Batteri	(kg)
DCB546	1,08
DCB547	1,46
DCB548	1,46
DCB549	2,12

Se afsnittet batteri-/opladervejledningen for yderligere oplysninger.

Pakkens indhold

Pakken DCMBBL800 indeholder:

1 Rygsækblæser
1 Rør
1 Koncentratorspids
1 Brugsanvisning

BEMÆRK: Batteripakker, opladere og æsker følger ikke med N-modeller. Batteripakker og opladere følger ikke med NT-modeller.

- *Kontroller for eventuelle skader på værktøjet, dele og tilbehør, der kan være opstået under transport.*
- *Tag dig god tid til grundigt at læse og forstå denne brugsanvisning før brug.*

Afmærkninger på værktøjet

Følgende piktogrammer er vist på værktøjet:

Brugeren skal læse og forstå brugervejledningen før brug af dette produkt.

Brugeren skal anvende korrekt øjeværn.

Brugeren skal anvende korrekt høreværn.

Udsæt ikke værktøjet for regn eller høj luftfugtighed, og lad det ikke ligge ude i regnvejr.

Direktiv 2000/14/EC garanteret lydstyrke.

- Advarsel - farlig situation kan opstå.
- Hold omkringstående på afstand.
- Sluk for værktøjet. Tag batteriet ud af værktøjet, inden der foretages vedligeholdelse på værktøjet.

Datokodeposition (Fig. N)

Produktionsdatokoden **28** består af et 4-cifret år efterfulgt af en 2-cifret uge og forlænges af en 2-cifret fabrikskode.

Beskrivelse (Fig. A)

⚠ ***ADVARSEL:*** *Du skal aldrig modificere elværktøjet eller dele af det. Det kan medføre skade eller personskade.*

1 Joystick
2 Variabel hastighedsudløser
3 Hastighedslåseknap
4 Kabel
5 Motordel
6 Luftindtag
7 Fleksibelt rør
8 Rørklemme
9 Velcrorem
10 Joystickrør
11 Joystickets låsegreb
12 Blæserrør
13 Koncentratorspids
14 Hastighedskontrolknap
15 Ladeindikator
16 Hastighedsindikator
17 Indikator for låst hastighed
18 Rygsæk
19 Rygsækshåndtag
20 Røropbevaringsbeslag
21 Skuldersele
22 Taljerem
23 Brystrem
24 Batteriåbninger

Tilsigtet anvendelse

Denne rygsækblæser er designet til professionelle blæseopgaver.

Må **IKKE** bruges under våde forhold eller i nærheden af brændbare væsker, gasser eller brændbart, fint opdelt støv.

Børn må **IKKE** komme i kontakt med/røre ved værktøjet. Uerfarne brugere må ikke anvende dette værktøj uden opsyn.

- **Der kan opstå statiske chok i tørre områder, hvor den relative luftfugtighed er lav.** Dette sker kun midlertidigt og påvirker ikke produktets ydeevne. For at reducere hyppigheden af statiske stød, skal du undgå at bruge den, når luftfugtigheden er lav.
- Dette produkt er ikke beregnet til at blive brugt af personer (inklusive børn) med nedsatte fysiske, sensoriske eller mentale evner, eller som mangler erfaring, kendskab eller færdigheder, medmindre de er under opsyn af en person, der er ansvarlig for deres sikkerhed. Børn må aldrig efterlades alene med dette produkt.

Udpakning af blæseren (Fig. A)

Motordelen 5 og joystickrøret 10 er fastgjort med et kabel 4 ved forsendelsen. Hvis du forsøger at trække den ene side ud af boksen uden den anden, kan det medføre skade på kablet 4.

1. Tag fat i rygsækhåndtaget 19 og joystickrøret 10 og fjern det fra boksen sammen.
2. Pak de resterende dele ud og monter dem som beskrevet herunder.

SAMLING OG JUSTERINGER

⚠ ***FARE: For at nedsætte risikoen for alvorlig personskade skal du slå enheden fra og fjerne batteripakkerne inden du foretager eventuelle justeringer eller fjerner/installerer fastgørelser eller tilbehør.*** *En utilsigtet start kan forårsage personskade.*

På- og afmontering af batteripakkerne (Fig. B)

Blæseren kan bruges med et enkelt, helt opladet batteri, men det anbefales ikke, da det vil resultere i kortere driftstid og nedsat ydeevne. Brug to batteripakker med samme kapacitet, når det er muligt.

BEMÆRK: For de bedste resultater bør du kontrollere, at batteripakke(rne) 25 er ladet helt op.

BEMÆRK: Når der kun bruges én batteripakke 25, fungerer blæseren ikke i turbotilstand 43.

Sådan indsættes batteripakkerne

1. Skub en batteripakke ind i batteriåbningen 24, indtil der høres et klik. Gentag med det andet batteri.

BEMÆRK: Sørg for, at begge batteripakker 25 er skubbet helt ind og låst i position, før du starter blæseren.

Sådan udtages batteripakkerne

1. Tryk batteriets udløserknapper 26 ned på batteripakkerne 25, og træk batteripakkerne 25 ud af batteriåbningerne 24.

Blæsersamling (Fig. A–D)

⚠ ***ADVARSEL:*** *Betjen ikke blæseren, uden at rørene holdes godt fast. Ræk aldrig ned i huset gennem rørhullet.*

⚠ ***ADVARSEL:*** *Fjern altid batterierne, når du efterlader blæseren uden opsyn, eller når du opbevarer, kontrollerer, justerer, rengør eller arbejder på blæseren.*

Montering af joystickrøret på det fleksible rør (Fig. A, C)

1. Placer rørklemmen 8 på det fleksible rør 7 med boltsamlingen 29 placeret på undersiden af det fleksible rør, som vist i Fig. C.
2. Indsæt rørmanchetten 30 for enden af joystickrøret 10 i enden af det fleksible rør 7 som vist i Fig. C.
3. Placer rørklemmen 8, så den omslutter den fleksible slange 7, hvor den overlapper rørmanchetten 30.
4. Indsæt og skru klemmeskruen 31 ind i boltsamlingen 29.
5. Brug en krydshovedskruetrækker (medfølger ikke) til at spænde klemmeskruen 31, indtil rørklemmen 8 holder det fleksible rør 7 godt fast på rørmanchetten 30 og joystickrøret 10.

BEMÆRK: Spænd den ikke for meget. Hvis klemmen strammes for meget, kan det føre til skade på klemmen og vil begrænse joystickrørets bevægelser.

6. Fastgør kablet 4 ved at skubbe det ind i kabelklipsen 32 placeret på rørklemmen 8, som vist i Fig. C.

Montering af blæserrøret på joystickrøret (Fig. D)

1. Du sætter blæserrøret 12 på joystickrøret 10 ved at justere tappen 33 placeret på bunden af joystickrøret 10 med hakket 34 placeret nederst på blæserrørets åbning, som vist i Fig. D.
2. Skub blæserrøret 12 på joystickrøret 10, indtil de to rørlåse 35 kobles sammen med blæserrøret 12, og der høres et klik.
3. Træk i blæserrøret 12 for at sikre, at det holdes godt fast.

Koncentratorspidssamling (Fig. E)

⚠ ***ADVARSEL:*** *Fjern altid batterierne, før du efterlader blæseren uden opsyn, eller når du opbevarer, kontrollerer, justerer, rengør, fjerner/installerer ekstraudstyr eller tilbehør eller arbejder på blæseren.*

Koncentratorspidsen 13 vil øge luftstrømmens hastighed. Det vil gøre det nemmere at fjerne genstridigt affald såsom våde blade. Koncentratorspidsen 13 kan også målrette strømmen til et tættere område.

1. Placer koncentratorspidsen 13 med blæserrøret 12 som vist i Fig. E.
2. Juster låsetapperne 36 på blæserrøret 12 med låserillerne 37 på koncentratorspidsen 13 og skub koncentratorspidsen 13 på blæserrøret 12.
3. Skub og drej koncentratorspidsen 13 med uret på blæserrøret 12, indtil du hører et klik. Træk i koncentratorspidsen 13 for at sikre, at den sidder godt fast.
4. For at fjerne koncentratorspidsen 13 skal du dreje og skubbe koncentratorspidsen 13 mod uret og væk fra blæserrøret 12.

Montering og afmontering af rygsækken (Fig. A, F–H)

⚠ ***ADVARSEL:*** *Bær ikke flere seler ad gangen. Når du bærer skulderselen, må ingen anden kropsbåren enhed forstyrre frigivelsen og fjernelsen af skulderselen.*

⚠ ***FORSIGTIG:*** *Når du drejer dig eller bukker dig, kan rygsækken skifte position på din ryg.*

1. Tag skulderselen 21 og før dine arme gennem hver af skulderselerne, mens du sikrer, at hver enkelt hænger på dine skuldre, som vist i Fig. F.

BEMÆRK: Sørg for, at rygsækken 18 er placeret på din ryg.

2. Spænd taljeremmen 22 og brystremmen 23.
Spænd skulderremmene 38, de øvre skulderremme 39, brystremmen 23 og taljeremmen 22, indtil de sidder tæt mod kroppen som vist i Fig. F–H.

3. Du tager rygsækken 18 af ved at løsne brystremmen 23 og taljeremmen 22. Løsn skulderremmene 38 og de øvre skulderremme 39. Træk dine arme gennem hver skuldersele 21 og sænk forsigtigt rygsækken 18 til en sikker plan overflade.

Justering af joystickets position (Fig. I)

1. Træk joystickets låsegreb 11 ned for at låse op for joystickets 1 position.

2. Skub joysticket 1 op eller ned ad joystickrøret 10, indtil det er i en behagelig arbejdsstilling som vist i Fig. I.

3. Sæt joystickets låsegreb 11 tilbage til den låste position for at låse joysticket 1 fast i position.

Justering af låsegrebets stramhed (Fig. J)

Skruen på joystickets låsegreb 40 er indstillet til en standard stramhed, men med tiden og fortsat brug kan skruen løsne sig og skal justeres.

BEMÆRK: Joystickets låsegreb 11 kan være åbent eller lukket ved justering.

1. For at justere stramheden af joystickets låsegreb 11, skal du bruge en skruetrækker med krydshoved (medfølger ikke):

- For at stramme den skal du dreje skruen på joystickets låsegreb 40 med uret og derefter teste, om stramheden er korrekt.

- For at løsne den skal du dreje skruen på joystickets låsegreb 40 mod uret og derefter teste, om stramheden er korrekt.

BETJENING

⚠ ***FARE: For at nedsætte risikoen for alvorlig personskade skal du slå enheden fra og fjerne batteripakkerne inden du foretager eventuelle justeringer eller fjerner/ installerer fastgørelser eller tilbehør.*** *En utilsigtet start kan forårsage personskade.*

⚠ ***ADVARSEL:*** *Betjen ikke blæseren, uden at blæserørene sidder godt fast. Ræk aldrig ned i huset gennem rørhullet.*

⚠ ***ADVARSEL:*** *Brug altid sikkerhedsbriller. Bær altid åndedrætsværn. Bær altid høreværn. Det anbefales at bruge gummihandsker og solidt fodtøj, når der arbejdes udendørs. Hold langt hår og løse beklædningsgenstande på afstand af åbninger og bevægelige dele.*

⚠ ***ADVARSEL:*** *Risko ved savning. Når du slukker for værktøjet, skal du vente 10 sekunder på, at blæseren holder op med at rotere, før du fjerner blæserørene.*

- Sørg altid for, at blæseren er slukket, og at batterierne er taget ud, når:
- Du efterlader blæseren uden opsyn.
- Du fjerner en blokering.
- Du kontrollerer, justerer, rengør eller arbejder på blæseren.
- Brug kun blæseren i dagslys eller ved god kunstig belysning.

Korrekt håndposition (Fig. K)

⚠ ***ADVARSEL:*** *For at reducere risikoen for alvorlige kvæstelser skal du* ***ALTID*** *anvende den rette håndposition som vist.*

⚠ ***ADVARSEL:*** *For at reducere risikoen for alvorlige kvæstelser skal du* ***ALTID*** *holde godt fast i tilfælde af en pludselig reaktion.*

Korrekt håndposition kræver en hånd på joysticket 1.

Slå strømmen til (Fig. A, K, L)

⚠ ***ADVARSEL:*** *Grib fast om værktøjet, når du starter det.*

⚠ ***FORSIGTIG:*** *Ret ikke afladningsenheden mod dig selv, omkringstående eller kæledyr.*

⚠ ***FORSIGTIG:*** *Bær altid sikkerhedsbriller og høreværn. Bær en filtermaske hvis arbejdet er støvet. Det anbefales at bruge handsker, lange bukser og kraftigt fodtøj. Hold langt hår og løse beklædningsgenstande på afstand af åbninger og bevægelige dele.*

1. Tænd for blæseren ved at trykke på den variable hastighedsudløser 2. Blæseren kører ved højere hastigheder, jo mere der trykkes på grebet.

2. Slip den variable hastighedsudløser 2 for at stoppe blæseren.

BEMÆRK: For at slukke for blæseren skal du trykke og holde hastighedsknappen 14 nede, som vist i Fig. L, eller efter 20 sekunders tomgang slukkes blæseren automatisk.

3. For at låse blæseren ved det ønskede ydeevneniveau skal du trykke den variable hastighedsudløser 2 til det ønskede ydeevneniveau og derefter trykke på og derefter slippe hastighedslåseknappen 3 og derefter slippe den variable hastighedsudløser 2, som vist i Fig. K. For at låse op for den indstillede hastighed og stoppe blæseren skal du trykke på og slippe udløserkontakten 2 eller hastighedslåseknappen 3.

Ladetilstandsindikator (Fig. A, L)

DCMBBL800 er udstyret med en ladetilstandsindikator 15. Den viser batteriets aktuelle ladeniveau under brug. Den angiver ikke værktøjets funktionalitet og varierer afhængigt af produktkomponenter, temperatur og slutbrugeranvendelse.

- LED-lamperne til indikation af ladetilstand 15 lyser og angiver hermed ladeprocenten i batteriet.
- Når alle fire LED-lamper til indikation af ladetilstand 15 lyser, er batteriet ladet helt op.
- Når en LED-lampe til indikation af ladetilstand 15 lyser, er ladningen lav, og derefter blinker den, når batteriet er afladet. Fjern batteriet og oplad det.

Status af LED-lampe til indikation af ladetilstand

	OPLADNINGSNIVEAU	FARVE AF LED-INDIKATOR FOR OPLADNING
	100% - 75%	Hvid
	50% - 75%	Hvid
	20% - 50%	Hvid
	≤20 %	Hvid
	Lavt batteri afbrydelse	Hvid og blinker.
	Batteri for varmt	Alle fire, røde og blinker.

Justering af blæserhastighed (Fig. K, L)

DCMBBL800Er udstyret med en hastighedsindikator 16. Hastighedsindikatoren 16 viser blæserens valgte hastighed. Der er tre LED-lamper for hastighedsindstilling, ECO-tilstand 41, standardtilstand 42 og turbotilstand 43. Hastighedsindikatoren 16 hjælper dig med at optimere værktøjets ydeevne og den nødvendige driftstid til hver opgave.

1. Du indstiller blæserhastigheden ved at tænde for blæseren ved kort at trykke på den variable hastighedsudløser 2.
2. Tryk på hastighedskontrolknappen 14, placeret på værktøjets håndtag, indtil den ønskede LED-lampe lyser.
BEMÆRK: Blæseren indstilles som standard til ECO-tilstand 41.
3. Brug hastigheden ECO-tilstand 41 eller standardtilstand 42 til de fleste blæsebehov.
BEMÆRK: Der opnås længere driftstid.
4. Vælg turbotilstand 43 efter behov for at fjerne genstridigt snavs.
BEMÆRK: Driftstiden reduceres.
BEMÆRK: Når der kun bruges én batteripakke 25, fungerer blæseren ikke i turbotilstand 43.

LED-farver for hastighedsindstilling

	HASTIGHED	HASTIGHEDSINDSTILLING LED-FARVE
— 41	ECO-funktion	Hvid
— 42	Standardtilstand	Hvid
— 43	Turbotilstand	Hvid

Hastighedslås (Fig. K, L)

DCMBBL800 er udstyret med en hastighedslåseknap 3 til kontinuerlig brug uden at skulle holde den variable hastighedsudløser 2 nede.

1. Tryk den variable hastighedsudløser 2 til den ønskede hastighed.
2. For at låse blæseren ved det ønskede ydeevneniveau skal du trykke på hastighedslåseknappen 3 og slippe den variable hastighedsudløser 2. Slip hastighedslåseknappen 3. DCMBBL800 bevarer automatisk det ønskede ydeevneniveau.
3. Indikatoren for låst hastighed 17 lyser.
4. For at holde op med at bruge hastighedslåsetilstand skal du trykke på den variable hastighedsudløser 2 eller trykke på hastighedslåseknappen 3. Indikatoren for låst hastighed 17 slukkes. Den variable hastighedsudløser 2 kontrollerer nu enheden.

Anvendelse (Fig. B, K, M)

⚠ ***ADVARSEL:*** *Blæseren er kun beregnet til brug på jorden og må ikke bruges på stiger eller andet ustabilt underlag.*

⚠ ***FORSIGTIG:*** *Ret ikke afladningsenheden mod dig selv, omkringstående eller kæledyr.*

1. Installer batteripakkerne 25 i batteriåbningerne 24.
2. Tag rygsækken 18 på din ryg og juster selerne, så de passer
3. Tænd for blæseren og hold joysticket 1 med den ene hånd, som vist i Fig. K.
4. Med blæserrøret 12 placeret adskillige centimeter over jorden, og med en fejende bevægelse fra side til side, skal du gå langsomt fremad, mens du holder det akkumulerede snavs/bladene foran dig, som vist i Fig. M.

VEDLIGEHOLDELSE

Dit elværktøj er designet til at fungere i lang tid med minimal vedligeholdelse. Vedvarende tilfredsstillende funktion er afhængig af, om apparatet plejes korrekt og rengøres regelmæssigt.

⚠ ***ADVARSEL: For at nedsætte risikoen for alvorlig personskade skal du slå værktøjet fra og frakoble batteripakken inden du foretager eventuelle justeringer eller fjerner/installerer fastgørelser eller tilbehør.*** *En utilsigtet start kan forårsage kvæstelser.*

Der kan ikke udføres service på opladeren eller batteripakken.

Se bagsiden af denne vejledning for kontaktoplysninger til servicecentre, eller gå ind på **www.2helpU.com**.

Afhjælpning af blokeringer

Hvis dit DCMBBL800 luftindtag 6 bliver blokeret:

1. Sluk for værktøjet og tag batterierne ud.
2. Inspicer luftindtaget 6 for rester, og fjern evt. løse rester.
3. Hvis der er rester i blæseren, skal du rette luftindtaget 6 mod jorden og forsigtigt ryste resterne ud.

Smøring

Dette elektriske værktøj skal ikke smøres yderligere.

Rengøring

⚠ ***ADVARSEL:*** *Fare for elektrisk stød og mekanisk fare. Fjern batteriet inden rengøring.*

⚠ ***ADVARSEL:*** *For at sikre sikker og effektiv drift skal du altid holde det elektriske apparat og ventilationsåbningerne rene.*

⚠ ***ADVARSEL:*** *Brug aldrig opløsningsmidler eller andre kraftige kemikalier til at rengøre værktøjets ikke-metalliske dele. Disse kemikalier kan svække de materialer, der anvendes i disse dele. Brug en klud, der kun er fugtet med vand og mild sæbe. Lad aldrig væske trænge ind i værktøjet, og nedsænk aldrig nogen del af værktøjet i en væske.*

Ventilationsåbninger kan rengøres med en tør, blød ikke-metallisk børste og/eller en egnet støvsuger. Brug ikke vand eller rengøringsmidler. Bær godkendt øjenværn og godkendt støvmaske.

Transport og opbevaring (Fig. A, N)

⚠ ***FORSIGTIG:*** *For at forhindre utilsigtet start skal du altid transportere dit værktøj med udtagede batterier!*

⚠ ***FORSIGTIG:*** *Udsæt det ikke for regn eller andet nedbør, hvis det opbevares udendørs eller på et køretøj, eller hvis det transporteres i et åbent køretøj.*

- Opbevar altid DCMBBL800 med udtagede batterier.
- OPBEVAR INDENDØRS. Opbevares et tørt, overdækket sted over frysepunktet.
- Rygsækken og rørsamlingen kan opbevares lodret eller vandret. Undlad at stable ting oven på enheden.
- Røret (12) kan fastgøres til rygsækrammen ved hjælp af velcroremmen (9). Før den løse ende af velcroremmen gennem røropbevaringsbeslaget (20) på rygsækrammen som vist i Fig. N. Sørg for, at røret er fastgjort, før det efterlades uden opsyn, for at undgå mulige farer for at snuble.
- Bær altid DCMBBL800 ved hjælp af rygsækshåndtaget (19).

Valgfrit tilbehør

⚠ ***ADVARSEL:*** *Eftersom andet tilbehør, end det, der tilbydes af DEWALT, ikke er afprøvet med dette produkt, kan det være farligt at bruge sådant tilbehør med dette værktøj. For at reducere risikoen for tilskadekomst bør kun tilbehør anbefalet af DEWALT bruges sammen med dette produkt.*

Ret henvendelse til din forhandler vedr. yderligere oplysninger mhp. det passende tilbehør.

Miljøbeskyttelse

Produkter/batterier kan genbruges, men hvis de er markeret med den overstregede skraldespand, må de ikke bortskaffes sammen med almindeligt husholdningsaffald. Lad batterierne aflade helt og adskil dem, og adskil eventuelle lyskilder fra produktet, hvis det er muligt. Det er brugerens ansvar at slette personlige oplysninger fra produktet. Aflever derefter affaldet på et officielt affaldsindsamlingsanlæg eller hos en deltagende forhandler, som ofte tager imod det gratis. Emballagen skal bortskaffes baseret på den markerede materialekode. Brugs- og sikkerhedsinstruktioner bør kun bortskaffes, når det relevante produkt ikke længere er i brug.

Kontakt din kommune for at få vejledning i affaldshåndtering. Få yderligere oplysninger på **www.2helpU.com** og ved at scanne ovenstående QR-kode.

54-V-RUCKSACK-LAUBBLÄSER DCMBBL800

Online verfügbare Dokumente

www.2helpU.com/DoC/ oder **www.2helpU.com/DoC/index/xxx***

*Ersetzen Sie für den direkten Zugriff „xxx“ durch die Modellnummer des Produkts, die auf dem Typenschild oder der Verpackung angegeben ist.

- Betriebsanleitung
- Konformitätserklärung (DoC)
- Emissionsdaten des Produkts (PED): Angaben zur Emission von Lärm, Vibrationen und Staub (nicht für alle Produkte anwendbar)

WARNUNG: Beachten Sie alle Sicherheitshinweise, Anleitungen und Spezifikationen in diesem Handbuch. Das umfasst auch die Angaben in den Kapiteln zu Akkus und Ladegeräten, die im Handbuch eines Originalwerkzeugs oder in einem separaten Handbuch für Akkus und Ladegeräte enthalten sind. *Handbücher sind über den Kundendienst erhältlich. (Kontaktdaten finden Sie auf der Rückseite dieses Handbuchs.)*

Technische Daten

		DCMBBL800
Spannung	V_{DC}	54
Typ		1
Batterietyp		Li-Ionen
Luftgeschwindigkeit	km/h	257
Luftvolumen	m^3/min	24,2
Gewicht (ohne Akku)	kg	8,9

Definitionen: Sicherheitsrichtlinien

Im Folgenden wird die Relevanz der einzelnen Warnhinweise erklärt. Bitte lesen Sie das Handbuch und achten Sie auf diese Symbole.

GEFAHR: *Weist auf eine unmittelbar drohende gefährliche Situation hin, die, sofern nicht vermieden,* ***zu*** *tödlichen* ***oder schweren Verletzungen führt****.*

WARNUNG: *Weist auf eine möglicherweise gefährliche Situation hin, die, sofern nicht vermieden,* ***zu*** *tödlichen oder* ***schweren Verletzungen führen kann****.*

VORSICHT: *Weist auf eine möglicherweise gefährliche Situation hin, die, sofern nicht vermieden,* ***u. U. zu*** *leichten oder* ***mittelschweren Verletzungen führen kann.***

HINWEIS: *Weist auf ein Verhalten hin, das* ***nichts mit Verletzungen zu tun hat****, aber, wenn es* ***nicht vermieden wird****, zu* ***Sachschäden führen kann****.*

Weist auf ein Stromschlagrisiko hin.

Weist auf eine Brandgefahr hin.

ALLGEMEINE SICHERHEITSWARNHINWEISE FÜR ELEKTROWERKZEUGE

WARNUNG: Beachten Sie alle Sicherheitshinweise, Anweisungen, Darstellungen und Daten, die Sie mit dem Gerät erhalten. *Wenn Sie die folgenden Anweisungen nicht beachten, kann es zu elektrischem Schlag, Feuer und/oder schweren Verletzungen kommen.*

BEWAHREN SIE ALLE WARNHINWEISE UND ANWEISUNGEN ZUM SPÄTEREN NACHSCHLAGEN AUF

Der Begriff „Elektrowerkzeug“ in den Warnhinweisen bezieht sich auf Ihr netzbetriebenes Elektrowerkzeug (mit Kabel) oder auf Ihr akkubetriebenes (kabelloses) Elektrowerkzeug.

1) Sicherheit im Arbeitsbereich

a) ***Halten Sie den Arbeitsbereich sauber und gut ausgeleuchtet.*** *Unaufgeräumte oder dunkle Bereiche begünstigen Unfälle.*

b) ***Betreiben Sie das Elektrowerkzeug nicht in explosionsgefährdeten Umgebungen, in denen sich z. B. brennbare Flüssigkeiten, Gase oder Staub befinden.*** *Elektrowerkzeuge erzeugen Funken, die den Staub oder die Dämpfe entzünden können.*

c) ***Halten Sie Kinder und Zuschauer fern, während Sie ein Elektrogerät betreiben.*** *Ablenkung kann dazu führen, dass Sie die Kontrolle über das Gerät verlieren.*

2) Elektrische Sicherheit

a) ***Der Stecker des Elektrogerätes muss in die Steckdose passen. Ändern Sie niemals den Stecker in irgendeiner Form. Verwenden Sie keinerlei Adapterstecker an geerdeten Elektrogeräten.*** *Unveränderte Stecker und passende Steckdosen mindern die Gefahr eines elektrischen Schlages.*

b) ***Vermeiden Sie Körperkontakt mit geerdeten Flächen, wie Rohre, Radiatoren, Herde und Kühlgeräte.*** *Es besteht eine erhöhte Gefahr für einen elektrischen Schlag, wenn Ihr Körper geerdet ist.*

c) ***Setzen Sie Elektrogeräte keinem Regen oder feuchter Umgebung aus.*** *Wenn Wasser in das Elektrogerät eindringt, erhöht sich die Gefahr eines elektrischen Schlages.*

d) ***Überlasten Sie das Kabel nicht. Verwenden Sie niemals das Kabel, um das Elektrogerät zu tragen oder durch Ziehen vom Netz zu trennen. Halten Sie das Kabel fern von Hitze, Öl, scharfen Kanten oder beweglichen Teilen.*** *Beschädigte oder verhedderte Kabel erhöhen die Gefahr eines elektrischen Schlages.*

e) ***Wenn Sie ein Elektrogerät im Freien betreiben, verwenden Sie ein für den Außeneinsatz geeignetes Verlängerungskabel.*** *Die Verwendung von für den Außeneinsatz geeigneten Kabeln mindert die Gefahr eines elektrischen Schlages.*

f) ***Wenn der Betrieb eines Elektrogerätes in feuchter Umgebung unumgänglich ist, verwenden Sie eine durch einen Fehlerstromschutzschalter (FI-Schalter oder Rcd) geschützte Stromversorgung.*** *Der Einsatz eines Fehlerstromschutzschalters mindert die Gefahr eines elektrischen Schlages.*

3) Sicherheit von Personen

a) ***Seien Sie aufmerksam, achten Sie darauf, was Sie tun, und gehen Sie mit Vernunft an die Arbeit mit einem Elektrowerkzeug. Benutzen Sie kein Elektrowerkzeug, wenn Sie müde sind oder unter dem Einfluss von Drogen, Alkohol oder Medikamenten stehen.*** *Ein Moment der Unachtsamkeit*

beim Betrieb eines Elektrogerätes kann zu schweren Verletzungen führen.

b) ***Tragen Sie persönliche Schutzausrüstung und immer eine Schutzbrille.*** *Das Tragen persönlicher Schutzausrüstung, wie Staubmaske, rutschfeste Sicherheitsschuhe, Schutzhelm oder Gehörschutz, je nach Art und Einsatz des Elektrowerkzeuges, verringert das Risiko von Verletzungen.*

c) ***Vermeiden Sie unbeabsichtigtes Starten. Vergewissern Sie sich, dass der Schalter in der AUS-Position ist, bevor Sie das Gerät an die Stromversorgung und/oder an den Akku anschließen oder wenn Sie das Gerät aufnehmen oder tragen.*** *Wenn Sie beim Tragen des Elektrowerkzeuges den Finger am Schalter haben oder das Gerät eingeschaltet an die Stromversorgung anschließen, kann dies zu Unfällen führen.*

d) ***Entfernen Sie alle Einstellschlüssel oder Werkzeuge, bevor Sie das Elektrogerät einschalten.*** *Werkzeuge oder Schlüssel, die an rotierenden Teilen des Elektrogerätes angebracht sind, können zu Verletzungen führen.*

e) ***Vermeiden Sie eine abnormale Körperhaltung. Sorgen Sie für einen sicheren Stand und halten Sie jederzeit das Gleichgewicht.*** *Dadurch können Sie das Elektrowerkzeug in unerwarteten Situationen besser kontrollieren.*

f) ***Tragen Sie geeignete Kleidung. Tragen Sie keine weite Kleidung und keinen Schmuck. Halten Sie Ihre Haare und Kleidung von beweglichen Teilen fern.*** *Lose sitzende Kleidung, Schmuck oder lange Haare können sich in den beweglichen Teilen verfangen.*

g) ***Wenn Geräte für den Anschluss an eine Staubabsaugung und Staubsammlung vorgesehen sind, vergewissern Sie sich, dass diese richtig angeschlossen sind und verwendet werden.*** *Der Einsatz von Staubsammlern kann staubbedingte Gefahren mindern.*

h) ***Vermeiden Sie, durch die häufige Nutzung des Werkzeugs in einen Trott zu verfallen und Prinzipien für die Werkzeugsicherheit zu ignorieren.*** *Eine unachtsame Aktion kann im Bruchteil einer Sekunde zu schweren Verletzungen führen.*

4) Verwendung und Pflege des Elektrogerätes

a) ***Überlasten Sie das Elektrogerät nicht. Verwenden Sie das für Ihre Arbeit passende Elektrogerät.*** *Das richtige Gerät wird die Aufgabe besser und sicherer erledigen, wenn es bestimmungsgemäß verwendet wird.*

b) ***Benutzen Sie kein Elektrowerkzeug, dessen Schalter defekt ist.*** *Ein Elektrowerkzeug, das sich nicht mehr ein- oder ausschalten lässt, ist gefährlich und muss repariert werden.*

c) ***Trennen Sie den Stecker vom Netz und/ oder den Akku (sofern abnehmbar) vom Elektrowerkzeug, bevor Sie Einstellungen am Gerät vornehmen, Zubehör wechseln oder es aufbewahren.*** *Diese Vorbeugemaßnahmen mindern die Gefahr, dass das Elektrogerät unbeabsichtigt startet.*

d) ***Bewahren Sie nicht verwendete Elektrogeräte für Kinder unerreichbar auf und lassen Sie nicht zu, dass Personen ohne Erfahrung mit dem Elektrogerät oder mit diesen Anweisungen das Elektrogerät bedienen.*** *Elektrogeräte sind in den Händen nicht geschulter Personen gefährlich.*

e) ***Warten Sie die Elektrogeräte. Prüfen Sie, ob bewegliche Teile verzogen oder ausgeschlagen, ob Teile gebrochen oder in einem Zustand sind, der den Betrieb des Elektrogerätes beeinträchtigen kann. Bei Beschädigungen lassen Sie das Elektrogerät reparieren, bevor Sie es verwenden.*** *Viele Unfälle entstehen wegen mangelnder Wartung der Elektrogeräte.*

f) ***Halten Sie Schneidwerkzeuge scharf und sauber.*** *Richtig gewartete Schneidwerkzeuge mit scharfen Klingen blockieren seltener und sind leichter unter Kontrolle zu halten.*

g) ***Verwenden Sie Elektrogeräte, Zubehör und Einsätze (Bits) usw. gemäß diesen Anweisungen und unter Berücksichtigung der Arbeitsbedingungen und der Aufgabe.*** *Wenn Sie das Elektrogerät für Aufgaben verwenden, die nicht bestimmungsgemäß sind, kann dies zu gefährlichen Situationen führen.*

h) ***Halten Sie die Griffe trocken, sauber und frei von Öl und Fett.*** *Rutschige Griffe und Oberflächen unterbinden die sichere Bedienbarkeit und Kontrolle über das Werkzeug in unerwarteten Situationen.*

5) Verwendung und Pflege von Akkugeräten

a) ***Laden Sie die Akkus nur in Ladegeräten auf, die vom Hersteller empfohlen werden.*** *Ein Ladegerät, das für einen bestimmten Akkutyp geeignet ist, kann zu Brandgefahr führen, wenn es mit einem anderen Akku verwendet wird.*

b) ***Verwenden Sie Elektrogeräte nur mit den speziell vorgesehenen Akkus.*** *Der Einsatz anderer Akkus kann zu Verletzungs- und Brandgefahr führen.*

c) ***Wenn Akkus nicht verwendet werden, halten Sie sie von anderen Metallteilen, z. B. Büroklammern, Münzen, Schlüsseln, Nägeln, Schrauben oder anderen kleinen Metallteilen fern, die eine Verbindung zwischen den Polen verursachen können.*** *Wenn die Akkupole kurzgeschlossen werden, kann dies zu Verbrennungen oder einem Brand führen.*

d) ***Bei falscher Anwendung kann Flüssigkeit aus dem Akku austreten. Vermeiden Sie den Kontakt damit. Bei zufälligem Kontakt mit Wasser abspülen. Wenn die Flüssigkeit in die Augen kommt, nehmen Sie zusätzlich ärztliche Hilfe in Anspruch.*** *Austretende Akkuflüssigkeit kann zu Hautreizungen oder Verbrennungen führen.*

e) ***Verwenden Sie kein Akkupack oder Werkzeug, das beschädigt ist oder modifiziert wurde.*** *Beschädigte oder modifizierte Akkus können unvorhersehbare Reaktionen auslösen und zu Bränden, Explosionen oder Verletzungen führen.*

f) ***Setzen Sie das Akkupack oder Werkzeug keinem Feuer oder übermäßig hohen Temperaturen aus.*** *Die Belastung durch Feuer oder Temperaturen über 130 °C kann zur Explosion führen.*

g) ***Befolgen Sie alle Ladeanweisungen und laden Sie das Akkupack oder Werkzeug nicht außerhalb des in den Anweisungen festgelegten Temperaturbereichs auf.*** *Ein unsachgemäßer Ladevorgang oder Temperaturen außerhalb des festgelegten Bereichs können den Akku schädigen und die Brandgefahr erhöhen.*

6) Service

a) ***Lassen Sie Ihr Elektrowerkzeug nur von qualifiziertem Fachpersonal und nur mit Original- Ersatzteilen reparieren.*** *Damit wird sichergestellt, dass die Sicherheit des Gerätes erhalten bleibt.*

b) ***Führen Sie niemals Wartungsarbeiten an beschädigten Akkus durch.*** *Die Wartung von Akkupacks darf nur vom Hersteller selbst oder autorisierten Dienstleistern durchgeführt werden.*

Sicherheitswarnungen für Laubbläser

a) ***Vermeiden Sie, den Laubbläser bei schlechtem Wetter zu verwenden, vor allem, wenn das Risiko von Gewitter besteht.*** *Dadurch verringert sich das Risiko, vom Blitz getroffen zu werden.*

b) ***Tragen Sie Augenschutz und Gehörschutz.*** *Angemessene Schutzausrüstung reduziert das Risiko von Verletzungen.*

c) ***Tragen Sie bei der Bedienung des Laubbläsers stets rutschfestes und schützendes Schuhwerk. Betreiben Sie den Laubbläser nicht barfuß oder mit offenen Sandalen.*** *Dadurch wird die Verletzungsgefahr für die Füße verringert.*

d) ***Tragen Sie keine locker sitzende Kleidung oder Gegenstände wie Schals, Bänder, Ketten, Krawatten usw., die in die Lufteinlässe gezogen werden könnten. Binden Sie lange Haare zurück oder bedecken Sie sie, damit sie nicht in die Lufteinlässe gelangen können.*** *Wenn solche Objekte in die Lufteinlässe gezogen werden, kann sich die Verletzungsgefahr erhöhen.*

e) ***Halten Sie andere Personen während des Betriebs des Laubbläsers fern.*** *Weggeschleuderte Teile können das Risiko von Verletzungen erhöhen.*

f) ***Richten Sie die Laubbläserdüse niemals in Richtung von Menschen, Haustieren oder Fenstern. Seien Sie besonders vorsichtig, wenn Sie Schmutz in der Nähe von festen Gegenständen wie Bäumen, Autos und Mauern wegblasen, da diese den Schmutz zurückprallen lassen können.*** *Weggeschleuderte Teile können zu Sachschäden führen und das Risiko von Verletzungen erhöhen.*

g) ***Verwenden Sie den Laubbläser nicht, um brennendes oder rauchendes Material wegzublasen, wie etwa Zigaretten, Streichhölzer oder heiße Asche.*** *Solche Zündquellen können das Risiko eines Brandes erhöhen.*

h) ***Berühren Sie keinesfalls das Gebläse, wenn es noch in Betrieb ist. Schalten Sie das Gerät aus und warten Sie, bis das Gebläse zum Stillstand gekommen ist, bevor Sie Teile entfernen, die Zugang zum Gebläse bieten könnten.*** *Dadurch wird die Verletzungsgefahr durch bewegliche Teile verringert.*

i) ***Wenn das zu schneidende Material feststeckt und entfernt oder das Gerät gewartet werden soll, stellen Sie sicher, dass es nicht eingeschaltet werden kann.*** *Das unerwartete Starten des Geräts beim Entfernen von feststeckendem Material oder bei der Wartung kann zu schweren Verletzungen führen.*

j) ***Benutzen Sie den Laubbläser nur am Boden und nicht auf Leitern oder anderen instabilen Hilfsmitteln.***

k) ***Tragen Sie niemals gleichzeitig mehrere Gurtzeuge oder Schultergurte.***

l) ***Wenn Sie ein Gurtzeug tragen, achten Sie darauf, dass kein anderes Kleidungsstück das Lösen und Entfernen des Gurtzeugs behindert.***

m) ***Überprüfen Sie das Gerät auf Schäden, falls übermäßige Vibrationen auftreten.***

WICHTIGE SICHERHEITSHINWEISE

LESEN SIE ALLE ANWEISUNGEN, BEVOR SIE DIESES GERÄT VERWENDEN

Bei Verwendung dieses Geräts sollten immer die grundlegenden Sicherheitsmaßnahmen befolgt werden, einschließlich der folgenden:

⚠ ***WARNUNG:*** *Zur Reduzierung des Risikos von Feuer, Stromschlag und Verletzungen:*

- ***Gerät nicht unbeaufsichtigt lassen, solange es an eine Stromquelle angeschlossen ist.****Entfernen Sie den Akku, wenn Sie das Gerät nicht benutzen und bevor Sie Wartungsarbeiten vornehmen.*
- ***Nicht auf nassen Flächen verwenden.*** *Keinem Regen aussetzen. Nicht im Freien lagern.*
- ***Das Gerät darf nicht als Spielzeug verwendet werden.*** *Bei der Verwendung in der Nähe von Kindern ist besondere Vorsicht geboten. Nur für den angegebenen Verwendungszweck verwenden.*
- ***Das Gerät NUR wie im Handbuch beschrieben verwenden.*** *Verwenden Sie nur empfohlene Anbauteile.*
- ***Verwenden Sie dieses Gerät nicht, wenn es Anzeichen von Fehlfunktionen aufweist.*** *Wenn das Gerät nicht richtig arbeitet, fallen gelassen, beschädigt, im Freien gelassen oder in Wasser getaucht wurde, ist es einem Kundendienstzentrum zu übergeben.*
- *Bedienen Sie das Gerät nicht mit nassen Händen.*
- ***Stecken Sie keine Gegenstände in die Öffnungen des Geräts.*** *Verwenden Sie das Gerät nicht, wenn Öffnungen blockiert sind; entfernen Sie Staub, Flusen, Haare und alles, was den Luftstrom behindern kann.*
- *Halten Sie Haare, locker sitzende Kleidung, Finger und alle Körperteile von Öffnungen und beweglichen Teilen entfernt.*
- *Schalten Sie alle Bedienelemente aus, bevor Sie das Gerät vom Netz trennen.*
- *Lassen Sie beim Reinigen von Treppen besondere Vorsicht walten.*

BEWAHREN SIE DIESE ANWEISUNGEN AUF

Zusätzliche Sicherheitshinweise

⚠ ***WARNUNG:*** *Beim Gebrauch eines Elektrowerkzeugs sind zum Schutz gegen elektrischen Schlag, Feuer- und Verletzungsgefahr die nationalen Sicherheitsvorschriften zu beachten.*

⚠ ***WARNUNG:*** *Lesen Sie alle Sicherheitshinweise und alle Anweisungen. Das Nichtbeachten von Warnhinweisen und Anweisungen kann zu elektrischem Schlag, Brand und/oder schweren Verletzungen führen.*

⚠ ***WARNUNG:*** *Lassen Sie diese Maschine niemals von Personen mit eingeschränkten körperlichen, sensorischen oder geistigen Fähigkeiten oder mangelnder Erfahrung und Wissen in Bezug auf diese Anweisungen bedienen; örtliche Bestimmungen können das Alter des Benutzers einschränken.*

Zur Reduzierung des Risikos von Verletzungen:

- ***Vermeiden Sie ungewolltes Anlaufen.*** *Schalten Sie alle Kontrollelemente ab, bevor Sie den Akku entfernen. Stellen Sie sicher, dass sich der Ein-/Ausschalter in der gesperrten oder in der „Aus"-Position befindet, bevor Sie den Akku einsetzen. Es kann zu Unfällen führen, wenn Sie das Gerät tragen und dabei den Finger auf dem Schalter halten oder wenn Sie einen Akku in ein Gerät einsetzen, dessen Schalter in der „Ein"-Position steht.*
- ***Vermeiden Sie gefährliche Umweltbedingungen –*** *Verwenden Sie Elektrogeräte nicht an nassen oder feuchten Orten. Verwenden Sie das Gerät nicht bei Regen.*
- ***TRAGEN SIE SICHERHEITSAUSRÜSTUNG.*** *Tragen Sie immer Augen- und Gehörschutz. Tragen Sie eine Filtermaske, wenn bei der Arbeit Staub erzeugt wird. Bei entsprechenden Bedingungen müssen rutschfeste Sicherheitsschuhe getragen werden.*
- ***Verwenden Sie das richtige Gerät*** *– Verwenden Sie das Gerät nur für den vorgesehenen Zweck.*
- ***Überprüfen Sie den Arbeitsbereich,*** *bevor Sie das Gerät verwenden. Entfernen Sie sämtliche Fremdkörper und harten Gegenstände wie Steine, Glas, Drahtstücke usw., die irgendwo abprallen oder umhergeschleudert werden oder auf irgendeine andere Weise Verletzungen oder Schäden verursachen können.*

- ***Nur wie im Handbuch beschrieben verwenden.***
- ***Halten Sie beim Starten und Betreiben des Geräts Kinder, Umstehende und Tiere fern*** *– das heißt mindestens 10 Meter vom Arbeitsbereich entfernt.*
- ***Pflegen Sie das Gerät ordnungsgemäß****. Halten Sie das Gerät sauber, um eine optimale und sichere Leistung zu gewährleisten. Beachten Sie die Anweisungen für eine ordnungsgemäße Pflege und Wartung.*
- ***Bleiben Sie aufmerksam –*** *Achten Sie immer darauf, was Sie gerade tun. Gehen Sie vernünftig vor. Verwenden Sie das Gerät nicht, wenn Sie müde sind.*
- *Bringen Sie während des Betriebs Ihre Augen und Ohren* ***nicht*** *in die Nähe des Gebläseauslasses.*
- *Es sollte stets ein* ***Sicherheitsabstand*** *zu anderen Personen, insbesondere Kindern, und Haustieren eingehalten werden.*
- *Berühren Sie* ***keine*** *beweglichen gefährlichen Teile, wenn das Gerät nicht vom Akku getrennt wurdes und die beweglichen gefährlichen Teile noch nicht zum Stillstand gekommen sind.*
- *Wenn das Gerät ungewöhnlich stark zu vibrieren beginnt, Entfernen Sie den Akku und überprüfen Sie ihn sofort.s*
- *Versuchen Sie* ***nicht****, Verstopfungen aus dem Gerät zu entfernen, ohne zuerst den Akku zu entfernen.s*
- ***Kein*** *Teil des Geräts darf in Flüssigkeiten eingetaucht werden.*
- ***Benutzen Sie das Gerät nicht, wenn der Schalter defekt ist.*** *Ein Gerät, das sich nicht mehr ein- oder ausschalten lässt, ist gefährlich und muss repariert werden.*
- *Lassen Sie* ***keine*** *Fremdkörper in den Gebläseeinlass gelangen.*
- *Richten Sie den Auslass des Geräts* ***nicht*** *auf sich selbst, Umstehende oder Tiere.*
- *Verwenden Sie das Gerät* ***nicht****, um explosionsfähige Stäube wegzublasen, und nicht in Bereichen, in denen die Luft explosionsfähige Stäube wie Kohlen- oder Getreidestaub enthält. Verwenden Sie es auch nicht für andere brennbare Materialien.*
- ***Versuchen Sie nicht, das Gebläse selbst zu reparieren.*** *Zur Gewährleistung von Produktsicherheit und -zuverlässigkeit sollten Reparatur-, Wartungs- und Einstellungsarbeiten nur von autorisierten Kundendienststellen durchgeführt werden.*
- ***Betreiben Sie das Gerät nicht in gashaltigen oder explosionsgefährdeten Bereichen.*** *Die Motor solcher Geräte erzeugen normalerweise Funken, durch die Dämpfe entzündet werden können.*
- ***Vermeiden Sie eine anormale Körperhaltung.*** *Sorgen Sie für einen sicheren Stand und halten Sie jederzeit das Gleichgewicht.*
- ***Lassen Sie das eingeschaltete Gebläse niemals unbeaufsichtigt.*** *Schalten Sie das Gerät aus.*
- ***Entfernen Sie den Akku, bevor Sie den Schlauch anschließen.s***
- ***Bewahren Sie ungenutzte Geräte sicher auf.*** *Bewahren Sie das Gerät bei Nichtgebrauch an einem trockenen, hochgelegenen oder abgeschlossenen Ort – außerhalb der Reichweite von Kindern – auf.*
- ***Hinweise zu kompatiblen Akkus und Ladegeräten finden Sie als Referenz in diesem Handbuch.*** *Lesen Sie alle Anweisungshandbücher, die mit Ihrem Akku oder Ladegerät geliefert werden. Lesen Sie alle Etiketten mit Warnhinweisen auf dem Ladegerät oder den Akkus.*
- ***Trennen Sie die Akkus von dem Gebläse, bevor Sie Einstellungen vornehmen, Zubehörteile wechseln oder das Gerät warten, transportieren oder lagern.*** *Diese präventiven Vorsichtsmaßnahmen verhindern den unbeabsichtigten Start des Geräts.*
- *Nicht verwenden, wenn das Gerät nicht richtig arbeitet oder wenn es fallen gelassen, beschädigt, im Freien gelassen oder in Wasser getaucht wurde. In solchen Fällen ist es einem Kundendienstzentrum zu übergeben.*

BEWAHREN SIE DIESE ANWEISUNGEN AUF

Restrisiken

Trotz Beachtung der geltenden Sicherheitsvorschriften und des Einsatzes von Schutzvorrichtungen können bestimmte Risiken nicht vermieden werden. Diese sind:

- *Schwerhörigkeit.*
- *Verletzungsgefahr durch umherfliegende Teilchen.*
- *Verbrennungsgefahr durch während des Betriebes heiß werdende Zubehörteile.*
- *Verletzungsgefahr durch andauernden Gebrauch.*

BEWAHREN SIE DIESE ANWEISUNGEN AUF

Akkutyp

Diese Akkus können verwendet werden:

Akku	(kg)
DCB546	1,08
DCB547	1,46
DCB548	1,46
DCB549	2,12

Weitere Informationen finden Sie im Handbuch des Akkus/ Ladegeräts.

Packungsinhalt

Die DCMBBL800 Packung enthält:

1 Rucksack-Laubbläser
1 Rohr
1 Konzentratoraufsatz
1 Betriebsanleitung

HINWEIS: Akkus, Ladegeräte und Transportboxen sind im Lieferumfang von N-Modellen nicht enthalten. Akkus und Ladegeräte sind im Lieferumfang von NT-Modellen nicht enthalten.

- *Prüfen Sie das Gerät, die Teile oder Zubehörteile auf Beschädigungen, die beim Transport entstanden sein könnten.*
- *Nehmen Sie sich Zeit, die Betriebsanleitung vor Inbetriebnahme sorgfältig zu lesen.*

Bildzeichen am Werkzeug

Die folgenden Bildzeichen sind am Gerät sichtbar angebracht:

Der Benutzer muss vor Gebrauch dieses Produkts die Anleitung gelesen und verstanden haben.

Der Benutzer muss geeigneten Augenschutz tragen.

Der Benutzer muss geeigneten Gehörschutz tragen.

Setzen Sie das Gerät weder Regen noch starker Feuchtigkeit aus.

Garantierte Schallleistung laut Richtlinie 2000/14/EG.

- Warnung - Möglichkeit von Gefahrensituationen.
- Halten Sie andere Personen fern.
- Schalten Sie das Gerät aus. Entfernen Sie vor jeglichen Wartungsarbeiten am Gerät den Akku aus dem Werkzeug.

Lage des Datumscodes (Abb. [Fig.] N)

Der Code für das Herstellungsdatum 28 besteht aus einer 4-stelligen Jahresangabe, gefolgt von einer 2-stelligen Wochenangabe und einem 2-stelligen Werkscode.

Beschreibung (Abb. A)

⚠ ***WARNUNG:*** *Nehmen Sie niemals Änderungen am Elektrowerkzeug oder dessen Teilen vor. Dies könnte zu Schäden oder Verletzungen führen.*

1 Joystick
2 Geschwindigkeitsregler
3 Drehzahlarretierungsknopf
4 Kabel
5 Antriebseinheit
6 Lufteinlass
7 Flexibles Rohr
8 Rohrklemme
9 Klettband
10 Joystick-Rohr
11 Sicherungshebel des Joysticks
12 Laubbläserrohr
13 Konzentratoraufsatz
14 Geschwindigkeitsregler
15 Ladestandanzeige
16 Drehzahlanzeige
17 Drehzahlarretierungsanzeige
18 Rucksack
19 Rucksackgriff
20 Rohrhalterung
21 Schultergurt
22 Bauchgurt
23 Brustgurt
24 Akkuanschlüsse

Verwendungszweck

Dieser Rucksack-Laubbläser ist für den professionellen Einsatz bei Laubblasarbeiten konzipiert.

NICHT in nasser Umgebung oder in der Nähe von entflammbaren Flüssigkeiten oder Gasen oder brennbaren, feinen Stäuben verwenden.

LASSEN SIE NICHT ZU, dass Kinder in Kontakt mit dem Werkzeug kommen. Wenn unerfahrene Personen dieses Gerät verwenden, sind diese zu beaufsichtigen.

- **In trockenen Bereichen oder bei niedriger Luftfeuchtigkeit sind Entladungen statischer Elektrizität möglich.** Diese treten nur vorübergehend auf und beeinträchtigen die Leistung des Produkts nicht. Um die Häufigkeit von Entladungen statischer Elektrizität zu verringern, verwenden Sie das Produkt nicht bei niedriger Luftfeuchtigkeit.
- Dieses Gerät darf nicht von Personen (einschließlich Kindern) mit eingeschränkten physischen, sensorischen oder mentalen Fähigkeiten oder ohne ausreichende Erfahrung oder Kenntnisse verwendet werden, außer wenn diese Personen von einer Person, die für ihre Sicherheit verantwortlich ist, bei der Verwendung des Geräts beaufsichtigt werden. Lassen Sie nicht zu, dass Kinder mit diesem Produkt allein gelassen werden.

Auspacken des Laubbläsers (Abb. A)

Die Antriebseinheit 5 und das Joystick-Rohr 10 sind bei Versand durch ein Kabel 4 miteinander verbunden. Falls versucht wird, eins der Teile ohne das andere aus dem Karton zu ziehen, kann das Kabel 4 beschädigt werden.

1. Halten Sie den Rucksackgriff 19 und das Joystick-Rohr 10 fest und nehmen Sie beides zusammen aus dem Karton.
2. Packen Sie die übrigen Teile heraus und bauen Sie alles wie nachfolgend beschrieben zusammen.

ZUSAMMENBAU UND EINSTELLUNGEN

⚠ ***GEFAHR: Zur Reduzierung der Gefahr schwerer Verletzungen das Gerät ausschalten und die Akkus entfernen, bevor Sie Einstellungen vornehmen oder Anbauteile oder Zubehör montieren/demontieren.*** *Ungewolltes Anlaufen kann Verletzungen verursachen.*

Anbringen und Entfernen der Akkus (Abb. B)

Der Laubbläser kann auch mit nur einem, voll aufgeladenen Akku betrieben werden. Das wird jedoch nicht empfohlen, da dies zu einer kürzeren Laufzeit und einer reduzierten Leistung führt. Verwenden Sie daher nach Möglichkeit zwei Akkus mit gleicher Kapazität.

HINWEIS: Um beste Ergebnisse zu erzielen, sollten der Akku oder die Akkus 25 vollständig aufgeladen werden.

HINWEIS: Wenn nur ein Akku 25 verwendet wird, kann der Laubbläser nicht im Turbomodus 43 betrieben werden.

Anbringen der Akkus

1. Schieben Sie einen Akku in den Akkuanschluss 24, bis ein Klicken zu hören ist. Wiederholen Sie dies für den zweiten Akku.

HINWEIS: Stellen Sie vor dem Einschalten des Laubbläsers sicher, dass beide Akkus 25 vollständig sitzen und eingerastet sind.

Entfernen der Akkus

1. Drücken Sie die Akku-Löseknopfe 26 an den Akkus 25 und ziehen Sie die Akkus 25 aus den Akkuanschlüssen 24.

Montage des Laubbläsers (Abb. A–D)

⚠ ***WARNUNG:*** *Betreiben Sie den Laubbläser nicht, wenn die Rohre nicht fest angebracht sind. Greifen Sie niemals durch das Rohrloch in das Gehäuse hinein.*

⚠ ***WARNUNG:*** *Entfernen Sie immer die Akkus, wenn der Laubbläser unbeaufsichtigt gelassen, gelagert, überprüft, eingestellt oder gereinigt wird oder Sie Arbeiten daran vornehmen wollen.*

Anbringen des Joystick-Rohrs an dem flexiblen Rohr (Abb. A, C)

1. Bringen Sie die Rohrklemme 8 an dem flexiblen Rohr 7 an, indem Sie die Schraubenbaugruppe 29 verwenden, die sich unten an dem flexiblen Rohr befindet, siehe Abb. C.
2. Stecken Sie die Rohrmanschette 30 am Ende des Joystick-Rohres 10 in das Ende des flexiblen Rohres 7 ein, siehe Abb. C.

3. Positionieren Sie die Rohrklemme 8 so, dass sie dort um das flexible Rohr 7 herum sitzt, wo es die Rohrmanschette 30 überlappt.

4. Schrauben Sie die Klemmenschraube 31 in die Schraubenbaugruppe 29 ein.

5. Verwenden Sie einen Kreuzschraubendreher (nicht enthalten), um die Klemmenschraube 31 festzuziehen, bis die Rohrklemme 8 das flexible Rohr 7 sicher an der Rohrmanschette 30 und am Joystick-Rohr 10 festhält.
HINWEIS: Überdrehen Sie die Schraube nicht. Wird die Schraube überdreht, kann die Klemme beschädigt werden, so dass sich das Joystick-Rohr nicht mehr richtig bewegen lässt.

6. Sichern Sie das Kabel 4, indem Sie es in den Kabelclip 32 schieben, der sich an der Rohrklemme 8 befindet, siehe Abb. C.

Anbringen des Laubbläserrohrs am Joystick-Rohr (Abb. D)

1. Zum Anbringen des Laubbläserrohrs 12 an dem Joystick-Rohr 10 richten Sie die Lasche 33, die sich unten am Joystick-Rohr 10 befindet, an der Kerbe 34 aus, die sich unten an der Öffnung des Laubbläserrohrs befindet, siehe Abb. D.

2. Schieben Sie das Laubbläserrohr 12 auf das Joystick-Rohr 10, bis die beiden Rohrsicherungen 35 mit einem hörbaren Klicken am Laubbläserrohr 12 einrasten.

3. Ziehen Sie an dem Laubbläserrohr 12, um sicherzustellen, dass es fest sitzt.

Montage des Konzentratoraufsatzes (Abb. E)

⚠ ***WARNUNG:*** *Entfernen Sie immer die Akkus, bevor der Laubbläser unbeaufsichtigt gelassen, gelagert, überprüft, eingestellt oder gereinigt wird, und bevor Zubehörteile angebracht/entfernt werden oder Sie Arbeiten an dem Laubbläser vornehmen wollen.*

Der Konzentratoraufsatz 13 erhöht die Geschwindigkeit des Luftstroms. Dadurch lassen sich hartnäckige Verschmutzungen wie nasses Laub besser entfernen. Der Konzentratoraufsatz 13 kann auch den Luftstrom auf einen engeren Bereich richten.

1. Halten Sie den Konzentratoraufsatz 13 am Laubbläserrohr 12 wie in Abb. E gezeigt.

2. Richten Sie die Sicherungslaschen 36 am Laubbläserrohr 12 an den Sicherungsschlitzen 37 am Konzentratoraufsatz 13 aus und schieben Sie den Konzentratoraufsatz 13 auf das Laubbläserrohr 12.

3. Schieben Sie den Konzentratoraufsatz 13 mit einer Drehbewegung im Uhrzeigersinn auf das Laubbläserrohr 12, bis ein Klicken zu hören ist. Ziehen Sie an dem Konzentratoraufsatz 13, um sicherzustellen, dass er fest sitzt.

4. Zum Entfernen des Konzentratoraufsatzes 13 schieben Sie den Konzentratoraufsatz 13 mit einer Drehbewegung gegen den Uhrzeigersinn vom Laubbläserrohr 12 herunter.

Aufsetzen und Abnehmen des Rucksacks (Abb. A, F–H)

⚠ ***WARNUNG:*** *Tragen Sie nicht gleichzeitig mehrere Gurte. Wenn Sie den Schultergurt tragen, darf kein anderes Kleidungsstück das Lösen und Entfernen des Schultergurts behindern.*

⚠ ***VORSICHT:*** *Wenn Sie Ihren Körper drehen oder sich nach vorne beugen kann sich die Position des Rucksacks an Ihrem Rücken verändern.*

1. Fassen Sie den Schultergurt 21 und schieben Sie Ihre Arme durch jeden der Schultergurte, wobei darauf zu achten ist, dass jeder auf Ihren Schultern hängt, siehe Abb. F.

HINWEIS: Achten Sie darauf, dass der Rucksack 18 richtig an Ihrem Rücken sitzt.

2. Schließen Sie die Schnallen am Bauchgurt 22 und am Brustgurt 23. Ziehen Sie Schultergurt 38, den oberen Schultergurt 39, den Brustgurt 23 und Bauchgurte 22 fest, bis sie sicher am Körper anliegen, siehe Abb. F–H.

3. Zum Abnehmen des Rucksacks 18 öffnen Sie den Brustgurt 23 und den Bauchgurt 22. Lösen Sie die Schultergurte 38 und die oberen Schultergurte 39. Ziehen Sie die Arme aus den beiden Schultergurten 21 heraus und setzen Sie den Rucksack 18 vorsichtig auf einer sicheren Fläche ab.

Einstellen der Joystick-Position (Abb. I)

1. Ziehen Sie den Sicherungshebel des Joysticks 11 nach unten, um den Joystick 1 in seiner Position zu sichern.

2. Schieben Sie den Joystick 1 am Joystick-Rohr 10 nach oben oder unten, bis er sich in einer komfortablen Arbeitsposition befindet, siehe Abb. I.

3. Bringen Sie den Sicherungshebel des Joysticks 11 wieder in die gesicherte Position zurück, um den Joystick 1 dort zu sichern.

Festziehen des Sicherungshebels (Abb. J)

Die Schraube am Sicherungshebel des Joysticks 40 ist standardmäßig festgezogen. Im Lauf der Zeit und nach längerer Verwendung kann die Schraube jedoch locker werden und muss nachgezogen werden.

HINWEIS: Der Sicherungshebel des Joysticks 11 kann beim Festziehen offen oder geschlossen sein.

1. Verwenden Sie zum Festziehen des Sicherungshebels des Joysticks 11 einen Kreuzschraubendreher (nicht enthalten):

- Zum Festziehen drehen Sie die Schraube am Sicherungshebel des Joysticks 40 im Uhrzeigersinn und überprüfen, ob sie fest genug sitzt.
- Zum Lösen drehen Sie die Schraube am Sicherungshebel des Joysticks 40 gegen den Uhrzeigersinn und überprüfen dann, ob sie fest genug sitzt.

BETRIEB

⚠ ***GEFAHR: Zur Reduzierung der Gefahr schwerer Verletzungen das Gerät ausschalten und die Akkus entfernen, bevor Sie Einstellungen vornehmen oder Anbauteile oder Zubehör montieren/demontieren.***
Ungewolltes Anlaufen kann Verletzungen verursachen.

⚠ ***WARNUNG:*** *Betreiben Sie den Laubbläser nicht, wenn das Laubbläserrohr nicht fest angebracht ist. Greifen Sie niemals durch das Rohrloch in das Gehäuse hinein.*

⚠ ***WARNUNG:*** *Tragen Sie immer eine Schutzbrille. Tragen Sie immer einen Atemschutz. Tragen Sie immer einen Gehörschutz. Bei Arbeiten im Freien wird die Verwendung von Gummihandschuhen und festem Schuhwerk empfohlen. Halten Sie lange Haare und weite Kleidung von Öffnungen und beweglichen Teilen fern.*

⚠ ***WARNUNG:*** *Gefahr von Schnittverletzungen. Warten Sie nach dem Ausschalten des Geräts zehn Sekunden, bis das Gebläse nicht mehr läuft, bevor Sie die Laubbläserrohre abnehmen.*

- Achten Sie vor folgenden Situationen immer darauf, dass der Laubbläser ausgeschaltet und die Akkus entnommen wurden:
  - Wenn der Laubbläser unbeaufsichtigt gelassen wird.
  - Wenn eine Verstopfung entfernt werden muss.

- Wenn der Laubbläser überprüft, eingestellt gereinigt oder gewartet wird.
- Betreiben Sie den Laubbläser nur bei Tageslicht oder bei ausreichender Beleuchtung.

Richtige Haltung der Hände (Abb. K)

⚠ ***WARNUNG:*** *Zur Reduzierung des Risikos schwerer Verletzungen muss* ***IMMER*** *die richtige Handstellung eingehalten werden, wie in der Abbildung gezeigt.*

⚠ ***WARNUNG:*** *Zur Reduzierung des Risikos schwerer Verletzungen muss das Gerät* ***IMMER*** *fest in den Händen gehalten werden, damit jederzeit richtig reagiert werden kann.*
Bei der korrekten Handposition liegt eine Hand auf dem Joystick 1.

Einschalten (Abb. A, K, L)

⚠ ***WARNUNG:*** *Halten Sie das Werkzeug beim Einschalten sicher fest.*

⚠ ***VORSICHT:*** *Richten Sie den Auslass des Geräts nicht auf sich selbst, Umstehende oder Tiere.*

⚠ ***VORSICHT:*** *Tragen Sie immer eine Schutzbrille und Gehörschutz. Tragen Sie eine Filtermaske, wenn bei der Arbeit Staub erzeugt wird. Die Verwendung von Handschuhen, langen Hosen und festem Schuhwerk wird empfohlen. Halten Sie lange Haare und weite Kleidung von Öffnungen und beweglichen Teilen fern.*

1. Zum Einschalten des Laubbläsers drücken Sie den Geschwindigkeitsregler 2 herein. Je weiter dieser hereingedrückt wird, desto schneller läuft der Laubbläser.
2. Lassen Sie den Geschwindigkeitsregler 2 los, um den Laubbläser zu stoppen.

HINWEIS: Zum Abschalten des Laubbläsers halten Sie den Geschwindigkeitsregler 14 wie in Abb. L gezeigt gedrückt. Außerdem geht der Laubbläser nach 20 Sekunden im Leerlauf automatisch aus.

3. Drücken Sie zum Verriegeln des Laubbläsers auf der gewünschten Leistungsstufe den Geschwindigkeitsregler 2 bis zur gewünschten Leistungsstufe herein und lassen Sie dann den Drehzahlarretierungsknopf 3 und dann den Geschwindigkeitsregler 2 los, siehe Abb. K. Zum Entsperren der eingestellten Geschwindigkeit und Abschalten des Laubbläsers drücken Sie den Auslöseschalter 2 und lassen ihn wieder los, oder drücken Sie den Drehzahlarretierungsknopf 3.

Ladestandsanzeige (Abb. A, L)

Der DCMBBL800 ist mit einer Ladestandsanzeige 15 ausgestattet. Diese Anzeige zeigt während des Betriebs den aktuellen Ladestand des Akkus an. Sie zeigt nicht die Funktionsfähigkeit des Werkzeugs an und unterliegt Unterschieden, die auf Bauteilen, Temperatur und Anwendungsart des Endbenutzers basieren.

- Die Ladestandanzeige-LEDs 15 leuchten und zeigen den Prozentsatz an Ladung im Akku an.
- Wenn alle vier Ladestandsanzeige-LEDs 15 leuchten, ist der Akku vollständig geladen.
- Wenn eine der Ladestandsanzeige-LEDs 15 leuchtet, ist der Ladestand niedrig, und wenn sie blinkt, ist der Akku entladen. Nehmen Sie den Akku heraus und laden Sie ihn auf.

Status der Ladestandanzeige-LED

	LADEZUSTAND	FARBE DER LADEKONTROLLLEUCHTE
	100% - 75%	Weiß
	50% - 75%	Weiß
	20% - 50%	Weiß
	≤20%	Weiß
	Abschaltung wegen schwachem Akku	Weiß und blinkend.
	Der Akku ist zu heiß	Alle vier, rot und blinkend.

Anpassen der Laubbläserdrehzahl (Abb. K, L)

Der DCMBBL800 ist mit einer Drehzahlanzeige 16 ausgestattet. Die Drehzahlanzeige 16 zeigt die gewählte Geschwindigkeit des Laubbläsers an. Es gibt drei LEDs für die Drehzahlanzeige: ECO-Modus 41, Standardmodus 42 und Turbomodus 43. Die Drehzahlanzeige 16 hilft Ihnen, die Leistung des Geräts und die für jede Arbeit benötigte Laufzeit zu optimieren.

1. Zum Einstellen der Laubbläserdrehzahl schalten Sie den Laubbläser ein, indem Sie den Geschwindigkeitsregler 2 kurz drücken.
2. Drücken Sie auf den Geschwindigkeitsregler 14 am Werkzeuggriff, bis die gewünschte Drehzahl-LED leuchtet.

HINWEIS: Der Laubbläser ist standardmäßig auf den ECO-Modus 41 eingestellt.

3. Der ECO-Modus 41 oder der Standardmodus 42 eignet sich für die meisten Anwendungen.

HINWEIS: Damit lässt sich eine längere Betriebsdauer erzielen.

4. Wählen Sie den Turbomodus 43 bei Bedarf zur Beseitigung schwerer Verschmutzungen.

HINWEIS: Hierdurch verringert sich die Betriebsdauer.
HINWEIS: Wenn nur ein Akku 25 verwendet wird, kann der Laubbläser nicht im Turbomodus 43 betrieben werden.

Drehzahleinstellung LED-Farben

	DREHZAHL	DREHZAHLEINSTELLUNG LED-FARBE
— 41	**ECO-Modus**	**Weiß**
— 42	**Standardmodus**	**Weiß**
— 43	**Turbomodus**	**Weiß**

Geschwindigkeitsregler (Abb. K, L)

Der DCMBBL800 ist mit einem Drehzahlarretierungsknopf 3 ausgestattet, um das Gerät dauerhaft nutzen zu können, ohne den Geschwindigkeitsregler 2 gedrückt zu halten.

1. Drücken Sie den Geschwindigkeitsregler 2 herein, bis er auf der gewünschten Geschwindigkeit steht.

2. Drücken Sie zum Verriegeln des Laubbläsers auf der gewünschten Leistungsstufe den Drehzahlarretierungsknopf 3 und lassen Sie den Geschwindigkeitsregler 2 los. Lassen Sie den Drehzahlarretierungsknopf 3 los. Der DCMBBL800 behält automatisch die gewünschte Leistungsstufe bei.

3. Die Drehzahlarretierungsanzeige 17 leuchtet.

4. Um den Betrieb mit Drehzahlarretierung zu beenden, drücken Sie den Geschwindigkeitsregler 2 herein oder drücken Sie den Drehzahlarretierungsknopf 3. Die Drehzahlarretierungsanzeige 17 geht aus. Das Gerät wird jetzt von dem Geschwindigkeitsregler 2 kontrolliert.

Verwendung (Abb. B, K, M)

⚠ ***WARNUNG:*** *Der Laubbläser darf nur in Bodennähe und nicht auf Leitern oder anderen instabilen Untergründen verwendet werden.*

⚠ ***VORSICHT:*** *Richten Sie den Auslass des Geräts nicht auf sich selbst, Umstehende oder Tiere.*

1. Setzen Sie die Akkus 25 in die Akkuanschlüsse 24 ein.

2. Setzen Sie sich den Rucksack 18 auf den Rücken und stellen Sie die Gurte passend ein.

3. Schalten Sie den Laubbläser ein und halten Sie den Joystick 1 mit einer Hand fest, siehe Abb. K.

4. Halten Sie das Laubbläserrohr 12 einige Zentimeter über dem Boden und bewegen Sie es langsam von einer Seite zur anderen, wobei Sie den angesammelten Schmutz/das Laub wie in Abb. M gezeigt vor sich halten.

WARTUNG

Ihr Elektrowerkzeug wurde für langfristigen Betrieb mit minimalem Wartungsaufwand konstruiert. Ein kontinuierlicher, zufriedenstellender Betrieb hängt von der richtigen Pflege des Gerätes und seiner regelmäßigen Reinigung ab.

⚠ ***WARNUNG: Zur Reduzierung der Gefahr schwerer Verletzungen das Gerät ausschalten und den Akku herausnehmen, bevor Sie Einstellungen vornehmen oder Anbauteile oder Zubehör montieren/demontieren.*** *Ungewolltes Anlaufen kann Verletzungen verursachen.*

Das Ladegerät und der Akku können nicht gewartet werden.

Die Kontaktdaten der Kundendienststelle finden Sie auf der Rückseite dieses Handbuchs oder auf **www.2helpU.com**.

Entfernen von Verstopfungen

Wenn der DCMBBL800 Lufteinlass 6 verstopft ist:

1. Schalten Sie das Gerät aus und entnehmen Sie die Akkus.

2. Untersuchen Sie den Lufteinlass 6 auf Schmutz und entfernen Sie alle losen Verschmutzungen.

3. Wenn im Gebläse Verschmutzungen vorhanden sind, richten Sie den Lufteinlass 6 auf den Boden und schütteln Sie diese heraus.

Schmierung

Ihr Elektrogerät benötigt keine zusätzliche Schmierung.

Reinigung

⚠ ***WARNUNG:*** *Stromschlag und mechanische Gefahren. Nehmen Sie vor der Reinigung den Akku heraus.*

⚠ ***WARNUNG:*** *Zur Gewährleistung eines sicheren und effizienten Betriebs sind das Elektrogerät und die Lüftungsschlitze stets sauber zu halten.*

⚠ ***WARNUNG:*** *Verwenden Sie niemals Lösungsmittel oder andere scharfe Chemikalien für die Reinigung der nichtmetallischen Teile des Geräts. Diese Chemikalien können das in diesen Teilen verwendete Material aufweichen. Verwenden Sie ein nur mit Wasser und einer milden Seife befeuchtetes Tuch. Achten Sie darauf, dass niemals Flüssigkeiten in das Gerät eindringen. Tauchen Sie niemals irgendein Teil des Gerätes in eine Flüssigkeit.*

Die Lüftungsschlitze können mit einer trockenen, weichen, nicht-metallischen Bürste und/oder einem geeigneten Staubsauger gereinigt werden. Keinesfalls Wasser oder irgendwelche Reinigungslösungen verwenden. Tragen Sie einen zugelassenen Augenschutz und eine zugelassene Staubmaske.

Transport und Aufbewahrung (Abb. A, N)

⚠ ***VORSICHT:*** *Um versehentliches Starten zu verhindern, transportieren Sie das Gerät nur mit entfernten Akkus!*

⚠ ***VORSICHT:*** *Setzen Sie das Gerät keinem Regen oder anderen Niederschlägen aus, wenn es im Freien oder auf einem Fahrzeug gelagert wird oder wenn es in einem offenen Fahrzeug transportiert wird.*

- Lagern Sie den DCMBBL800 nur mit entfernten Akkus!
- NICHT IM FREIEN LAGERN. Abgedeckt an einem trockenen Ort oberhalb der Gefriertemperatur lagern.
- Der Rucksack und die Rohrbaugruppe können stehend oder liegend aufbewahrt werden. Stapeln Sie aber keine anderen Gegenstände darauf.
- Das Rohr 12 kann mithilfe von Klettband 9 am Rahmen des Rucksacks gesichert werden. Stecken Sie dazu das lose Ende des Klettbandes durch die Rohrhalterung 20 am Rahmen des Rucksacks, siehe Abb. N. Vergewissern Sie sich, dass das Rohr gesichert ist, bevor Sie das Gerät unbeaufsichtigt lassen, um mögliche Stolperfallen zu vermeiden.
- Tragen Sie den DCMBBL800 immer an dem Griff des Rucksacks 19.

Optionales Zubehör

⚠ ***WARNUNG:*** *Da Zubehör, das nicht von DEWALT angeboten wird, nicht mit diesem Produkt geprüft worden ist, kann die Verwendung von solchem Zubehör an diesem Gerät gefährlich sein. Zum Verringern des Verletzungsrisikos dürfen nur von DEWALT empfohlene Zubehörteile für dieses Produkt verwendet werden.*

Fragen Sie Ihren Händler nach weiteren Informationen zu geeignetem Zubehör.

Umweltschutz

Die Produkte/Akkus können recycelt werden. Wenn sie jedoch mit einem durchgestrichenen Mülleimer gekennzeichnet sind, dürfen sie nicht als normaler Hausmüll entsorgt werden. Entladen Sie die Batterien vollständig und trennen Sie sie. Trennen Sie zudem nach Möglichkeit alle Lichtquellen vom

Produkt. Es liegt in der Verantwortung des Benutzers, personenbezogene Daten vom Produkt zu entfernen. Bringen Sie den Abfall dann zu einer offiziellen Abfallsammelstelle oder zu einer Entsorgungsstelle, wo die Entsorgung häufig kostenfrei ist. Die Entsorgung der Verpackung muss entsprechend dem Materialcode erfolgen. Betriebs- und Sicherheitshinweise sollten erst entsorgt werden, wenn das entsprechende Produkt endgültig nicht mehr verwendet wird.

Bitte informieren Sie sich bei Ihrer Gemeinde/Stadt über die Verfahren zur richtigen Abfallentsorgung. Besuchen Sie für weitere Informationen **www.2helpU.com** und scannen Sie den obigen QR-Code.

54V BACKPACK BLOWER DCMBBL800

Documents Available Online

www.2helpU.com/DoC/ or **www.2helpU.com/DoC/index/xxx***
*For direct access, replace "xxx" with the product's model number given on the product rating label or packaging.

- Instruction Manual
- Declaration of Conformity (DoC)
- Product Emission Data (PED): Information about Noise, Vibration and Dust (not applicable for all products)

WARNING: Read all safety warnings, instructions, illustrations, and specifications in this manual, including the battery and charger sections provided in an original tool manual or the separate Batteries and Chargers manual. *Manuals can be obtained by contacting Customer Service (refer to the back page of this manual).*

Technical Data

		DCMBBL800
Voltage	V_{DC}	54
Type		1
Battery type		Li-Ion
Air Speed	km/h	257
Air Volume	m^3/min	24.2
Weight (without battery pack)	kg	8.9

Definitions: Safety Guidelines

The definitions below describe the level of severity for each signal word. Please read the manual and pay attention to these symbols.

DANGER: *Indicates an imminently hazardous situation which, if not avoided,* ***will*** *result in* ***death or serious injury****.*

WARNING: *Indicates a potentially hazardous situation which, if not avoided,* ***could*** *result in* ***death or serious injury****.*

CAUTION: *Indicates a potentially hazardous situation which, if not avoided,* ***may*** *result in* ***minor or moderate injury****.*

NOTICE: *Indicates a practice* ***not related to personal injury*** *which, if not avoided,* ***may*** *result in* ***property damage****.*

Denotes risk of electric shock.

Denotes risk of fire.

GENERAL POWER TOOL SAFETY WARNINGS

WARNING: Read all safety warnings, instructions, illustrations and specifications provided with this power tool. *Failure to follow all instructions listed below may result in electric shock, fire and/or serious injury.*

SAVE ALL WARNINGS AND INSTRUCTIONS FOR FUTURE REFERENCE

The term "power tool" in the warnings refers to your mains-operated (corded) power tool or battery-operated (cordless) power tool.

1) Work Area Safety

a) ***Keep work area clean and well lit.*** *Cluttered or dark areas invite accidents.*

b) ***Do not operate power tools in explosive atmospheres, such as in the presence of flammable liquids, gases or dust.*** *Power tools create sparks which may ignite the dust or fumes.*

c) ***Keep children and bystanders away while operating a power tool.*** *Distractions can cause you to lose control.*

2) Electrical Safety

a) ***Power tool plugs must match the outlet. Never modify the plug in any way. Do not use any adapter plugs with earthed (grounded) power tools.*** *Unmodified plugs and matching outlets will reduce risk of electric shock.*

b) ***Avoid body contact with earthed or grounded surfaces, such as pipes, radiators, ranges and refrigerators.*** *There is an increased risk of electric shock if your body is earthed or grounded.*

c) ***Do not expose power tools to rain or wet conditions.*** *Water entering a power tool will increase the risk of electric shock.*

d) ***Do not abuse the cord. Never use the cord for carrying, pulling or unplugging the power tool. Keep cord away from heat, oil, sharp edges or moving parts.*** *Damaged or entangled cords increase the risk of electric shock.*

e) ***When operating a power tool outdoors, use an extension cord suitable for outdoor use.*** *Use of a cord suitable for outdoor use reduces the risk of electric shock.*

f) ***If operating a power tool in a damp location is unavoidable, use a residual current device (RCD) protected supply.*** *Use of an RCD reduces the risk of electric shock.*

3) Personal Safety

a) ***Stay alert, watch what you are doing and use common sense when operating a power tool. Do not use a power tool while you are tired or under the influence of drugs, alcohol or medication.*** *A moment of inattention while operating power tools may result in serious personal injury.*

b) ***Use personal protective equipment. Always wear eye protection.*** *Protective equipment such as a dust mask, non-skid safety shoes, hard hat or hearing protection used for appropriate conditions will reduce personal injuries.*

c) ***Prevent unintentional starting. Ensure the switch is in the off-position before connecting to power source and/or battery pack, picking up or carrying the tool.*** *Carrying power tools with your finger on the switch or energising power tools that have the switch on invites accidents.*

d) ***Remove any adjusting key or wrench before turning the power tool on.*** *A wrench or a key left attached to a rotating part of the power tool may result in personal injury.*

e) ***Do not overreach. Keep proper footing and balance at all times.*** *This enables better control of the power tool in unexpected situations.*

f) ***Dress properly. Do not wear loose clothing or jewellery. Keep your hair and clothing away from moving parts.*** *Loose clothes, jewellery or long hair can be caught in moving parts.*

g) ***If devices are provided for the connection of dust extraction and collection facilities, ensure these are connected and properly used.*** *Use of dust collection can reduce dust-related hazards.*

h) ***Do not let familiarity gained from frequent use of tools allow you to become complacent and ignore tool safety***

principles. *A careless action can cause severe injury within a fraction of a second.*

4) Power Tool Use and Care

a) ***Do not force the power tool. Use the correct power tool for your application.*** *The correct power tool will do the job better and safer at the rate for which it was designed.*

b) ***Do not use the power tool if the switch does not turn it on and off.*** *Any power tool that cannot be controlled with the switch is dangerous and must be repaired.*

c) ***Disconnect the plug from the power source and/or remove the battery pack, if detachable, from the power tool before making any adjustments, changing accessories, or storing power tools.*** *Such preventive safety measures reduce the risk of starting the power tool accidentally.*

d) ***Store idle power tools out of the reach of children and do not allow persons unfamiliar with the power tool or these instructions to operate the power tool.*** *Power tools are dangerous in the hands of untrained users.*

e) ***Maintain power tools and accessories. Check for misalignment or binding of moving parts, breakage of parts and any other condition that may affect the power tool's operation. If damaged, have the power tool repaired before use.*** *Many accidents are caused by poorly maintained power tools.*

f) ***Keep cutting tools sharp and clean.*** *Properly maintained cutting tools with sharp cutting edges are less likely to bind and are easier to control.*

g) ***Use the power tool, accessories and tool bits, etc. in accordance with these instructions, taking into account the working conditions and the work to be performed.*** *Use of the power tool for operations different from those intended could result in a hazardous situation.*

h) ***Keep handles and grasping surfaces dry, clean and free from oil and grease.*** *Slippery handles and grasping surfaces do not allow for safe handling and control of the tool in unexpected situations.*

5) Battery Tool Use and Care

a) ***Recharge only with the charger specified by the manufacturer.*** *A charger that is suitable for one type of battery pack may create a risk of fire when used with another battery pack.*

b) ***Use power tools only with specifically designated battery packs.*** *Use of any other battery packs may create a risk of injury and fire.*

c) ***When battery pack is not in use, keep it away from other metal objects, like paper clips, coins, keys, nails, screws or other small metal objects, that can make a connection from one terminal to another.*** *Shorting the battery terminals together may cause burns or a fire.*

d) ***Under abusive conditions, liquid may be ejected from the battery; avoid contact. If contact accidentally occurs, flush with water. If liquid contacts eyes, additionally seek medical help.*** *Liquid ejected from the battery may cause irritation or burns.*

e) ***Do not use a battery pack or tool that is damaged or modified.*** *Damaged or modified batteries may exhibit unpredictable behaviour resulting in fire, explosion or risk of injury.*

f) ***Do not expose a battery pack or tool to fire or excessive temperature.*** *Exposure to fire or temperature above 130 °C may cause explosion.*

g) ***Follow all charging instructions and do not charge the battery pack or tool outside the temperature range specified in the instructions.*** *Charging improperly or at temperatures outside the specified range may damage the battery and increase the risk of fire.*

6) Service

a) ***Have your power tool serviced by a qualified repair person using only identical replacement parts.*** *This will ensure that the safety of the power tool is maintained.*

b) ***Never service damaged battery packs.*** *Service of battery packs should only be performed by the manufacturer or authorised service providers.*

Garden Blower Safety Warnings

a) ***Do not use the garden blower in bad weather conditions, especially when there is a risk of lightning.*** *This decreases the risk of being struck by lightning.*

b) ***Wear eye protection and ear protection.*** *Adequate protective equipment will reduce the risk of personal injury.*

c) ***While operating the garden blower, always wear non-slip and protective footwear. Do not operate the garden blower when barefoot or wearing open sandals.*** *This reduces the risk of injury to the feet.*

d) ***Do not wear loose fitting clothing or articles such as scarves, strings, chains, ties, etc., that could get drawn into the air inlets. Tie back or cover long hair to make sure it does not get drawn into the air inlets.*** *If any of these items are drawn into the air inlets, it can increase the risk of personal injury.*

e) ***Keep bystanders away while operating the garden blower.*** *Thrown debris can increase the risk of personal injury.*

f) ***Never point the blower nozzle in the direction of people or pets or in the direction of windows. Use extra caution when blowing debris near solid objects, such as trees, automobiles and walls that can cause debris to ricochet.*** *Thrown objects can damage property and increase the risk of personal injury.*

g) ***Do not use the garden blower to blow anything that is burning or smoking, such as cigarettes, matches or hot ashes.*** *These ignition sources may increase the risk of fire.*

h) ***Do not touch the fan while still in motion. Turn off the machine and wait until the fan stops before removing any part that may give access to the fan.*** *This reduces the risk of injury from moving parts.*

i) ***When clearing jammed material or servicing the machine, make sure the power switch is off.*** *Unexpected starting of the machine while clearing jammed material or servicing may result in serious personal injury.*

j) ***Only use the garden blower at ground level and not on ladders or any unstable support.***

k) ***Never simultaneously wear multiple belt harnesses or multiple shoulder harnesses.***

l) ***When wearing a harness, ensure no other wearable interferes with the release and removal of the harness.***

m) ***Inspect machine for damage if there appears to be excessive vibration.***

IMPORTANT SAFETY INSTRUCTIONS

READ ALL INSTRUCTIONS BEFORE USING THIS APPLIANCE

When using this appliance, basic safety precautions should always be followed including the following:

⚠ ***WARNING:*** *To reduce the risk of fire, electric shock, or injury:*

- ***Do not leave the appliance when connected to power source.*** *Remove the battery pack when not in use and before servicing.*
- ***Do not use on wet surfaces.*** *Do not expose to rain. Store indoors.*
- ***Do not allow appliance to be used as a toy.*** *Close attention is necessary when used near children. Use only for intended purposes.*
- ***Use this appliance ONLY as described in the manual.*** *Use only recommended attachments.*
- ***Do not use this appliance if it is showing signs of malfunction in any way.*** *If the appliance is not working correctly, has been dropped, damaged, left outdoors, or dropped into water, return it to a service center.*
- *Do not handle the appliance with wet hands.*
- ***Do not put any objects into the openings of the appliance.*** *Do not use the appliance with any opening blocked; keep free of dust, lint, hair and anything else that may reduce air flow.*
- *Keep hair, loose clothing, fingers, and all body parts away from the openings and moving parts.*
- *Turn off all controls before disconnecting from power source.*
- *Use extra care when cleaning on stairs.*

SAVE THESE INSTRUCTIONS

Additional Safety Instructions

⚠ ***WARNING:*** *When using an electric appliance, basic safety precautions should always be followed to reduce risk of fire, electric shock, and personal injury, including the following.*

⚠ ***WARNING:*** *Read all safety warnings and all instructions. Failure to follow the warnings and instructions may result in electric shock, fire and/or serious injury.*

⚠ ***WARNING:*** *Never allow children, persons with reduced physical, sensory or mental capabilities or lack of experience and knowledge or people unfamiliar with these instructions to use the machine, local regulations may restrict the age of the operator.*

To Reduce Risk of Injury:

- ***Avoid accidental starting.*** *Turn off all controls before removing the battery pack. Be sure switch is in the locked or off position before inserting battery pack. Carrying units with your finger on the switch or inserting the battery pack into a unit with the switch on invites accidents.*
- ***Avoid dangerous environmental conditions –*** *Do not use electric units in damp or wet locations. Don't use the unit in the rain.*
- ***USE SAFETY EQUIPMENT.*** *Always wear eye protection and hearing protection. Wear a filter mask if operation is dusty. Non-skid safety shoes must be used for appropriate conditions.*
- ***Use the right unit*** *– Do not use this unit for any job except that for which it is intended.*
- ***Inspect the area*** *before using the unit. Remove all debris and hard objects such as rocks, glass, wire, etc., that can ricochet, be thrown, or otherwise cause injury or damage during operation.*
- ***Use only as described in this manual.***
- ***Keep children, bystanders and animals away*** *from the work area a minimum of 30 feet (10 meters) when starting or operating the unit.*
- ***Maintain unit with care****. Keep unit clean for best and safest performance. Follow instructions for proper maintenance.*
- ***Stay alert -*** *Watch what you are doing. Use common sense. Do not operate unit when you are tired.*
- ***Do not*** *place outlet of blower near eyes or ears when operating.*
- ***Do not*** *operate the machine while people, especially children, or pets are nearby.*
- ***Do not*** *touch moving hazardous parts before the machine is disconnected from the battery packs and the moving hazardous parts have come to a complete stop.*
- *If the machine starts to vibrate abnormally, remove the battery packs and immediately check.*
- ***Do not*** *attempt to clear clogs from unit without first removing the battery packs.*
- ***Do not*** *immerse any part of the unit in liquid.*
- ***Do not use unit if switch does not turn it on or off.*** *A unit that cannot be controlled with the switch is dangerous and must be repaired.*
- ***Do not*** *allow debris to be ingested into blower intake.*
- ***Do not*** *point unit discharge at self, bystanders or pets.*
- ***Do not*** *use to blow explosive dust, or in areas where air contains explosive dust such as coal, grain, or other combustible material.*
- ***Do not attempt to repair the blower.*** *To assure product safety and reliability, repairs, maintenance, and adjustments should be performed by authorized service centers.*
- ***Do not operate blower in a gaseous or explosive atmosphere.*** *Motors in these units normally spark, and the sparks might ignite fumes.*
- ***Do not overreach.*** *Keep proper footing and balance at all times.*
- ***Never leave blower running unattended.*** *Turn power off.*
- ***Remove the battery packs*** *before connecting the tube.*
- ***Store idle units.*** *When not in use, the unit should be stored in a dry, high or locked-up place out of reach of children.*
- ***Instructions for compatible batteries and chargers are included for reference in this manual.*** *Read all instruction manuals included with your battery pack or charger. Read all cautionary markings on the charger and battery packs.*
- ***Disconnect the battery packs from the blower before making any adjustments, changing accessories, servicing, moving or storing the unit.*** *Such preventative safety measures reduce the risk of starting the appliance accidentally.*
- *Do not use if appliance is not working as it should, has been dropped, damaged, left outdoors, or dropped into water, return it to a service centre.*

SAVE THESE INSTRUCTIONS

Residual Risks

In spite of the application of the relevant safety regulations and the implementation of safety devices, certain residual risks cannot be avoided. These are:

- *Impairment of hearing.*
- *Risk of personal injury due to flying particles.*
- *Risk of burns due to accessories becoming hot during operation.*
- *Risk of personal injury due to prolonged use.*

SAVE THESE INSTRUCTIONS

Battery Type

These battery packs may be used:

Battery	(kg)
DCB546	1.08
DCB547	1.46
DCB548	1.46
DCB549	2.12

Refer to the battery/charger manual for more information.

Package Contents

The DCMBBL800 package contains:

1 Backpack blower
1 Tube
1 Concentrator tip
1 Instruction manual

NOTE: Battery packs, chargers and kitboxes are not included with N models. Battery packs and chargers are not included with NT models.

- *Check for damage to the tool, parts or accessories which may have occurred during transport.*
- *Take the time to thoroughly read and understand this manual prior to operation.*

Markings on Tool

The following pictograms are shown on the tool:

User must read and understand instruction manual before using this product.

User must wear sufficient eye protection.

User must wear sufficient ear protection.

Do not expose the tool to rain or high humidity or leave outdoors while it is raining.

Directive 2000/14/EC guaranteed sound power.

- Warning - hazardous situation may occur.
- Keep bystanders away.
- Switch the tool off. Before performing any maintenance on the tool, remove the battery from the tool.

Date Code Position (Fig. N)

The production date code **28** consists of a 4-digit year followed by a 2-digit week and is extended by a 2-digit factory code.

Description (Fig. A)

⚠ ***WARNING:*** *Never modify the power tool or any part of it. Damage or personal injury could result.*

1 Joystick
2 Variable speed trigger
3 Speed lock button
4 Cable
5 Powerhead
6 Air intake
7 Flexible tube
8 Tube clamp
9 Hook and loop strap
10 Joystick tube
11 Joystick lock lever
12 Blower tube
13 Concentrator tip
14 Speed control button
15 State of charge indicator
16 Speed indicator
17 Speed lock indicator
18 Backpack
19 Backpack handle
20 Tube storage mount
21 Shoulder harness
22 Waist strap
23 Chest strap
24 Battery ports

Intended Use

This backpack blower is designed for professional blowing applications.

DO NOT use under wet conditions or in presence of flammable liquids, gases or combustible, finely divided dusts.

DO NOT let children come into contact with the tool. Supervision is required when inexperienced operators use this tool.

- **Static shocks are possible in dry areas or when relative humidity of air is low.** This is only temporary and does not affect performance of the product. To reduce the frequency of static shocks, avoid using when humidity is low.
- This product is not intended for use by persons (including children) suffering from diminished physical, sensory or mental abilities; lack of experience, knowledge or skills unless they are supervised by a person responsible for their safety. Children should never be left alone with this product.

Unboxing the Blower (Fig. A)

The powerhead **5** and joystick tube **10** are attached with a cable **4** when shipped. Trying to pull one side from the box without the other may result in damage to the cable **4**.

1. Grab the backpack handle **19** and the joystick tube **10** and remove from the box together.
2. Unpack the remaining parts and assemble as instructed below.

ASSEMBLY AND ADJUSTMENTS

⚠ ***DANGER: To reduce the risk of serious personal injury, turn unit off and remove the battery packs before making any adjustments or removing/installing attachments or accessories.*** *An accidental start-up can cause injury.*

Installing and Removing the Battery Packs (Fig. B)

The blower can operate with a single, fully charged battery but it is not recommended as it will result in less run time and reduced performance. Use two battery packs of equal capacity when possible.

NOTE: For best results, make sure the battery pack(s) **25** are fully charged.

NOTE: When using only one battery pack **25** the blower will not operate in turbo mode **43**.

To Install the Battery Packs

1. Slide a battery pack into the battery port 24 until an audible click is heard. Repeat for the second battery.

NOTE: Ensure that both battery packs 25 are fully seated and fully latched into position before starting blower.

To Remove the Battery Packs

1. Depress the battery release buttons 26 on the battery packs 25 and pull the battery packs 25 out of the battery ports 24.

Blower Assembly (Fig. A–D)

⚠ ***WARNING:*** *Do not operate blower without tubes securely held in place. Never reach down into housing through tube hole.*

⚠ ***WARNING:*** *Always remove the batteries when you leave the blower unattended or when storing, checking, adjusting, cleaning, or working on the blower.*

Attaching the Joystick Tube to the Flexible Tube (Fig. A, C)

1. Place the tube clamp 8 onto the flexible tube 7 with the bolt assembly 29 positioned on the bottom side of the flexible tube as shown in Fig. C.
2. Insert the tube collar 30 at the end of the joystick tube 10 into the end of the flexible tube 7 as shown in Fig. C.
3. Position the tube clamp 8 so it wraps around the flexible tube 7 where it overlaps the tube collar 30.
4. Insert and thread the clamp screw 31 into the bolt assembly 29.
5. Using a cross head screwdriver (not included), tighten the clamp screw 31 until the tube clamp 8 holds the flexible tube 7 securely to the tube collar 30 and joystick tube 10.

NOTE: Do not overtighten. Overtightening the clamp could result in damage to the clamp and will restrict the movement of the joystick tube.

6. Secure the cable 4 by pushing it into the cable clip 32 located on the tube clamp 8 as shown in Fig. C.

Attaching the Blower Tube to the Joystick Tube (Fig. D)

1. To attach the blower tube 12 to the joystick tube 10, align the tab 33 located on the bottom of the joystick tube 10 with the notch 34 located on the bottom of the blower tube opening as shown in Fig. D.
2. Push the blower tube 12 onto the joystick tube 10 until the two tube locks 35 engage the blower tube 12 and an audible click is heard.
3. Pull on the blower tube 12 to ensure it is securely held in place.

Concentrator Tip Assembly (Fig. E)

⚠ ***WARNING:*** *Always remove the batteries before you leave the blower unattended or when storing, checking, adjusting, cleaning, removing/installing attachments or accessories or working on the blower.*

The concentrator tip 13 will increase air flow velocity. It will improve removal of stubborn debris such as wet leaves. The concentrator tip 13 can also target air flow to a tighter area.

1. Position the concentrator tip 13 with the blower tube 12 as shown in Fig. E.
2. Align the locking tabs 36 on the blower tube 12 with the locking slots 37 on the concentrator tip 13 and slide the concentrator tip 13 onto the blower tube 12.
3. Slide and twist the concentrator tip 13 clockwise onto the blower tube 12 until you hear an audible click. Pull on the concentrator tip 13 to ensure it is securely held in place.
4. To remove the concentrator tip 13, twist and slide the concentrator tip 13 counterclockwise away from the blower tube 12.

Installing and Removing the Backpack (Fig. A, F–H)

⚠ ***WARNING:*** *Do not wear multiple harnesses at a time. When wearing the shoulder harness, no other wearable shall interfere with the release and removal of the shoulder harness.*

⚠ ***CAUTION:*** *When twisting or bending over the backpack may shift its position on your back.*

1. Grab the shoulder harness 21 and slide your arms through each one of the shoulder harnesses ensuring each one hangs on your shoulders as shown in Fig. F.

NOTE: Ensure the backpack 18 is positioned on your back.

2. Buckle the waist strap 22 and chest strap 23. Tighten the shoulder 38, upper shoulder 39, chest 23, and waist straps 22 until they fit securely against your body as shown in Fig. F–H.
3. To remove the backpack 18, unbuckle the chest strap 23 and waist strap 22. Loosen the shoulder straps 38 and upper shoulder straps 39. Pull your arms through each one of the shoulder harnesses 21 and carefully lower the backpack 18 to a secure flat surface.

Adjusting the Position of the Joystick (Fig. I)

1. Pull the joystick lock lever 11 down to unlock the position of the joystick 1.
2. Slide the joystick 1 up or down the joystick tube 10 until it is in a comfortable working position as shown in Fig. I.
3. Return the joystick lock lever 11 to the locked position to lock the joystick 1 into position.

Adjusting Lock Lever Tightness (Fig. J)

The joystick lock lever screw 40 comes set to a default tightness, but over time and continued use, the screw may loosen and will need to be adjusted.

NOTE: The joystick lock lever 11 may be open or closed when adjusting.

1. To adjust the joystick lock lever 11 tightness, use a cross head screwdriver (not included):

- To tighten, turn the joystick lock lever screw 40 clockwise and then test if the tightness is correct.
- To loosen, turn the joystick lock lever screw 40 counterclockwise and then test if the tightness is correct.

OPERATION

⚠ ***DANGER: To reduce the risk of serious personal injury, turn unit off and remove the battery packs before making any adjustments or removing/installing attachments or accessories.*** *An accidental start-up can cause injury.*

⚠ ***WARNING:*** *Do not operate blower without blow tubes securely in place. Never reach down into housing through tube hole.*

⚠ ***WARNING:*** *Always wear safety glasses. Always wear respiratory protection. Always wear hearing protection. Use of rubber gloves and substantial footwear is recommended when working outdoors. Keep long hair and loose clothing away from openings and moving parts.*

⚠ ***WARNING:*** *Cut hazard. When turning the tool off, wait ten seconds for the fan to stop rotating before removing the blower tubes.*

- Always ensure the blower is powered OFF and the batteries are removed when:
  - You leave blower unattended.
  - Clearing a blockage.
  - Checking, adjusting, cleaning or working on blower.
- Only use blower in daylight or good artificial light.

Proper Hand Position (Fig. K)

⚠ ***WARNING:*** *To reduce the risk of serious personal injury,* ***ALWAYS*** *use proper hand position as shown.*

⚠ ***WARNING:*** *To reduce the risk of serious personal injury,* ***ALWAYS*** *hold securely in anticipation of a sudden reaction.*

Proper hand position requires one hand on the joystick 1.

Switching On (Fig. A, K, L)

⚠ ***WARNING:*** *Grip tool firmly when switching on.*

⚠ ***CAUTION:*** *Do not point unit discharge at self, bystanders or pets.*

⚠ ***CAUTION:*** *Always wear safety glasses and hearing protection. Wear a filter mask if the operation is dusty. Use of gloves, long pants and substantial footwear is recommended. Keep long hair and loose clothing away from openings and moving parts.*

1. To power the blower on, squeeze the variable speed trigger 2. The blower runs at higher speeds the more the lever is squeezed.
2. Release the variable speed trigger 2 to stop the blower.

NOTE: To power the blower off, press and hold the speed control button 14 as shown in Fig. L, or after sitting idle for twenty seconds the blower will automatically power off.

3. To lock the blower at the desired performance level, squeeze the variable speed trigger 2 to the desired performance level and then press and then release the speed lock button 3 and then release the variable speed trigger 2, as shown in Fig. K. To unlock the set speed and stop the blower, press and release the trigger switch 2 or the speed lock button 3.

State of Charge Indicator (Fig. A, L)

The DCMBBL800 is equipped with a state of charge indicator 15. This will display the current level of charge in the battery during use. It does not indicate tool functionality and is subject to variation based on product components, temperature and end-user application.

- The state of charge indicator LEDs 15 will illuminate, indicating the percent of charge in the battery.
- When all four state of charge indicator LEDs 15 illuminate, the battery is fully charged.
- When one state of charge indicator LED 15 illuminates, charge is low and then it will flash when the battery is discharged. Remove the battery and charge it.

State of Charge Indicator LED Status

	LEVEL OF CHARGE	CHARGE INDICATOR LED COLOR
	100% - 75%	White
	50% - 75%	White
	20% - 50%	White
	≤20%	White
	Low battery shutdown	White and blinking.
	Battery too hot	All four, red and blinking.

Adjusting Blower Speed (Fig. K, L)

The DCMBBL800 is equipped with a speed indicator 16. The speed indicator 16 will display the chosen speed of the blower. There are three speed setting LEDs, ECO mode 41, standard mode 42 and turbo mode 43. The speed indicator 16 helps you to optimize the tool's performance and runtime needed for each job.

1. To set the blower speed, switch the blower on by briefly squeezing the variable speed trigger 2.
2. Press the speed control button 14, located on the tool handle, until the desired speed LED is illuminated.

NOTE: The blower defaults to ECO mode 41.

3. Operate in ECO mode 41 or standard mode 42 speed for most blowing needs.

NOTE: Longer runtime will be achieved.

4. Choose turbo mode 43 as needed to clear heavy debris.

NOTE: Runtime will be reduced.

NOTE: When using only one battery pack 25 the blower will not operate in turbo mode 43.

Speed Setting LED Colors

	SPEED	SPEED SETTING LED COLOR
— 41	ECO Mode	White
— 42	Standard Mode	White
— 43	Turbo Mode	White

Speed Lock (Fig. K, L)

The DCMBBL800 is equipped with a speed lock button 3 for continuous use without needing to hold the variable speed trigger 2.

1. Squeeze the variable speed trigger 2 to the desired speed.
2. To lock the blower at the desired performance level, press the speed lock button 3 and release the variable speed trigger 2. Release the speed lock button 3.

The DCMBBL800 will automatically maintain the desired performance level.

3. The speed lock indicator 17 will illuminate.

4. To discontinue using speed lock mode, squeeze the variable speed trigger 2 or press the speed lock button 3. The speed lock indicator 17 will turn off. The variable speed trigger 2 now controls the unit.

Use (Fig. B, K, M)

⚠ ***WARNING:*** *The blower is intended to be used only at ground level and is not to be used on ladders or other unstable support.*

⚠ ***CAUTION:*** *Do not point unit discharge at self, bystanders or pets.*

1. Install the battery packs 25 into the battery ports 24.
2. Place the backpack 18 on your back and adjust the harnesses to fit.
3. Power the blower on and hold the joystick 1 with one hand as shown in Fig. K.
4. With the blower tube 12 positioned several inches above the ground, and using a sweeping motion from side to side, advance slowly keeping the accumulated debris/leaves in front of you as shown in Fig. M.

MAINTENANCE

Your power tool has been designed to operate over a long period of time with a minimum of maintenance. Continuous satisfactory operation depends upon proper tool care and regular cleaning.

⚠ ***WARNING: To reduce the risk of serious personal injury, turn tool off and disconnect battery pack before making any adjustments or removing/installing attachments or accessories.*** *An accidental start-up can cause injury.*

The charger and battery pack are not serviceable.

Please refer to the back page of this manual for service centre contact information, or visit **www.2helpU.com**.

Clearing Blockages

If your DCMBBL800 air intake 6 becomes blocked:

1. Switch tool off and remove the batteries.
2. Inspect the air intake 6 for debris and remove any loose debris.
3. If there is debris in the fan, point the air intake 6 towards the ground and gently shake the debris out.

Lubrication

Your power tool requires no additional lubrication.

Cleaning

⚠ ***WARNING:*** *Electrical shock and mechanical hazard. Remove the battery before cleaning.*

⚠ ***WARNING:*** *To ensure safe and efficient operation, always keep the electrical appliance and the ventilation slots clean.*

⚠ ***WARNING:*** *Never use solvents or other harsh chemicals for cleaning the non-metallic parts of the tool. These chemicals may weaken the materials used in these parts. Use a cloth dampened only with water and mild soap. Never let any liquid get inside the tool; never immerse any part of the tool into a liquid.*

Ventilation slots can be cleaned using a dry, soft non-metallic brush and/or a suitable vacuum cleaner. Do not use water or any cleaning solutions. Wear approved eye protection and an approved dust mask.

Transportation and Storage (Fig. A, N)

⚠ ***CAUTION:*** *To prevent accidental starting, always transport your tool with the batteries removed!*

⚠ ***CAUTION:*** *Do not expose to rain or other precipitation if stored outdoors or on a vehicle, or if transported in an open vehicle.*

- Always store DCMBBL800 with the batteries removed.
- STORE INDOORS. Store in a dry, covered location with above freezing temperatures.
- The backpack and tube assembly can be stored vertically or horizontally, do not stack things on top of unit.
- The tube 12 can be secured to the backpack frame using the hook and loop strap 9. Loop the loose end of the hook and loop strap through the tube storage mount 20 on the backpack frame as shown in Fig. N. Ensure the tube is secured before leaving unattended to avoid possible tripping hazards.
- Always carry the DCMBBL800 using the backpack handle 19.

Optional Accessories

⚠ ***WARNING:*** *Since accessories, other than those offered by DEWALT, have not been tested with this product, use of such accessories with this tool could be hazardous. To reduce the risk of injury, only DEWALT-recommended accessories should be used with this product.*

Consult your dealer for further information on the appropriate accessories.

Protecting the Environment

Products/batteries are recyclable, but if marked with the crossed-out bin, they must not be disposed of with normal household waste.

Run the batteries down completely and separate them, and separate any light sources from the product if possible. It is the user's responsibility to delete personal data from the product. Then take the waste to an official waste collection centre or a participating retailer who will often accept it free of charge. Packaging should be discarded based on the marked material code. Operating and safety instructions should only be discarded once the applicable product is no longer in use.

Please check with your local community/municipality for waste management guidance. For further information, visit **www.2helpU.com** and scan the above QR code.

SOPLADOR DE MOCHILA DE 54 V DCMBBL800

Documentos disponibles en internet

www.2helpU.com/DoC/ o
www.2helpU.com/DoC/index/xxx*

*Para el acceso directo, sustituya "xxx" con el número de modelo del producto que se encuentra en la etiqueta de clasificación del producto o en el embalaje.

- Manual de instrucciones
- Declaración de conformidad (DoC)
- Datos de emisión del producto (PED): Información sobre ruido, vibración y polvo (no aplicable a todos los productos)

ADVERTENCIA: Lea todas las advertencias de seguridad, instrucciones, ilustraciones y especificaciones contenidas en este manual, incluidos los apartados sobre la batería y el cargador del manual original de la herramientas o de los manuales separados de las baterías y los cargadores. *Puede obtener los manuales contactando con el Servicio al Cliente (consulte la página trasera de este manual).*

Datos técnicos

		DCMBBL800
Voltaje	V_{cc}	54
Tipo		1
Tipo de batería		Iones de litio
Velocidad aire	km/h	257
Volumen de aire	m^3/min	24,2
Peso (sin la batería)	kg	8,9

Definiciones: normas de seguridad

Las siguientes definiciones describen el nivel de gravedad de las señales. Lea el manual y preste atención a estos símbolos.

PELIGRO: *Indica una situación de peligro inminente, que si no se evita,* ***provocará*** *la* ***muerte o lesiones graves****.*

ADVERTENCIA: *Indica una situación de posible peligro que, si no se evita,* ***podría provocar la muerte o lesiones graves****.*

ATENCIÓN: *Indica una situación de posible peligro que, si no se evita,* ***puede provocar lesiones leves o moderadas****.*

AVISO: *Indica una práctica* ***no relacionada con las lesiones personales*** *que, de no evitarse,* ***puede*** *ocasionar* ***daños materiales****.*

Indica riesgo de descarga eléctrica.

Indica riesgo de incendio.

ADVERTENCIAS DE SEGURIDAD GENERALES PARA HERRAMIENTAS ELÉCTRICAS

ADVERTENCIA: Lea todas las advertencias de seguridad, instrucciones, ilustraciones y especificaciones suministradas con esta herramienta eléctrica. *El incumplimiento de las instrucciones que se indican a continuación puede causar descargas eléctricas, incendios y/o lesiones graves.*

CONSERVE TODAS LAS ADVERTENCIAS E INSTRUCCIONES PARA FUTURAS CONSULTAS

El término "herramienta eléctrica" que aparece en las advertencias se refiere a la herramienta eléctrica que funciona a través de la red eléctrica (con cable) o a la herramienta eléctrica que funciona con batería (sin cable).

1) Seguridad en el Área de Trabajo

a) ***Mantenga el área de trabajo limpia y bien iluminada.*** *Las áreas en desorden u oscuras pueden provocar accidentes.*

b) ***No utilice herramientas eléctricas en atmósferas explosivas, como ambientes donde haya polvo, gases o líquidos inflamables.*** *Las herramientas eléctricas originan chispas que pueden inflamar el polvo o los gases.*

c) ***Mantenga alejados a los niños y a las personas que estén cerca mientras utiliza una herramienta eléctrica.*** *Las distracciones pueden ocasionar que pierda el control.*

2) Seguridad Eléctrica

a) ***Los enchufes de las herramientas eléctricas deben corresponderse con la toma de corriente. No modifique nunca el enchufe de ninguna forma. No utilice ningún enchufe adaptador con herramientas eléctricas conectadas a tierra.*** *Los enchufes no modificados y las tomas de corriente correspondientes reducirán el riesgo de descarga eléctrica.*

b) ***Evite el contacto del cuerpo con superficies conectadas a tierra como tuberías, radiadores, cocinas económicas y frigoríficos.*** *Existe un mayor riesgo de descarga eléctrica si tiene el cuerpo conectado a tierra.*

c) ***No exponga las herramientas eléctricas a la lluvia ni a condiciones húmedas.*** *Si entra agua a una herramienta eléctrica aumentará el riesgo de descarga eléctrica.*

d) ***No someta el cable de alimentación a presión innecesaria. No use nunca el cable para transportar, tirar de la herramienta eléctrica o desenchufarla. Mantenga el cable alejado del calor, aceite, bordes afilados y piezas en movimiento.*** *Los cables dañados o enredados aumentan el riesgo de descarga eléctrica.*

e) ***Cuando esté utilizando una herramienta eléctrica al aire libre, use un cable alargador adecuado para uso en exteriores.*** *La utilización de un cable adecuado para el uso en exteriores reduce el riesgo de descarga eléctrica.*

f) ***Si no puede evitar utilizar una herramienta eléctrica en un lugar húmedo, use un suministro protegido con un dispositivo de corriente residual.*** *El uso de un dispositivo de corriente residual reduce el riesgo de descarga eléctrica.*

3) Seguridad Personal

a) ***Manténgase alerta, esté atento a lo que hace y use el sentido común cuando utilice una herramienta eléctrica. No maneje una herramienta eléctrica cuando esté cansado o bajo los efectos de drogas, medicamentos o alcohol.*** *Un momento de falta de atención cuando se manejan las herramientas eléctricas puede ocasionar lesiones personales graves.*

b) ***Use un equipo protector personal. Utilice siempre protección ocular.*** *El uso del equipo protector como mascarillas antipolvo, calzado antideslizante, casco o protección auditiva para condiciones apropiadas reducirá las lesiones personales.*

c) ***Evite la puesta en funcionamiento involuntaria. Asegúrese de que el interruptor esté en posición de***

apagado antes de conectar con la fuente de alimentación y/o la batería, de levantar o transportar la herramienta. *El transportar herramientas eléctricas con el dedo puesto en el interruptor o herramientas eléctricas activadoras que tengan el interruptor encendido puede provocar accidentes.*

d) ***Saque toda llave de ajuste o llave inglesa antes de encender la herramienta eléctrica.*** *Una llave inglesa u otra llave que se deje puesta en una pieza en movimiento de la herramienta eléctrica pueden ocasionar lesiones personales.*

e) ***No intente extender las manos demasiado. Mantenga un apoyo firme sobre el suelo y conserve el equilibrio en todo momento.*** *Esto permite un mejor control de la herramienta eléctrica en situaciones inesperadas.*

f) ***Vístase debidamente. No se ponga ropa suelta o joyas. Mantenga el cabello y la ropa alejados de las piezas móviles.*** *La ropa suelta, las joyas y el pelo largo pueden quedar atrapados en las piezas en movimiento.*

g) ***Si se suministran dispositivos para la conexión del equipo de extracción y recogida de polvo, asegúrese de que estén conectados y de que se usen adecuadamente.*** *El uso de equipo de recogida de polvo puede reducir los riesgos relacionados con el polvo.*

h) ***No deje que la familiaridad adquirida con el uso frecuente de las herramientas le lleve a fiarse demasiado y a descuidar las principales normas de seguridad de la herramienta.*** *Los descuidos pueden causar lesiones graves en una fracción de segundo.*

4) Uso y cuidado de las herramientas Eléctricas

a) ***No fuerce la herramienta eléctrica. Use la herramienta eléctrica correcta para su trabajo.*** *La herramienta eléctrica correcta funcionará mejor y con mayor seguridad si se utiliza de acuerdo con sus características técnicas.*

b) ***No utilice la herramienta eléctrica si no puede encenderse y apagarse con el interruptor.*** *Toda herramienta eléctrica que no pueda controlarse con el interruptor es peligrosa y debe ser reparada.*

c) ***Desconecte el enchufe de la fuente de alimentación y/o extraiga la batería de la herramienta eléctrica, si es desmontable, antes de realizar cualquier ajuste, cambiar accesorios o guardar las herramientas eléctricas.*** *Dichas medidas de seguridad preventivas reducen el riesgo de poner en marcha accidentalmente la herramienta eléctrica.*

d) ***Guarde las herramientas eléctricas que no esté utilizando fuera del alcance de los niños y no permita que utilicen la herramienta eléctrica las personas que no estén familiarizadas con ella o con estas instrucciones.*** *Las herramientas eléctricas son peligrosas en manos de personas no capacitadas.*

e) ***Ocúpese del mantenimiento de las herramientas eléctricas. Compruebe si hay desalineación o bloqueo de las piezas en movimiento, rotura de piezas y otras condiciones que puedan afectar el funcionamiento de la herramienta eléctrica. Si la herramienta eléctrica está dañada, llévela para que sea reparada antes de utilizarla.*** *Se ocasionan muchos accidentes por el mal mantenimiento de las herramientas eléctricas.*

f) ***Mantenga las herramientas para cortar afiladas y limpias.*** *Hay menos probabilidad de que las herramientas para cortar con bordes afilados se bloqueen y son más fáciles de controlar.*

g) ***Use la herramienta eléctrica, los accesorios y las brocas de la herramienta etc., conforme a estas instrucciones teniendo en cuenta las condiciones de trabajo y el trabajo que vaya a realizarse.*** *El uso de la herramienta eléctrica para operaciones que no sean las previstas puede ocasionar una situación peligrosa.*

h) ***Mantenga todas las empuñaduras y superficies de agarre secas, limpias y libres de aceite y grasa.*** *Las empuñaduras y superficies de agarre resbaladizas impiden el agarre y el control seguro de la herramienta en situaciones imprevistas.*

5) Uso y cuidado de las herramientas que funcionan con batería

a) ***Recárguelas sólo con el cargador especificado por el fabricante.*** *Un cargador que sea adecuado para un tipo de batería puede ocasionar un riesgo de incendio si se utiliza con otra batería.*

b) ***Use herramientas eléctricas sólo con las baterías designadas específicamente.*** *El uso de cualquier otro tipo de batería puede crear un riesgo de lesión o de incendio.*

c) ***Cuando no se esté utilizando la batería, manténgala alejada de otros objetos de metal, como los clips, monedas, llaves, clavos, tornillos u otros objetos pequeños de metal que pueden hacer una conexión de un terminal a otro.*** *El provocar un cortacircuito en los terminales de la batería puede causar quemaduras o un incendio.*

d) ***En condiciones de abuso, el líquido puede salirse de la batería, evite el contacto. Si se produce un contacto de forma accidental, enjuague con agua. Si el líquido entra en contacto con los ojos, busque atención médica.*** *El líquido que sale de la batería puede causar irritación o quemaduras.*

e) ***No utilice paquetes de baterías o herramientas dañadas o modificadas.*** *Las baterías dañadas o modificadas pueden presentar un funcionamiento imprevisto y provocar incendios, explosiones o riesgos de lesiones.*

f) ***No exponga el paquete de baterías o la herramienta al fuego o a temperaturas excesivas.*** *La exposición al fuego o a una temperatura superior a 130 °C puede causar explosión.*

g) ***Siga todas las instrucciones de carga y no cargue la batería o la herramienta fuera del rango de temperatura indicado en las instrucciones.*** *La carga incorrecta o a temperaturas fuera del rango especificado puede dañar la batería y aumentar el riesgo de incendio.*

6) Servicio

a) ***Lleve su herramienta eléctrica para que sea reparada por una persona cualificada para realizar las reparaciones que use sólo piezas de recambio idénticas.*** *Así se asegurará que se mantenga la seguridad de la herramienta eléctrica.*

b) ***No repare nunca los paquetes de baterías dañados.*** *La reparación de paquetes de baterías debe ser realizada únicamente por el fabricante o los proveedores de servicios autorizados.*

Advertencias de seguridad para sopladores de jardín

a) ***No utilice el soplador de jardín en malas condiciones climáticas, sobre todo si hay riesgo de rayos.*** *Esta medida reduce el riesgo de ser alcanzado por un rayo.*

b) ***Use protección ocular y auditiva.*** *Usando el equipo de protección individual adecuado evitará el riesgo de sufrir lesiones personales.*

c) ***Cuando use el soplador de jardín, lleve siempre calzado de protección antideslizante. No utilice el soplador de jardín***

estando descalzo o si lleva sandalias abiertas. *Esto reduce el riesgo de lesiones a los pies.*

d) ***No lleve ropa holgada ni artículos tales como bufandas, cordones, cadenas, corbatas, etc., que puedan introducirse en las entradas de aire. Recójase o cúbrase el pelo si lo tiene largo para evitar que entre en las entradas de aire.*** *Si alguno de estos objetos es aspirado por las entradas de aire, puede aumentar el riesgo de lesiones personales.*

e) ***Mantenga a otras personas alejadas mientras utiliza el soplador de jardín.*** *La proyección de residuos puede aumentar el riesgo de lesiones personales.*

f) ***No apunte nunca la boquilla del soplador en dirección a personas o animales domésticos ni en dirección a las ventanas. Extreme las precauciones al soplar escombros cerca de objetos sólidos tales como árboles, automóviles y muros que pueden hacer que los escombros reboten.*** *La proyección de residuos puede causar daños materiales y aumentar el riesgo de lesiones personales.*

g) ***No use el soplador de jardín para barrer ni recoger objetos que estén ardiendo o que desprendan humo, como cigarrillos, cerillas o ceniza caliente.*** *Estas fuentes de ignición pueden aumentar el riesgo de incendio.*

h) ***No toque el ventilador mientras esté en movimiento. Apague la máquina, espere a que el ventilador se detenga antes de retirar cualquier pieza que pueda dar acceso al ventilador.*** *Esto reduce el riesgo de lesiones por piezas móviles.*

i) ***Antes de limpiar el material atascado o de hacer el mantenimiento de la máquina, compruebe que todos los interruptores estén apagados.*** *El encendido inesperado de la máquina mientras se quita el material atascado o se realiza el mantenimiento puede provocar lesiones corporales graves.*

j) ***Utilice el soplador de jardín únicamente a nivel del suelo y no sobre escaleras ni sobre ningún soporte inestable.***

k) ***Nunca lleve simultáneamente varios arneses de cinturón o varios arneses de hombro.***

l) ***Cuando lleve un arnés, asegúrese de que ningún otro objeto interfiera en la liberación y extracción del arnés.***

m) ***Inspeccione la máquina para ver si tiene daños si le parece que hay vibraciones excesivas.***

INSTRUCCIONES DE SEGURIDAD IMPORTANTES

LEA TODAS LAS INSTRUCCIONES ANTES DE UTILIZAR ESTE APARATO

Cuando utilice este aparato, siempre debe tomar las precauciones básicas de seguridad que se indican a continuación:

⚠ ***ADVERTENCIA:*** *Para reducir el riesgo de incendio, descargas eléctricas y lesiones:*

- ***No deje el aparato sin supervisión cuando esté conectado a una fuente de alimentación.****Saque la batería cuando no use el aparato y antes de realizar el mantenimiento.*
- ***No utilice el aparato en lugares húmedos.*** *No exponer a la lluvia. Guárdelo en lugares interiores.*
- ***No permita que el aparato se utilice como un juguete.*** *Se deberá prestar especial atención cuando el aparato sea usado por niños o cuando estos se encuentran cerca mientras se utiliza el aparato. Utilícelo solo para los fines previstos.*
- ***Utilice este aparato SOLO como se describe en este manual.*** *Utilice solo los accesorios recomendados.*
- ***No utilice este aparato si muestra algún indicio de mal funcionamiento.*** *Si el aparato no funciona correctamente, ha sufrido caídas o daños, ha sido dejado en un lugar exterior o ha sido sumergido en agua, llévelo a un centro de servicios.*
- *No maneje el aparato con las manos mojadas.*
- ***No introduzca ningún objeto por las aberturas del aparato.*** *No utilice el aparato si cualquiera de los orificios está bloqueado; manténgalo libre de polvo, pelusa, pelos o cualquier otro elemento que pueda reducir el flujo de aire.*
- ***Mantenga el cabello, la ropa suelta, los dedos y todas las partes de su cuerpo alejados de las aberturas y las piezas móviles.***
- ***Apague todos los controles antes de desconectar el aparato de la fuente de alimentación.***
- ***Preste especial atención cuando limpie escaleras.***

GUARDE ESTAS INSTRUCCIONES

Instrucciones de seguridad adicionales

⚠ ***ADVERTENCIA:*** *Cuando se usa un aparato eléctrico, siempre se deben tomar las precauciones básicas de seguridad para reducir el riesgo de incendio, descarga eléctrica y lesiones personales, incluyendo las siguientes.*

⚠ ***ADVERTENCIA:*** *Lea todas las advertencias de seguridad y todas las instrucciones. El incumplimiento de las advertencias e instrucciones puede provocar una descarga eléctrica, un incendio y/o lesiones graves.*

⚠ ***ADVERTENCIA:*** *Nunca permita que los niños ni las personas con capacidades físicas, sensoriales o mentales disminuidas, que carezcan de experiencia y conocimientos o que no estén familiarizadas con estas instrucciones utilicen la máquina. Las normas locales pueden restringir la edad del operador.*

Para reducir el riesgo de lesiones:

- ***Evite la puesta en marcha accidental de la herramienta.*** *Apague los mandos antes de extraer la batería. Compruebe que el interruptor esté en la posición de bloqueado o de apagado antes de insertar la batería. Desplazar las unidades con el dedo puesto en el interruptor o insertar la batería en una unidad con el interruptor encendido puede causar accidentes.*
- ***Evite las condiciones ambientales peligrosas –*** *No use unidades eléctricas en lugares húmedos o mojados. No utilice la unidad bajo la lluvia.*
- ***UTILICE EQUIPO DE PROTECCIÓN.*** *Use siempre gafas de seguridad y protección auditiva. Utilice una mascarilla de filtro si se genera polvo con la operación. En las condiciones necesarias deben utilizarse zapatos de seguridad antideslizantes.*
- ***Use la unidad correcta*** *– No utilice esta unidad para ningún otro uso que no sea el previsto.*
- ***Inspeccione el área*** *antes de usar la unidad. Retire todos los residuos y objetos duros tales como piedras, vidrios, alambres, etc. que puedan rebotar, ser lanzados o causar lesiones o daños durante la operación.*
- ***Utilice la herramienta únicamente como se describe en este manual.***
- ***Mantenga a terceros, niños y animales alejados*** *del área de trabajo, a un mínimo de 10 metros (30 pies), cuando arranque o utilice la unidad.*
- ***Mantenga la unidad en buen estado****. Mantenga la unidad limpia para conseguir un rendimiento óptimo y más seguro. Para un correcto mantenimiento, siga las instrucciones.*
- ***Esté siempre atento -*** *Preste atención a lo que hace. Use el sentido común. No utilice la unidad si está cansado.*
- ***No*** *acerque la salida del soplador a los ojos ni a las orejas cuando este esté en funcionamiento.*

- ***No*** *utilice la máquina si otras personas, especialmente niños o mascotas, se encuentran cerca.*
- ***No*** *toque las partes móviles peligrosas antes de que la máquina se haya desconectado del paquete de la baterías y las piezas móviles peligrosas se hayan detenido completamente.*
- *Si la máquina comienza a vibrar de manera anormal, retire el paquete de la baterías y revise de inmediato.*
- ***No*** *intente desatascar la unidad sin haber extraído antes el paquete de la baterías.*
- ***No*** *sumerja ninguna parte de la unidad en ningún líquido.*
- ***No utilice la unidad si no la puede encender y apagar con el interruptor.*** *Si la unidad no se puede controlar con el interruptor, es peligrosa y debe hacerla reparar.*
- ***No*** *deje que los residuos acaben en la entrada del soplador.*
- ***No*** *dirija la descarga de la unidad hacia usted mismo, hacia otras personas ni hacia mascotas.*
- ***No*** *use la unidad para soplar polvo explosivo, o en áreas donde el aire contenga polvo explosivo como carbón, granos u otros materiales combustibles.*
- ***No intente reparar el soplador.*** *Para garantizar la seguridad y la fiabilidad del producto, las operaciones de reparación, mantenimiento y ajuste deberán ser realizadas por los centros de servicio autorizados.*
- ***No lo utilice en una atmósfera gaseosa o explosiva.*** *Los motores de estas unidades normalmente chispean, y las chispas pueden encender los humos.*
- ***No alargue demasiado los brazos.*** *Mantenga un equilibrio adecuado y la estabilidad constantemente.*
- ***No deje nunca desatendido el soplador en funcionamiento.*** *Apáguelo.*
- ***Retire el paquete de baterías*** *antes de conectar el tubo.*
- ***Guarde las unidades cuando no las utilice.*** *Cuando no estén en uso, deberá guardarlas en un lugar seco, elevado y bajo llave, alejadas del alcance de los niños.*
- ***En este manual se incluyen como referencia las instrucciones sobre baterías y cargadores compatibles.*** *Lea todos los manuales de instrucciones suministrados con la batería o el cargador. Lea todas las marcas de precaución del cargador y de las baterías.*
- ***Desconecte las baterías del soplador antes de realizar cualquier ajuste, cambiar accesorios, efectuar el mantenimiento, desplazar o guardar la unidad.*** *Estas medidas de seguridad preventivas reducen el riesgo de arranque accidental del aparato.*
- *No lo utilice si el aparato no funciona como debería, se ha caído, dañado, se ha dejado a la intemperie o se ha sumergido en agua; llévelo a un taller de reparación.*

GUARDE ESTAS INSTRUCCIONES

Riesgos residuales

A pesar del cumplimiento de las normas de seguridad pertinentes y del uso de dispositivos de seguridad, existen determinados riesgos residuales que no pueden evitarse. Dichos riesgos son los siguientes:

- *Deterioro auditivo.*
- *Riesgo de lesiones personales por partículas flotantes en el aire.*
- *Riesgo de quemaduras producidas por los accesorios que se calientan durante el funcionamiento.*
- *Riesgo de lesiones personales debidas al uso prolongado.*

GUARDE ESTAS INSTRUCCIONES

Tipo de batería

Se pueden usar estas baterías:

Batería	(kg)
DCB546	1,08
DCB547	1,46
DCB548	1,46
DCB549	2,12

Para más información, consulte el manual de la batería/cargador.

Contenido del suministro

El DCMBBL800 contiene:

1 Soplador de mochila
1 Tubo
1 Punta concentradora
1 Manual de instrucciones

NOTA: Las baterías, los cargadores y las cajas de herramientas no están incluidos en los modelos N. Las baterías y los cargadores no están incluidos en los modelos NT.

- *Compruebe que la herramienta, las piezas y los accesorios no hayan sufrido ningún daño durante el transporte.*
- *Tómese el tiempo necesario para leer íntegramente y comprender este manual antes de utilizar el producto.*

Marcas en la herramienta

En la herramienta se muestran los siguientes pictogramas:

El usuario debe leer y comprender el manual de instrucciones antes de utilizar este producto.

El usuario debe utilizar protección ocular suficiente.

El usuario debe utilizar protección auditiva suficiente.

No exponga la herramienta a la lluvia ni a la humedad excesiva, ni la deje en el exterior cuando llueva.

Potencia acústica garantizada de conformidad con la Directiva 2000/14/CE.

- Advertencia: puede producirse una situación peligrosa.
- Mantenga alejados a los extraños.
- Apague la herramienta. Antes de realizar alguna operación de mantenimiento en la herramienta, extraiga la batería.

Posición del código de fecha (Fig. N)

El código de fecha de fabricación **28** está compuesto por los 4 dígitos del año, seguidos por los 2 dígitos de la semana, más los 2 dígitos del código de la fábrica.

Descripción (Fig. A)

⚠ ***ADVERTENCIA:*** *Nunca altere la herramienta eléctrica ni ninguna de sus piezas. Podrían producirse lesiones personales o daños.*

1 Joystick
2 Gatillo de velocidad variable

3 Botón de bloqueo de velocidad
4 Cable
5 Cabezal motorizado
6 Toma de aire
7 Tubo flexible
8 Abrazadera del tubo
9 Correa de velcro
10 Tubo del joystick
11 Palanca de bloqueo del joystick
12 Tubo de soplado
13 Punta concentradora
14 Botón de control de velocidad
15 Indicador del estado de carga
16 Indicador de velocidad
17 Indicador de bloqueo de velocidad
18 Mochila
19 Asa de la mochila
20 Soporte de almacenamiento de tubos
21 Arnés de hombro
22 Correa de cintura
23 Correa pectoral
24 Alojamientos de la batería

Uso previsto

Este soplador de mochila ha sido diseñado para aplicaciones profesionales de soplado.

NO lo use en condiciones de humedad o en presencia de líquidos, gases o combustibles inflamables o polvos divididos finamente.

NO permita que los niños entren en contacto con la herramienta. El uso de la herramienta por parte de usuarios inexpertos requiere supervisión.

- **Es posible que se produzcan descargas estáticas en zonas secas o cuando la humedad relativa del aire es baja.** Esto es solo temporal y no afecta a las prestaciones del producto. Para reducir la frecuencia de las descargas estáticas, evite el uso cuando la humedad es baja.
- Este producto no ha sido diseñado para ser utilizado por personas (niños incluidos) con discapacidades físicas, sensoriales o mentales, o que carezcan de la experiencia, conocimiento o destrezas necesarias, a menos que estén supervisados por una persona que se haga responsable de su seguridad. No deje nunca a los niños solos con este producto.

Desembalaje del soplador (Fig. A)

El cabezal motorizado 5 y el tubo del joystick 10 se envían unidos mediante un cable 4. Tratar de sacar una parte sola de la caja puede causar daños al cable 4.

1. Aferre el asa de la mochila 19 y el tubo del joystick 10 y retírelos de la caja juntos.
2. Desembale el resto de las piezas y móntelas siguiendo las instrucciones de abajo.

MONTAJE Y AJUSTES

⚠ ***PELIGRO: Para reducir el riesgo de lesiones personales graves, apague la unidad y extraiga la batería antes de hacer cualquier ajuste o de extraer o colocar complementos o accesorios.*** *El arranque accidental puede causar lesiones.*

Colocación y extracción de las baterías (Fig. B)

El soplador puede funcionar con una sola batería completamente cargada, pero se recomienda no hacerlo pues se obtendrá menos tiempo de funcionamiento y un rendimiento reducido. Utilice dos baterías de igual capacidad cuando sea posible.

NOTA: Para obtener mejores resultados, compruebe que las baterías 25 estén totalmente cargadas.

NOTA: Cuando se utiliza una sola batería 25 el soplador no funcionará en modo turbo 43.

Para instalar las baterías

1. Deslice una batería en el alojamiento de las baterías 24 hasta que oiga un clic. Repita el procedimiento con la segunda batería.

NOTA: Compruebe que ambas baterías 25 estén bien colocadas y trabadas en su posición antes de empezar a cortar.

Para extraer las baterías

1. Pulse el botón de liberación de la batería 26 de las baterías 25 y tire las baterías 25 hacia fuera del alojamiento de las baterías 24.

Montaje del soplador (Fig. A–D)

⚠ ***ADVERTENCIA:*** *No utilice el soplador si no tiene los tubos bien fijados en su lugar. Nunca introduzca la mano en la carcasa por el orificio del tubo.*

⚠ ***ADVERTENCIA:*** *Extraiga siempre las baterías cuando deje el soplador desatendido o cuando lo guarde, compruebe, ajuste, limpie o trabaje con el soplador.*

Conexión del tubo del joystick al tubo flexible (Fig. A, C)

1. Coloque la abrazadera del tubo 8 en el tubo flexible 7 con el conjunto del perno 29 colocado en el lado inferior del tubo flexible, como se muestra en la Fig. C.
2. Inserte el collarín del tubo 30 en el extremo del tubo del joystick 10 en un extremo del tubo flexible 7, como se muestra en la Fig. C.
3. Coloque la abrazadera del tubo 8 de modo que rodee el tubo flexible 7 donde se superpone al collarín del tubo 30.
4. Inserte y enrosque el tornillo de la abrazadera 31 en el conjunto del perno 29.
5. Con un destornillador de cabeza en cruz (no suministrado), apriete el tornillo de la abrazadera 31 hasta que la abrazadera del tubo 8 sujete bien el tubo flexible 7 al collarín del tubo 30 y tubo del joystick 10.

NOTA: No lo apriete demasiado. Si aprieta demasiado la abrazadera puede causar daños a la abrazadera y restringir el movimiento del tubo del joystick.

6. Sujete el cable 4 haciéndolo pasar por el sujetacable 32 situado en la abrazadera del tubo 8, como se muestra en la Fig. C.

Conexión del tubo del soplador al tubo del Joystick (Fig. D)

1. Para colocar el tubo del soplador 12 al tubo del joystick 10, alinee la lengüeta 33 de la parte inferior del tubo del joystick 10 con la muesca 34 de la parte inferior de la abertura del tubo del soplador, como se muestra en la Fig. D.
2. Empuje el tubo del soplador 12 en el tubo del joystick 10 hasta que los dos bloqueos de los tubos 35 encajen en el tubo del soplador 12 y se oiga un clic.

3. Tire del tubo del soplador 12 para comprobar que esté bien sujeto en su lugar.

Montaje de la punta concentradora (Fig. E)

⚠ ***ADVERTENCIA:*** *Extraiga siempre las baterías cuando deje el soplador desatendido o cuando lo guarde, compruebe, ajuste, limpie, extraiga o coloque complementos o accesorios o cuando trabaje con el soplador.*

La punta concentradora 13 aumenta la velocidad del flujo de aire. Mejora la eliminación de residuos persistentes como las hojas húmedas. La punta concentradora 13 puede usarse también para dirigir el flujo de aire hacia una zona más estrecha.

1. Posicione la punta concentradora 13 con el tubo del soplador 12 como se muestra en la Fig. E.
2. Alinee las lengüetas de bloqueo 36 del tubo del soplador 12 con las ranuras de bloqueo 37 de la punta concentradora 13 y deslice la punta concentradora 13 por el tubo del soplador 12.
3. Deslice y gire la punta concentradora 13 en sentido horario por el tubo del soplador 12 hasta que oiga un clic. Tire de la punta concentradora 13 para comprobar que esté bien fijada en su lugar.
4. Para retirar la punta concentradora 13, gire y deslice la punta concentradora 13 en sentido antihorario alejándola del tubo del soplador 12.

Colocación y extracción de la mochila (Fig. A, F–H)

⚠ ***ADVERTENCIA:*** *No use varios arneses a la vez. Cuando lleve el arnés de hombro, asegúrese de que ningún otro objeto interfiera en la liberación y extracción del arnés de hombro.*

⚠ ***PRECAUCIÓN:*** *Al girarse o agacharse, la mochila puede cambiar de posición en la espalda.*

1. Sujete el arnés de hombros 21 y deslice los brazos por cada una de los arneses de hombros asegurándose de que cada uno cuelgue de sus hombros, como se muestra en la Fig. F.

NOTA: Asegúrese de que la mochila 18 esté bien posicionada en la espalda.

2. Abroche la correa de la cintura 22 y la correa pectoral 23. Apriete las correas de los hombros 38, hombros superiores 39pectoral 23 y de la cintura 22 hasta que le queden bien ajustadas al cuerpo, como se muestra en la Fig. F–H.
3. Para quitar la mochila 18, desabroche la correa pectoral 23 y la correa de la cintura 22. Afloje las correas de los hombros 38 y correas superiores de los hombros 39. Pase los brazos por cada una de los arneses de los hombros 21 y baje con cuidado la mochila 18 a una superficie plana y segura.

Ajuste de la posición del Joystick (Fig. I)

1. Empuje hacia abajo la palanca de bloqueo del joystick 11 para desbloquear la posición del joystick 1.
2. Deslice el joystick 1 hacia arriba y abajo por el tubo 10 hasta que quede en una posición de uso cómoda, como se muestra en la Fig. I.
3. Vuelva a colocar la palanca de bloqueo del joystick 11 en la posición de bloqueo para bloquear el joystick 1 en su posición.

Ajuste del apriete de la palanca de bloqueo (Fig. J)

El tornillo de la palanca de bloqueo del joystick 40 viene ajustado con un apriete predeterminado, pero con el tiempo y el uso continuo, el tornillo puede aflojarse y debe ajustarse.

NOTA: La palanca de bloqueo del joystick 11 puede estar abierta o cerrada durante el ajuste.

1. Para ajustar el apriete de la palanca de bloqueo del joystick 11, use un destornillador de cabeza en cruz (no suministrado):

- Para apretarlo, gire el tornillo de la palanca de bloqueo del joystick 40 en sentido horario, y pruebe si el apriete es correcto.
- Para aflojarlo, gire el tornillo de la palanca de bloqueo del joystick 40 en sentido antihorario, y pruebe si el apriete es correcto.

⚠ ***ADVERTENCIA:*** *No utilice el soplador si no tiene el tubo bien colocado en su posición. Nunca introduzca la mano en la carcasa por el orificio del tubo.*

⚠ ***ADVERTENCIA:*** *Utilice siempre gafas de seguridad. Utilice SIEMPRE protección respiratoria. Utilice siempre protectores auditivos. Se recomienda el uso de guantes de goma y calzado adecuado para trabajar en el exterior. Mantenga el pelo largo y la vestimenta suelta fuera del alcance de las aberturas y piezas móviles.*

⚠ ***ADVERTENCIA:*** *Peligro de corte. Después de apagar la herramienta, espere diez segundos a que el ventilador deje de girar antes de sacar los tubos del soplador.*

- Compruebe siempre que el soplador esté APAGADO y haber sacado la batería cuando:
  - Deje el soplador desatendido.
  - Elimine una obstrucción.
  - Compruebe, ajuste, limpie o trabaje en el soplador.
- Utilice el soplador únicamente a la luz del día o con iluminación artificial adecuada.

FUNCIONAMIENTO

⚠ ***PELIGRO: Para reducir el riesgo de lesiones personales graves, apague la unidad y extraiga las baterías antes de hacer cualquier ajuste o de extraer o colocar complementos o accesorios.*** *El arranque accidental puede causar lesiones.*

Posición correcta de las manos (Fig. K)

⚠ ***ADVERTENCIA:*** *Para reducir el riesgo de lesiones personales graves, tenga **SIEMPRE** las manos en una posición adecuada como la que se muestra.*

⚠ ***ADVERTENCIA:*** *Para reducir el riesgo de lesiones personales graves, sujete **SIEMPRE** bien la herramienta para prevenir una reacción repentina.*

La posición correcta de las manos es apoyando una mano en el joystick 1.

Encendido (Fig. A, K, L)

⚠ ***ADVERTENCIA:*** *Sujete el producto firmemente cuando lo encienda.*

⚠ ***PRECAUCIÓN:*** *No dirija la descarga de la unidad hacia usted mismo, otras personas ni mascotas.*

⚠ ***PRECAUCIÓN:*** *Use siempre gafas de seguridad y protección auditiva. Use una mascarilla de filtro si la operación produce polvo. Se recomienda usar guantes, pantalones largos y calzado de seguridad. Mantenga el pelo largo y la vestimenta suelta fuera del alcance de las aberturas y las piezas móviles.*

1. Para encender el soplador, apriete el gatillo de velocidad variable 2. El soplador funciona a velocidades más altas cuanto más se aprieta la palanca.
2. Suelte el interruptor de velocidad variable 2 para detener el soplador.

NOTA: Para apagar el soplador, mantenga pulsado el botón de control velocidad 14 como se muestra en la Fig. L, o después de 20 segundos de inactividad, el soplador se apagará automáticamente.

3. Para bloquear el soplador en el nivel de rendimiento deseado, apriete el gatillo de velocidad variable 2 hasta el nivel de rendimiento deseado, presione y suelte el botón de bloqueo de velocidad 3 y después suelte el gatillo de velocidad variable 2, como se muestra en la Fig. K. Para desbloquear y detener el soplador, pulse y suelte el interruptor de gatillo 2 o el botón de bloqueo de velocidad 3.

Indicador del estado de carga (Fig. A, L)

La DCMBBL800 batería tiene un indicador del estado de carga 15. Este muestra el nivel actual de carga de la batería durante el uso. No indica ninguna funcionalidad de la herramienta y puede registrar variaciones en función de los componentes del producto, la temperatura y la aplicación del usuario final.

- Los LED indicadores del estado de carga 15 se iluminan para indicar el porcentaje de carga de la batería.
- Cuando se iluminan todos los LEDs indicadores del estado de carga 15, la batería está completamente cargada.
- Cuando se ilumina un LED indicador del estado de carga 15, la carga es baja y parpadea cuando la batería está descargada. Extraiga la batería y cárguela.

Estado del LED indicador del estado de carga

	NIVEL DE CARGA	COLOR LED INDICADOR DE CARGA
	100 % - 75 %	Blanco
	50 % - 75 %	Blanco
	20 % - 50 %	Blanco
	≤20 %	Blanco
	Apagado por batería baja	Blanco e intermitente.
	La batería está demasiado caliente	Los cuatro, rojos y parpadeantes.

Ajuste de la velocidad del soplador (Fig. K, L)

El DCMBBL800 está equipado con un indicador de velocidad 16. El indicador de velocidad 16 muestra la velocidad que se ha elegido para el soplador. Hay tres LEDs de ajuste de velocidad, modo ECO 41, modo estándar 42 y modo turbo 43. El indicador de velocidad 16 ayuda a optimizar el rendimiento de la herramienta y el tiempo de ejecución necesario para cada trabajo.

1. Para ajustar la velocidad del soplador, enciéndalo apretando brevemente el gatillo de velocidad variable. 2.
2. Pulse el botón de control de velocidad 14 situado en la empuñadura de la herramienta hasta que se ilumine el LED de la velocidad deseada.

NOTA: Por defecto, el soplador está en modo ECO 41.

3. Utilice la velocidad en modo ECO 41 o modo estándar 42 para la mayoría de las necesidades de soplado.

NOTA: Se conseguirá un tiempo de funcionamiento mayor.

4. Elija el modo turbo 43 según sea necesario para limpiar los residuos pesados.

NOTA: Se reducirá el tiempo de ejecución.

NOTA: Cuando se utiliza una sola batería 25 el soplador no funcionará en modo turbo 43.

Colores de LED de ajuste de velocidad

	VELOCIDAD	COLOR DEL LED DE AJUSTE DE LA VELOCIDAD
— 41	Modo ECO	Blanco
— 42	Modo estándar	Blanco
— 43	Modo Turbo	Blanco

Bloqueo de velocidad (Fig. K, L)

El DCMBBL800 está equipado con un botón de bloqueo de velocidad 3 para uso continuo sin necesidad de mantener apretado el gatillo de velocidad variable 2.

1. Apriete el gatillo de velocidad variable 2 a la velocidad deseada.
2. Para bloquear el soplador al nivel de rendimiento deseado, pulse el botón de bloqueo de velocidad 3 y suelte el gatillo de velocidad variable 2. Suelte el botón de bloqueo de velocidad 3. El DCMBBL800 mantendrá automáticamente el nivel de rendimiento deseado.
3. Se iluminará el indicador de bloqueo de velocidad 17.
4. Para dejar de usar el modo de bloqueo de velocidad, apriete el gatillo de velocidad variable 2 o pulse el botón de bloqueo de velocidad 3. Se apagará el indicador de bloqueo de velocidad 17. Ahora el gatillo de velocidad variable 2 controla la unidad.

Uso (Fig. B, K, M)

⚠ ***ADVERTENCIA:*** *El soplador ha sido diseñado para usarlo solo a nivel del suelo y no debe usarse en escaleras u otro soporte inestable.*

⚠ ***PRECAUCIÓN:*** *No dirija la descarga de la unidad hacia usted mismo, otras personas ni mascotas.*

1. Coloque las baterías 25 en el compartimento de las baterías 24.
2. Colóquese la mochila 18 en la espalda y ajuste los arneses para adaptarlos.
3. Encienda el soplador y sujete el joystick 1 con una mano, como se muestra en la Fig. K.
4. Con el tubo del soplador 12 posicionado a varias pulgadas por encima del suelo y aplicando un movimiento de barrido de lado a lado, avance lentamente manteniendo los residuos/hojas acumulados delante de usted como se muestra en la Fig. M.

MANTENIMIENTO

Su herramienta eléctrica ha sido diseñada para funcionar durante mucho tiempo con un mantenimiento mínimo. El funcionamiento satisfactorio y continuo depende del buen cuidado de la herramienta y de una limpieza frecuente.

⚠ ***ADVERTENCIA: Para reducir el riesgo de lesiones personales graves, apague la unidad y desconecte la batería antes de hacer cualquier ajuste o de extraer o colocar complementos o accesorios.*** *El arranque accidental puede causar lesiones.*

El cargador y la batería no pueden ser reparados.

Consulte en la parte trasera de este manual la información de contacto del centro de servicio o visite el sitio **www.2helpU.com**.

Eliminación de obstrucciones

Si la DCMBBL800 toma de aire **6** se atasca:

1. Apague la herramienta y retire las baterías.
2. Inspeccione que la toma de aire **6** no tenga residuos y, en su caso, elimine los residuos sueltos.
3. Si el soplador tiene residuos, dirija la toma de aire **6** hacia el suelo y sacuda suavemente los residuos.

Lubricación

Su herramienta eléctrica no requiere lubricación adicional.

Limpieza

⚠ ***ADVERTENCIA:*** *Descarga eléctrica y peligro mecánico. Extraiga la batería antes de la limpieza.*

⚠ ***ADVERTENCIA:*** *Para garantizar un funcionamiento seguro y eficiente, mantenga siempre limpios el aparato eléctrico y las ranuras de ventilación.*

⚠ ***ADVERTENCIA:*** *Nunca utilice disolventes ni otros productos químicos agresivos para limpiar las piezas no metálicas de la herramienta. Estos productos químicos pueden debilitar los materiales usados en estas piezas. Use únicamente un paño humedecido con agua y jabón suave. Nunca deje que entre ningún líquido en la herramienta ni sumerja ninguna parte de la misma en líquidos.*

Las ranuras de ventilación pueden limpiarse con un cepillo no metálico suave y seco y/o una aspiradora adecuada. No use agua ni otros líquidos limpiadores. Use protección ocular y una mascarilla antipolvo aprobadas.

Transporte y almacenamiento (Fig. A, N)

⚠ ***PRECAUCIÓN:*** *Para evitar arranques accidentales, transporte siempre la herramienta sin baterías.*

⚠ ***PRECAUCIÓN:*** *No lo exponga a la lluvia u otras precipitaciones si lo guarda al aire libre o en un vehículo o si lo transporta en un vehículo abierto.*

- Guarde siempre el DCMBBL800 sin baterías.
- GUARDAR EN UN LUGAR INTERIOR. Guarde el producto en un lugar seco y cubierto, con una temperatura superior a la de congelación.
- La mochila y el conjunto del tubo pueden guardarse vertical u horizontalmente, no apile cosas en la parte superior de la unidad.
- El tubo **12** puede fijarse al bastidor de la mochila con la correa de velcro **9**. Pase el extremo suelto de la correa de velcro por el soporte de almacenamiento del tubo **20** del bastidor de la mochila, como se muestra en la Fig. N. Asegúrese de que el tubo quede fijado antes de dejarlo desatendido, para evitar posibles riesgos de tropiezo.
- Transporte siempre el DCMBBL800 usando el asa de la mochila **19**.

Accesorios opcionales

⚠ ***ADVERTENCIA:*** *Puesto que los accesorios que no sean los suministrados por DEWALTno han sido probados con este producto, el uso de tales accesorios con esta herramienta puede resultar peligroso. Para reducir el riesgo de lesiones, use solo los accesorios recomendados por DEWALT con este producto.*

Consulte a su distribuidor para obtener más información acerca de los accesorios adecuados.

Protección del medioambiente

Los productos y las baterías son reciclables, pero si están marcadas con el símbolo del cubo de basura tachado, no deben tirarse junto con los residuos domésticos normales. Haga agotar totalmente las baterías y sáquelas, y separe toda fuente de luz del producto si es posible. Es responsabilidad del usuario eliminar los datos personales del producto. Después, lleve el residuo a un centro oficial de recogida de residuos o a un minorista que participe en el programa de recogida, que, por lo general, lo aceptará gratis. El embalaje debe desecharse según el código de material indicado. Las instrucciones de uso y seguridad deberían eliminarse solo después de dejar de usar el producto al que se refieren.

Consulte a su comunidad/municipio local para obtener información sobre la gestión de residuos. Para más información, visite **www.2helpU.com** y escanee el código QR anterior.

SOUFFLEUR DORSAL 54V DCMBBL800

Documents disponibles en ligne

www.2helpU.com/DoC/ or
www.2helpU.com/DoC/index/xxx*

*Pour un accès direct, remplacez « xxx » par le numéro de modèle du produit figurant sur l'étiquette ou l'emballage.

- Notice d'utilisation
- Déclaration de conformité (DoC)
- Données d'émission du produit (PED) : informations sur le bruit, les vibrations et la poussière (ne s'applique pas à tous les produits)

AVERTISSEMENT : veillez à lire tous les avertissements sur la sécurité, les instructions, les illustrations et les spécifications de la présente notice, dont les sections concernant la batterie et le chargeur qui figurent dans la notice d'origine du produit ou qui sont fournies dans la notice séparée "Batteries et chargeurs". *Il est possible de se procurer les notices en contactant le service client (consultez le dos de la présente notice).*

Caractéristiques techniques

		DCMBBL800
Tension	V_{cc}	54
Type		1
Type de batterie		Li-ion
Vitesse de l'air	km/h	257
Volume d'air	m^3/min	24,2
Poids (sans bloc-batterie)	kg	8,9

Définitions : consignes de sécurité

Les définitions ci-dessous décrivent le niveau de gravité de chaque mot signalétique. Lisez le manuel de l'utilisateur et soyez attentif à ces symboles.

DANGER : *indique une situation de risque imminent qui, si elle n'est pas évitée,* ***entraînera*** *des* ***blessures graves ou mortelles****.*

AVERTISSEMENT : *indique une situation potentiellement dangereuse qui, si elle n'est pas évitée,* ***pourrait*** *entraîner des* ***blessures graves ou mortelles****.*

ATTENTION : *indique une situation potentiellement dangereuse qui, si elle n'est pas évitée,* ***pourrait*** *entraîner des* ***blessures légères ou modérées****.*

AVIS : *indique une pratique ne* ***posant aucun risque de blessures****, mais qui par contre, si rien n'est fait pour l'éviter,* ***pourrait*** *poser des risques de* ***dommages matériels****.*

Indique un risque de choc électrique.

Indique un risque d'incendie.

CONSIGNES DE SÉCURITÉ GÉNÉRALES PROPRES AUX OUTILS ÉLECTRIQUES

AVERTISSEMENT : veuillez lire tous les avertissements de sécurité, toutes les instructions, illustrations et spécifications fournies avec cet outil électrique. *Le non respect des instructions listées ci-dessous peut conduire à des chocs électriques, des incendies et/ou de graves blessures.*

CONSERVER TOUTES CES DIRECTIVES ET CONSIGNES À TITRE DE RÉFÉRENCE

Le terme « outil électrique » mentionné dans les avertissements ci-après se rapporte aux outils alimentés sur secteur (avec fil) ou par piles (sans fil).

1) Sécurité – Aire de Travail

a) ***Maintenir l'aire de travail propre et bien éclairée.*** *Les lieux sombres ou encombrés sont propices aux accidents.*

b) ***Ne pas utiliser un outil électrique dans un milieu déflagrant, comme en présence de liquides, gaz ou poussières inflammables.*** *Les outils électriques peuvent produire des étincelles qui pourraient enflammer toute émanation ou poussière ambiante.*

c) ***Maintenir à l'écart les enfants, ou toute autre personne, lors de l'utilisation d'un outil électrique.*** *Toute distraction pourrait faire perdre la maîtrise de l'appareil.*

2) Sécurité – Électricité

a) ***La fiche électrique de l'outil doit correspondre à la prise murale. Ne modifier la fiche en aucune façon. Ne pas utiliser de fiche d'adaptation avec un outil électrique mis à la terre (masse).*** *L'utilisation de fiches d'origine et de prises appropriées réduira tout risque de décharges électriques.*

b) ***Éviter tout contact corporel avec des éléments mis à la terre comme : tuyaux, radiateurs, cuisinières ou réfrigérateurs.*** *Les risques de décharges électriques augmentent lorsque le corps est mis à la terre.*

c) ***Ne pas exposer les outils électriques à la pluie ou à l'humidité.*** *Tout contact d'un outil électrique avec un liquide augmente les risques de décharges électriques.*

d) ***Ne pas utiliser le cordon de façon abusive. Ne jamais utiliser le cordon pour transporter, tirer ou débrancher un outil électrique. Protéger le cordon de toute source de chaleur, de l'huile, et de tout bord tranchant ou pièce mobile.*** *Les cordons endommagés ou emmêlés augmentent les risques de décharges électriques.*

e) ***En cas d'utilisation d'un outil électrique à l'extérieur, utiliser systématiquement une rallonge conçue à cet effet.*** *Cela diminuera tout risque de décharges électriques.*

f) ***Si on ne peut éviter d'utiliser un outil électrique en milieu humide, utiliser un circuit protégé par un dispositif de courant résiduel (RCD).*** *Cela réduira tout risque de décharges électriques.*

3) Sécurité Individuelle

a) ***Rester systématiquement vigilant et faire preuve de jugement lorsqu'on utilise un outil électrique. Ne pas utiliser d'outil électrique en cas de fatigue ou sous l'influence de drogues, d'alcool ou de médicaments.*** *Tout moment d'inattention pendant l'utilisation d'un outil électrique comporte des risques de dommages corporels graves.*

b) ***Porter un équipement de protection individuel. Porter systématiquement un dispositif de protection oculaire.*** *Le fait de porter un masque anti-poussières, des chaussures antidérapantes, un casque de sécurité ou un dispositif de*

protection auditive, lorsque la situation le requiert, réduira les risques de dommages corporels.

c) ***Prévenir tout démarrage accidentel. S'assurer que l'interrupteur est en position d'arrêt avant de brancher l'outil sur le secteur et/ou à la batterie, ou de le ramasser ou le transporter.*** *Transporter un outil le doigt sur l'interrupteur ou brancher un outil électrique alors que l'interrupteur est en position de marche invite les accidents.*

d) ***Retirer toute clé de réglage avant de démarrer l'outil.*** *Une clé laissée sur une pièce rotative d'un outil électrique comporte des risques de dommages corporels.*

e) ***Ne pas se précipiter. Garder une position et un équilibre adaptés à tout moment.*** *Cela permet un meilleur contrôle de l'outil électrique dans des situations inattendues.*

f) ***Porter des vêtements appropriés. Ne porter aucun vêtement ample ou bijou. Gardez vos cheveux et vos vêtements à l'écart des pièces mobiles.*** *Les vêtements amples, les bijoux ou les cheveux longs peuvent être happés par les pièces mobiles.*

g) ***Lorsqu'un dispositif de connexion à un système de dépoussiérage ou d'élimination est fourni, s'assurer qu'il est branché et utilisé correctement.*** *L'utilisation de ces dispositifs peut réduire les risques engendrés par les poussières.*

h) ***Ne pensez pas être à ce point familiarisé avec l'outil après l'avoir utilisé à de nombreuses reprises, au point de ne plus rester vigilant et d'en oublier les consignes de sécurité.*** *Toute action imprudente peut engendrer de graves blessures en une fraction de seconde.*

4) Utilisation et Entretien des Outils Électriques

a) ***Ne pas forcer un outil électrique. Utiliser l'outil approprié au travail en cours.*** *L'outil approprié effectuera un meilleur travail, de façon plus sûre et à la vitesse pour laquelle il a été conçu.*

b) ***Ne pas utiliser l'outil électrique si l'interrupteur ne permet pas de passer de l'état de marche à arrêt et inversement.*** *Tout outil électrique qui ne peut pas être commandé par l'interrupteur est dangereux et il faut le réparer.*

c) ***Débranchez la prise du secteur et/ou retirez le bloc-batterie, s'il est amovible, de l'outil électrique avant d'effectuer tout réglage, de changer un accessoire ou de ranger l'outil électrique.*** *Ces mesures de sécurité préventives réduisent le risque de démarrage accidentel de l'outil électrique.*

d) ***Après utilisation, ranger les outils électriques hors de portée des enfants et ne permettre à aucune personne non familière avec son fonctionnement (ou sa notice d'instructions) de l'utiliser.*** *Les outils peuvent être dangereux entre des mains inexpérimentées.*

e) ***Entretenir les outils électriques. Vérifier les pièces mobiles pour s'assurer qu'elles sont bien alignées et tournent librement, qu'elles sont en bon état et ne sont affectées d'aucune condition susceptible de nuire au bon fonctionnement de l'outil. En cas de dommage, faire réparer l'outil électrique avant toute nouvelle utilisation.*** *De nombreux accidents sont causés par des outils mal entretenus.*

f) ***Maintenir tout organe de coupe propre et bien affûté.*** *Les outils de coupe bien entretenus et affûtés sont moins susceptibles de se coincer et sont plus faciles à contrôler.*

g) ***Utiliser un outil électrique, ses accessoires, mèches, etc., conformément aux présentes directives et suivant la manière prévue pour ce type particulier d'outil électrique, en tenant compte des conditions de travail et de la tâche à effectuer.*** *L'utilisation d'un outil électrique à des fins autres que celles prévues est potentiellement dangereuse.*

h) ***Maintenez toutes les poignées et surfaces de préhension sèches, propres et exemptes d'huile et de graisse.*** *Des poignées et des surfaces de préhension glissantes ne permettent pas de manipuler et de contrôler l'outil correctement en cas de situations inattendues.*

5) Utilisation et entretien de la batterie

a) ***Recharger la batterie uniquement avec le chargeur spécifié par le fabricant.*** *Un chargeur propre à un certain type de batterie peut créer des risques d'incendie lorsqu'utilisé avec d'autres batteries.*

b) ***Utiliser les outils électriques uniquement avec leur batterie spécifique.*** *L'utilisation d'autres batteries comporte des risques de dommages corporels ou d'incendie.*

c) ***Après utilisation, ranger la batterie à l'écart d'objets métalliques, tels que trombones, pièces de monnaie, clés, clous, vis ou autres petits objets métalliques susceptibles de conduire l'électricité entre les bornes,*** *car cela pose des risques de brûlures ou d'incendie.*

d) ***Si utilisée de façon abusive, la batterie pourra perdre du liquide. Éviter alors tout contact. En cas de contact accidentel, rincer abondamment à l'eau claire. En cas de contact oculaire, rincer puis consulter immédiatement un médecin.*** *Le liquide de la batterie peut engendrer irritation ou brûlures.*

e) ***N'utilisez jamais un bloc-batterie ou un outil qui est endommagé ou qui a été modifié.*** *Une batterie endommagée ou altérée peut avoir un comportement imprévisible qui peut conduire à un incendie, une explosion ou un risque de blessure.*

f) ***N'exposez pas le bloc-batterie ou l'outil au feu ou à des températures excessives.*** *L'exposition au feu ou à des températures dépassant 130 ° C peut provoquer une explosion.*

g) ***Respectez toutes les consignes de mise en charge et ne rechargez pas le bloc-batterie ou l'outil en dehors de la plage de températures spécifiée dans les instructions.*** *Une mise en charge inappropriée ou à des températures hors de la plage spécifiée peut endommager la batterie et augmente le risque d'incendie.*

6) Réparation

a) ***Faire entretenir les outils électriques par un réparateur qualifié en n'utilisant que des pièces de rechange identiques.*** *Cela permettra de préserver l'intégrité de l'outil électrique et la sécurité de l'utilisateur.*

b) ***Ne réparez jamais un bloc-batterie endommagé.*** *Les réparations sur les blocs-batteries ne doivent être effectuées que le fabricant ou l'un de ses prestataires de services agréés.*

Avertissements de sécurité pour les souffleurs de jardin

a) ***N'utilisez pas le souffleur de jardin si les conditions météorologiques sont mauvaises, tout particulièrement lorsqu'il y a un risque de foudre.*** *Vous réduirez ainsi le risque d'être frappé par la foudre.*

b) ***Portez des protections, oculaires et auditives.*** *Un équipement de protection adapté permet de réduire le risque de blessures.*

c) ***Pour utiliser le souffleur de jardin, veillez à toujours porter des chaussures antidérapantes. N'utilisez pas le souffleur de jardin si vous portez des sandales ou si vous***

êtes pieds nus. *Cela permet de réduire le risque de vous blesser les pieds.*

d) ***Ne portez pas de vêtements amples ou avec des ficelles, de foulard, de chaîne, de cravate, etc., qui pourraient être happés par les prises d'air. Attachez ou couvrez vos cheveux s'ils sont longs afin d'empêcher qu'ils soient happés par les prises d'air.*** *Si l'un des éléments est pris dans les prises d'air, le risque de blessure augmente.*

e) ***Quand le souffleur est en marche, gardez à distance les personnes à proximité.*** *La projection de débris peut augmenter le risque de blessures.*

f) ***Ne pointez jamais l'embout du souffleur vers les gens, les animaux ou les fenêtres. Soyez particulièrement vigilant lorsque vous soufflez des débris près d'objets solides, comme des arbres, des véhicules ou des murs, car les débris pourraient ricocher.*** *La projection de débris peut faire des dégâts matériels et augmenter le risque de blessures.*

g) ***N'utilisez pas le souffleur sur des objets brûlants ou fumants, comme des cigarettes, des allumettes ou des cendres chaudes.*** *Ces sources d'inflammation peuvent augmenter le risque d'incendie.*

h) ***Ne touchez pas le ventilateur encore en mouvement. Éteignez la machine et attendez que le ventilateur soit à l'arrêt, avant d'en retirer une quelconque pièce donnant accès au ventilateur.*** *Cela permet de réduire le risque d'être blessé par les pièces mobiles.*

i) ***Pour supprimer un bourrage ou entretenir la machine, veillez à ce que l'interrupteur soit sur la position d'arrêt.*** *Le démarrage intempestif de la machine pendant la suppression d'un bourrage ou une réparation peut engendrer de graves blessures.*

j) ***N'utilisez le souffleur qu'au niveau du sol et en aucun cas grimpé sur une échelle ou un support instable.***

k) ***Ne portez jamais plusieurs baudriers ou harnais à bretelles simultanément.***

l) ***Si vous portez un harnais, veillez à ce qu'aucun autre vêtement ne puisse gêner son dégagement et son retrait.***

m) ***Inspectez l'absence de dommage sur la machine si elle se met à vibrer anormalement.***

CONSIGNES DE SÉCURITÉ IMPORTANTES

LISEZ TOUTES LES CONSIGNES AVANT D'UTILISER CET APPAREIL

Les consignes de base, dont les suivantes, doivent toujours être respectées pour utiliser cet appareil :

⚠ ***AVERTISSEMENT :*** *afin de réduire les risques d'incendie, de choc électrique et de blessure :*

- ***Ne laissez pas l'appareil lorsqu'il est branché à une source d'alimentation électrique.****Retirez le bloc-batterie lorsqu'il n'est pas utilisé et avant toute opération de révision.*
- ***N'utilisez pas l'appareil sur des surfaces humides.*** *N'exposez pas l'équipement à la pluie. Rangez-le à l'intérieur.*
- ***Ne laissez pas l'appareil être utilisé comme un jouet.*** *Faites très attention en présence d'enfants. N'utilisez l'appareil qu'aux fins auxquelles il est destiné.*
- ***N'utilisez cet appareil QUE de la façon décrite dans cette notice.*** *N'utilisez que des accessoires/équipements recommandés.*
- ***N'utilisez pas cet appareil s'il montre un quelconque signe de dysfonctionnement.*** *Si l'appareil ne fonctionne pas correctement, ou s'il est tombé, s'il a été endommagé, laissé à l'extérieur ou s'il est tombé dans l'eau, ramenez-le dans un centre d'assistance.*
- ***Ne manipulez pas l'appareil avec les mains mouillées.***
- ***N'insérez aucun objet dans les ouvertures de l'appareil.*** *N'utilisez pas l'appareil si les ouvertures sont obstruées. Gardez-les exemptes de poussières, de peluches, de cheveux ou de toute autre substance pouvant réduire la circulation de l'air.*
- ***Gardez vos cheveux, vêtements amples, doigts et toutes les autres parties de votre corps loin des ouvertures et des pièces mobiles.***
- ***Coupez toutes les commandes avant de débrancher l'appareil de la source d'alimentation.***
- ***Faites particulièrement attention lorsque vous aspirez dans des escaliers.***

CONSERVEZ CES INSTRUCTIONS

Consignes de sécurité supplémentaires

⚠ ***AVERTISSEMENT :*** *l'utilisation d'appareils électriques implique le respect de certaines précautions de sécurité élémentaires, dont celles qui suivent, afin de réduire les risques d'incendie, de choc électrique, de blessure et de dégât matériel.*

⚠ ***AVERTISSEMENT :*** *veillez à lire tous les avertissements de sécurité et toutes les instructions. Le non-respect des avertissements et des instructions peut occasionner des chocs électriques, des incendies et/ou de graves blessures.*

⚠ ***AVERTISSEMENT :*** *ne laissez jamais les enfants ou les personnes ayant des capacités physiques, sensorielles ou intellectuelles réduites ou qui manquent d'expérience et de connaissances ou qui ne se sont pas familiarisées avec ces instructions, utiliser la machine. Il est de plus possible que la réglementation locale restreigne l'âge des utilisateurs.*

Afin de réduire les risques de blessure :

- ***Évitez toute mise en marche accidentelle.*** *Coupez toutes les commandes avant de retirer le bloc-batterie. Assurez-vous que l'interrupteur est verrouillé ou en position Arrêt avant d'insérer le bloc-batterie. Le fait de transporter l'appareil avec un doigt sur l'interrupteur ou d'insérer le bloc-batterie dans l'appareil alors que l'interrupteur est en position Marche augmente le risque d'accident.*
- ***Évitez les conditions ambiantes dangereuses –*** *N'utilisez pas d'appareils électriques dans des endroits humides ou mouillés. N'utilisez pas l'appareil sous la pluie.*
- ***VEILLEZ À PORTER DES ÉQUIPEMENTS DE PROTECTION INDIVIDUELLE.*** *Portez toujours des protections, oculaire et auditive. Portez un masque filtrant si l'opération risque d'être poussiéreuse. Le port de chaussures de sécurité antidérapantes est obligatoire dans des conditions appropriées.*
- ***Utilisez le bon appareil*** *– N'utilisez pas cet appareil pour des interventions autres que celles pour lesquelles il a été conçu.*
- ***Inspectez la zone*** *avant d'utiliser l'appareil. Retirez tous les débris et les objets durs, comme les pierres, les bouts de verre, les fils métalliques, etc., qui pourraient ricocher, être projetés ou provoquer des blessures et des dégâts pendant l'utilisation.*
- ***N'utilisez l'appareil que de la façon décrite dans cette notice.***
- ***Gardez les enfants, les curieux et les animaux*** *à une distance d'au moins 30 pieds (10 mètres) de la zone de travail, à l'allumage et pendant l'utilisation de l'appareil.*
- ***Entretenez l'appareil avec soin****. Gardez l'appareil propre pour garantir son fonctionnement optimal et sûr. Respectez les instructions liées à la maintenance.*

- ***Restez vigilant -*** *et concentré sur votre tâche. Faites preuve de bon sens. N'utilisez pas l'appareil si vous êtes fatigué.*
- ***Ne placez pas*** *la sortie du souffleur près de vos yeux ou de vos oreilles pendant le fonctionnement.*
- ***Ne faites jamais*** *fonctionner la machine si des personnes et particulièrement des enfants ou des animaux sont à proximité.*
- ***Ne touchez pas*** *les pièces mobiles dangereuses avant que la machine ne soit séparée du bloc-batteries et que toutes les pièces mobiles soient à l'arrêt complet.*
- *Si la machine se met à vibrer anormalement, retirez le bloc-batteries et effectuez un contrôle immédiat.*
- ***Ne tentez pas*** *de supprimer un bourrage dans l'appareil sans en avoir d'abord retirer le bloc-batteries.*
- ***N'immergez jamais*** *aucune pièce de l'appareil dans aucun liquide.*
- ***N'utilisez pas l'appareil si son interrupteur ne permet plus de le mettre en marche ou de l'éteindre.*** *Un appareil qui ne peut plus être commandé par son interrupteur est dangereux et il doit être réparé.*
- ***Ne laissez aucun*** *débris pénétrer par l'entrée d'air du souffleur.*
- ***Ne dirigez pas*** *la sortie de la machine vers vous-même, d'autres personnes ou des animaux.*
- ***N'utilisez pas*** *l'appareil pour souffler des poussières explosives ou des zones où l'air contient des poussières explosives, comme de la poussière de charbon ou de céréales ou toute autre matière combustible.*
- ***Ne tentez pas de réparer le souffleur.*** *Afin de garantir la sûreté et la fiabilité du produit, les réparations, la maintenance et les réglages doivent être réalisés dans des centres d'assistance agréés.*
- ***N'utilisez pas le gonfleur dans des atmosphères gazeuses ou explosives.*** *Le moteur de ces appareils émet des étincelles qui peuvent enflammer les vapeurs.*
- ***Ne vous penchez pas.*** *Gardez les pieds bien ancrés au sol et conservez votre équilibre en permanence.*
- ***Ne laissez jamais le souffleur en marche sans surveillance.*** *Éteignez-le.*
- ***Retirez le bloc-batteries*** *avant de raccorder le tube.*
- ***Rangez les machines que vous n'utilisez pas.*** *Quand elle n'est pas utilisée, la machine doit être rangée dans un endroit sec, en hauteur ou verrouillé, hors de portée des enfants.*
- ***Les instructions concernant les batteries et les chargeurs compatibles sont fournies dans cette notice.*** *Lisez tous les manuels d'utilisation fournis avec votre bloc-batterie ou votre chargeur. Veillez à lire toutes les inscriptions de prévention sur le chargeur et les blocs-batteries.*
- ***Retirez les blocs-batteries du souffleur avant d'effectuer toute opération de réglage, de changer un accessoire, d'entretenir, de déplacer ou de ranger la machine.*** *Ces mesures de précaution permettent d'éviter le risque d'une mise en marche accidentelle.*
- *N'utilisez pas l'appareil s'il ne fonctionne pas comme il devrait, ou s'il a chuté, s'il a été endommagé, laissé à l'extérieur ou s'il est tombé dans l'eau et rapportez-le dans un centre d'assistance.*

CONSERVEZ CES INSTRUCTIONS

Risques résiduels

Malgré la mise en œuvre des normes de sécurité applicables et la présence de dispositifs de sécurité, certains risques résiduels ne peuvent pas être évités. Ils comprennent :

- *les troubles de l'ouïe.*
- *Les risques de blessures dus à la projection de particules.*
- *Les risques de brûlures dus à des accessoires ayant chauffé pendant leur fonctionnement.*
- *Les risques de blessures dus à une utilisation prolongée.*

CONSERVEZ CES INSTRUCTIONS

Type de batterie

Il est possible d'utiliser les blocs-batteries suivants :

Batterie	(kg)
DCB546	1,08
DCB547	1,46
DCB548	1,46
DCB549	2,12

Consultez le manuel de la batterie/du chargeur pour avoir plus d'informations.

Contenu de l'emballage

L'emballage de la DCMBBL800 contient :

1 Souffleur dorsal
1 Tube
1 Embout concentrateur d'air
1 Notice d'utilisation

REMARQUE : les blocs-batteries, chargeurs et mallettes ne sont pas fournis avec les modèles N. Les blocs-batteries et les chargeurs ne sont pas fournis avec les modèles NT.

- *Vérifiez que l'outil et ses pièces ou accessoires n'ont pas été endommagés pendant le transport.*
- *Prenez le temps de lire intégralement cette notice et de parfaitement la comprendre avant l'utilisation.*

Marquages apposés sur l'outil

Les pictogrammes suivants sont présents sur l'outil :

L'utilisateur doit lire et s'assurer de bien comprendre la notice d'utilisation avant d'utiliser le produit.

L'utilisateur doit porter une protection oculaire efficace.

L'utilisateur doit porter des protections auditives efficaces.

N'exposez pas l'outil à la pluie ou à une humidité importante et ne le laissez pas dehors sous la pluie.

Puissance sonore garantie selon la Directive 2000/14/CE.

- Avertissement - Situation dangereuse possible.
- Gardez à distance les éventuelles personnes à proximité.
- Éteignez l'outil. Avant de réaliser toute opération de maintenance sur l'outil, retirez-en la batterie.

Emplacement du code date (Fig. N)

Le code de la date de fabrication **28** est composé de l'année en 4 chiffres, suivie de la semaine en 2 chiffres, suivie de 2 chiffres représentant le code de l'usine.

Descriptif (Fig. A)

⚠ ***AVERTISSEMENT :*** *Ne modifiez jamais l'outil électrique ni aucune de ses pièces. Il existe sinon un risque de blessures ou de dommages.*

1. Joystick
2. Gâchette variateur de vitesse
3. Bouton de verrouillage du régime
4. Câble
5. Bloc-moteur
6. Prise d'air
7. Tube flexible
8. Fixation du tube
9. Sangle auto-agrippante
10. Tube joystick
11. Levier de verrouillage du joystick
12. Tube du souffleur
13. Embout concentrateur d'air
14. Bouton de contrôle du régime
15. Témoin du niveau de charge
16. Indicateur de régime
17. Témoin de verrouillage du régime
18. Bloc dorsal
19. Poignée du bloc dorsal
20. Support pour le rangement du tube
21. Harnais à bretelles
22. Ceinture
23. Sangle pectorale
24. Ports des batteries

Utilisation prévue

Ce souffleur dorsal est destiné aux applications de soufflage professionnelles.

N'UTILISEZ PAS l'appareil dans un environnement humide ou en présence de liquides, de gaz ou de produits inflammables ou combustibles ou de poussières trop fines.

NE LAISSEZ PAS les enfants entrer en contact avec l'outil. Les utilisateurs inexpérimentés doivent être surveillés quand ils utilisent cet outil.

- **Des décharges statiques sont possibles dans les lieux secs ou si l'humidité relative de l'air est faible.** Cela n'est que temporaire et cela ne nuit pas aux performances du produit. Afin de réduire la fréquence des chocs statiques, limitez l'utilisation du produit quand l'humidité de l'air est basse.
- Ce produit n'est pas destiné à être utilisé par des personnes (y compris les enfants) aux capacités physiques, sensorielles ou intellectuelles réduites ou qui manquent d'expérience, de connaissances ou d'aptitudes, à moins qu'elles ne soient surveillées par une personne responsable de leur sécurité. Ne laissez jamais les enfants seuls avec ce produit.

Déballer le souffleur (Fig. A)

Le bloc-moteur 5 et le tube joystick 10 sont rassemblés par un câble 4 à la livraison. Tentez de sortir l'un sans l'autres du carton peut endommager le câble 4.

1. Prenez la poignée du bloc dorsal 19 et le tube joystick 10 en mains et sortez le deux éléments ensemble.
2. Déballez le pièces restantes et suivez les consignes pour l'assemblage.

ASSEMBLAGE ET RÉGLAGES

⚠ ***DANGER : afin de réduire tout risque de blessure grave, éteignez la machine et retirez les blocs-batteries avant d'effectuer toute opération de réglage ou de retirer/installer un équipement ou un accessoire.*** *Tout démarrage accidentel peut occasionner des blessures.*

Installer et retirer les blocs-batteries (Fig. B)

Le souffleur peut fonctionné avec une seule batterie parfaitement rechargée mais ce n'est pas recommandé car cela réduit l'autonomie et les performances. Utilisez, si possible, deux blocs-batteries de capacité équivalente.

REMARQUE : pour un résultat optimal, veillez à ce que les blocs-batteries 25 soient parfaitement rechargés.

REMARQUE : si vous n'utilisez qu'un seul bloc-batterie 25 le souffleur ne peut pas fonctionner en mode Turbo 43.

Pour installer les blocs-batteries

1. Glissez un bloc-batterie dans le port pour batterie 24 jusqu'à entendre le clic. Répétez cette opération avec la deuxième batterie.

REMARQUE : veillez à ce que les deux blocs-batteries 25 soient parfaitement en place et bien fixés en position avant de démarrer le souffleur.

Pour retirer les blocs-batteries

1. Enfoncez les boutons de libération des batteries 26 sur les blocs-batteries 25 et tirez les blocs-batteries 25 hors des ports des batteries 24.

Assembler le souffleur (Fig. A–D)

⚠ ***AVERTISSEMENT :*** *ne faites pas fonctionner le souffleur sans que les tubes ne soient correctement installés. Ne passez jamais la main dans le corps de l'appareil par l'orifice du tube.*

⚠ ***AVERTISSEMENT :*** *veillez à toujours retirer les batteries lorsque vous laissez le souffleur sans surveillance ou avant de le ranger, de l'inspecter, de le régler, de le nettoyer ou d'intervenir de quelque façon que ce soit sur le souffleur.*

Fixer le tube joystick sur le tube-rallonge (Fig. A, C)

1. Positionnez la fixation du tube 8 sur le tube flexible 7 avec le système de boulonnage 29 au bas du tube flexible, comme illustré par la Fig. C.
2. Insérez le collier du tube 30 qui se trouve au bout du tube joystick 10 dans l'extrémité du tube flexible 7 comme illustré par la Fig. C.
3. Positionnez la fixation du tube 8 de sorte qu'elle entoure le tube flexible 7 à l'endroit où il chevauche le collier du tube 30.
4. Insérez et vissez la vis de fixation 31 dans le système de boulonnage 29.
5. À l'aide d'un tournevis cruciforme (non fourni), serrez la vis de fixation 31 jusqu'à ce que la fixation du tube 8 maintienne le tube flexible 7 fermement sur le collier du tube 30 et le tube joystick 10.

REMARQUE : Ne serrez pas trop fort. Trop serrer la fixation pourrait l'endommager et restreindre les mouvements du tube joystick.

6. Fixez le câble 4 en le poussant dans le clip 32 situé sur la fixation du tube 8, comme illustré par la Fig. C.

Fixer le tube du souffleur sur le tube joystick (Fig. D)

1. Pour fixer le tube du souffleur 12 sur le tube joystick 10, alignez la patte 33 située au bas du tube joystick 10 avec l'encoche 34 située au bas de l'ouverture du tube du souffleur, comme illustré par la Fig. D.
2. Enfoncez le tube du souffleur 12 sur le tube joystick 10 jusqu'à ce que les deux fermoirs des tubes 35 s'engagent dans le tube du souffleur 12 et que vous entendiez un clic.
3. Tirez sur le tube 12 pour vous assurer qu'il est bien en place.

Installer l'embout concentrateur d'air (Fig. E)

⚠ ***AVERTISSEMENT :*** *veillez à toujours retirer les batteries lorsque vous laissez le souffleur sans surveillance ou avant de le ranger, de l'inspecter, de le régler, de le nettoyer, d'installer/retirer un accessoire ou d'intervenir de quelque façon que ce soit sur le souffleur.*

L'embout concentrateur d'air 13 augmente la vélocité du flux d'air. Il améliore le déplacement des débris comme les feuilles par exemple. L'embout concentrateur d'air 13 permet aussi de cibler une zone plus petite avec le flux d'air.

1. Alignez l'embout concentrateur d'air 13 avec le tube du souffleur 12 comme illustré par la Fig. E.
2. Alignez les pattes de verrouillage 36 sur le tube du souffleur 12 sur les encoches de verrouillage 37 sur l'embout concentrateur d'air 13 et glissez l'embout concentrateur d'air 13 sur le tube du souffleur 12.
3. Glissez et tournez l'embout concentrateur d'air 13 dans le sens des aiguilles d'une montre sur le tube du souffleur 12 jusqu'à entendre un clic. Tirez sur l'embout concentrateur d'air 13 pour vous assurer qu'il est correctement maintenu en place.
4. Pour retirer l'embout concentrateur d'air 13, tournez et glissez l'embout concentrateur d'air 13 dans le sens inverse des aiguilles d'une montre hors du tube du souffleur 12.

Installer et retirer le bloc dorsal (Fig. A, F–H)

⚠ ***AVERTISSEMENT :*** *ne portez pas plusieurs harnais en même temps. Si vous portez le harnais à bretelles, veillez à ce qu'aucun autre vêtement ne puisse gêner son dégagement et son retrait.*

⚠ ***ATTENTION :*** *quand vous vous retournez ou que vous vous penchez, il est possible que le bloc dorsal glisse et change de position dans votre dos.*

1. Prenez le harnais à bretelles 21 et glissez un bras dans chaque bretelle, en veillant à ce que chacune des deux reposent sur vos épaules comme illustré par la Fig. F.

REMARQUE : veillez à ce que le bloc dorsal 18 soit bien positionné dans votre dos.

2. Bouclez la ceinture 22 et la sangle pectorale 23. Serrez les sangles basses des bretelles 38, les sangles hautes des bretelles 39, la sangle pectorale 23 et la ceinture 22, jusqu'à ce qu'elles soient parfaitement ajustées à votre corps, comme illustré par la Fig. F–H.
3. Pour retirer le bloc dorsal 18, ouvrez la sangle pectorale 23 et la ceinture 22. Desserrez les sangles basses des bretelles 38 et les sangles hautes des bretelles 39. Sortez vos bras des bretelles 21 et posez doucement le bloc dorsal 18 sur une surface plate sûre.

Réglez la position du joystick (Fig. I)

1. Poussez le levier de verrouillage du joystick 11 vers le bas pour le libérer de sa position 1.
2. Glissez le joystick 1 vers le haut ou le bas sur le tube joystick 10 jusqu'à avoir trouvé la bonne position de travail, comme illustré par la Fig. I.
3. Repassez le levier de verrouillage du joystick 11 sur la position verrouillée pour bloquer le joystick 1 en place.

Régler la force de fixation du levier de verrouillage (Fig. J)

La vis du levier de verrouillage du joystick 40 est réglée par défaut avec une certaine force mais, au fil du temps et des utilisations, la vis peut se desserrer et elle doit alors être ajustée.

REMARQUE : Le levier de verrouillage du joystick 11 peut être ouvert ou fermé pour le réglage.

1. Pour régler la force du levier de verrouillage du joystick 11, utilisez un tournevis cruciforme (non fourni) :

- Pour serrer, tournez la vis du levier de verrouillage du joystick 40 dans le sens des aiguilles d'une montre avant de tester si le serrage convient.
- Pour desserrer, tournez la vis du levier de verrouillage du joystick 40 dans le sens inverse des aiguilles d'une montre avant de tester si le serrage convient.

UTILISATION

⚠ ***DANGER : Afin de réduire tout risque de blessure grave, éteignez la machine et retirez les blocs-batteries avant d'effectuer toute opération de réglage ou de retirer/installer un équipement ou un accessoire.*** *Tout démarrage accidentel peut occasionner des blessures.*

⚠ ***AVERTISSEMENT :*** *ne faites pas fonctionner le souffleur sans que les tubes ne soient correctement installés. Ne passez jamais la main dans le corps de l'appareil par l'orifice du tube.*

⚠ ***AVERTISSEMENT :*** *veillez à toujours porter des lunettes de protection. Portez toujours une protection respiratoire. Veillez à toujours porter des protections auditives. L'utilisation de gants en caoutchouc et de chaussures robustes est recommandée pour tous les travaux en extérieur. Éloignez les cheveux longs et les vêtements amples des ouvertures et des pièces mobiles.*

⚠ ***AVERTISSEMENT :*** *risque de coupe. Après avoir éteint l'outil, attendez dix secondes que le ventilateur s'arrête de tourner avant de retirer les tubes du souffleur.*

- Veillez toujours à ce que le souffleur soit éteint et à ce que les batteries ait été retirées quand :
  - Vous laissez le souffleur sans surveillance.
  - Vous supprimez un bourrage.
  - Vous effectuez des opérations de réglage, de nettoyage ou toute autre intervention sur le souffleur.
- N'utilisez le souffleur que de jour ou avec un bon éclairage artificiel.

Position correcte des mains (Fig. K)

⚠ ***AVERTISSEMENT :*** *afin de réduire tout risque de graves blessures, veillez à* ***TOUJOURS*** *respecter la position des mains recommandée et illustrée.*

⚠ ***AVERTISSEMENT :*** *afin de réduire tout risque de blessures graves, maintenez* ***TOUJOURS*** *l'outil fermement afin de pouvoir anticiper toute réaction soudaine.*

La position correcte des mains nécessite d'avoir une main sur le joystick 1.

Mise en marche (Fig. A, K, L)

⚠ ***AVERTISSEMENT :*** *Tenez l'outil fermement en le mettant en marche.*

⚠ ***ATTENTION :*** *ne pointez pas l'échappement de l'appareil vers vous-même, d'autres personnes ou des animaux.*

⚠ ***ATTENTION :*** *portez toujours des lunettes de protection et une protection auditive. Portez un masque filtrant si l'opération risque d'être poussiéreuse. Le port de gants, d'un pantalon et de chaussures robustes est recommandée. Éloignez les cheveux longs et les vêtements amples des ouvertures et des pièces mobiles.*

1. Pour mettre le souffleur en marche, enfoncez la gâchette variateur de vitesse 2. Plus le levier est enfoncé plus le souffleur fonctionne à un régime élevé.
2. Relâchez la gâchette, variateur de vitesse 2 pour éteindre le souffleur.

REMARQUE : pour éteindre le souffleur, maintenez enfoncé le bouton de contrôle du régime 14, comme illustré par la Fig. L ou, après vingt secondes d'inactivité, laissez le souffleur s'éteindre automatiquement.

3. Pour verrouiller le souffleur à un niveau de régime choisi, enfoncez la gâchette variateur de vitesse 2 jusqu'au niveau de puissance voulu puis enfoncez et relâchez le bouton de verrouillage du régime 3 avant de relâcher la gâchette variateur de vitesse 2, comme illustré par la Fig. K. Pour déverrouiller le régime et arrêter le souffleur, enfoncez puis relâchez la gâchette 2 ou le bouton de verrouillage du régime 3.

Voyant du niveau de charge (Fig. A, L)

Le DCMBBL800 est équipé d'un indicateur de niveau de charge 15. Il affiche le niveau de charge actuel de la batterie pendant l'utilisation. Elle n'indique pas la fonctionnalité de l'outil et peut être sujet à des variations en fonction des composants du produit, de la température et de l'intervention réalisée par l'utilisateur final.

- Les voyants de l'indicateur de niveau de charge 15 s'allument pour indiquer le pourcentage de charge restant dans la batterie.
- Quand les quatre voyants de l'indicateur de niveau de charge 15 sont allumés, cela indique que la batterie est complètement rechargée.
- Lorsqu'un seul voyant indiquant le niveau de charge 15 est allumé, cela indique que le niveau de charge restant est bas et quand il clignote, la batterie est déchargée. Retirez la batterie et rechargez-la.

Voyant d'état du niveau de charge

	NIVEAU DE CHARGE	COULEUR DU VOYANT DU NIVEAU DE CHARGE
	100% - 75%	Blanc
	50% - 75%	Blanc
	20% - 50%	Blanc
	≤20%	Blanc
	Extinction Batterie faible	Blanc et clignotant.
	Batterie trop chaude	Les quatre, rouges et clignotants.

Réglez le régime du souffleur (Fig. K, L)

Le DCMBBL800 est équipé d'un indicateur de régime 16. L'indicateur de régime 16 indique le régime pour le souffleur. Il y a trois voyants de réglage de régime, Mode ECO 41, mode Standard 42 et mode Turbo 43. L'indicateur de régime 16 vous aide à optimiser les performances de l'outil et son autonomie en fonction de vos différentes tâches.

1. Pour régler le régime du souffleur, mettez ce dernier en marche en appuyant sur la gâchette, variateur de vitesse 2.
2. Appuyez sur le bouton de contrôle du régime 14, situé sur la poignée de l'outil, jusqu'à ce que le voyant de régime voulu soit allumé.

REMARQUE : par défaut le souffleur est en mode ECO 41.

3. Le mode ECO 41 ou le mode Standard 42 sont recommandés pour la plupart des tâches.

REMARQUE : Ils permettent de prolonger l'autonomie.

4. Choisissez le mode Turbo 43 au besoin pour les plus gros débris.

REMARQUE : l'autonomie sera alors réduite.
REMARQUE : si vous n'utilisez qu'un seul bloc-batterie 25 le souffleur ne peut pas fonctionner en mode Turbo 43.

Couleurs Voyant Réglage du régime

	RÉGIME	COULEUR VOYANT RÉGLAGE DU RÉGIME
— 41	Mode ECO	Blanc
— 42	Mode Standard	Blanc
— 43	Mode Turbo	Blanc

Verrouillage du régime (Fig. K, L)

Le DCMBBL800 est équipé d'un bouton de verrouillage du régime 3 pour pouvoir l'utiliser en continu, sans avoir à maintenir la gâchette variateur de vitesse enfoncée 2.

1. Enfoncez la gâchette variateur de vitesse 2 sur le régime voulu.
2. Pour verrouiller le souffleur sur le niveau de performance choisi, enfoncez le bouton de verrouillage du régime 3 et relâchez la gâchette variateur de vitesse 2. Relâchez le bouton de verrouillage du régime 3. Le DCMBBL800 reste automatiquement sur le niveau de puissance choisi.

3. Le voyant indiquant le verrouillage du régime 17 s'allume.

4. Pour quitter le mode Verrouillage du régime, appuyez sur la gâchette variateur de vitesse 2 ou sur le bouton de verrouillage du régime 3. Le voyant indiquant le verrouillage du régime 17 s'éteint. Et maintenant, c'est la gâchette variateur de vitesse 2 qui permet de commander la machine.

Utilisation (Fig. B, K, M)

⚠ ***AVERTISSEMENT :*** *le souffleur ne doit être utilisé qu'au niveau du sol et en aucun cas sur une échelle ou un autre support instable.*

⚠ ***ATTENTION :*** *ne pointez pas l'échappement de l'appareil vers vous-même, d'autres personnes ou des animaux.*

1. Installez les blocs-batteries 25 dans les ports pour les batteries 24.

2. Mettez le bloc dorsal 18 sur votre dos et réglez les sangles.

3. Allumez le souffleur et prenez le joystick 1 dans une main, comme illustré par la Fig. K.

4. En gardant le tube du souffleur 12 à quelques centimètres du sol et en effectuant des mouvements de balayage, avancez lentement, en gardant les débris/feuilles devant vous, comme le montre la Fig. M.

MAINTENANCE

Votre outil électrique a été conçu pour fonctionner longtemps avec un minimum de maintenance. Son fonctionnement continu et satisfaisant dépend de son bon entretien et de son nettoyage régulier.

⚠ ***AVERTISSEMENT : afin de réduire tout risque de blessure grave, éteignez l'outil et retirez le bloc-batterie avant d'effectuer toute opération de réglage ou de retirer/installer un équipement ou un accessoire.*** *Un démarrage accidentel peut occasionner des blessures.*

Le chargeur et le bloc-batterie ne sont pas réparables.

Consultez la dernière page de cette notice pour obtenir les coordonnées des centres d'assistance ou visitez le site **www.2helpU.com**.

Pour supprimer un bourrage

Si la DCMBBL800 prise d'air 6 est bouchée :

1. Éteignez l'outil et retirer les batteries.

2. Inspectez la présence de débris dans la prise d'air 6 et retirez-les.

3. Si des débris se trouvent dans le ventilateur, pointez la prise d'air 6 vers le sol et secouez doucement pour faire sortir les débris.

Lubrification

Votre outil électrique ne requiert aucune lubrification additionnelle.

Nettoyage

⚠ ***AVERTISSEMENT :*** *risque de chocs électriques et de chocs mécaniques. Retirez la batterie avant le nettoyage.*

⚠ ***AVERTISSEMENT :*** *afin de garantir le fonctionnement sûr et efficace de l'appareil électrique, veillez à ce que l'appareil et les fentes d'aération restent propres.*

⚠ ***AVERTISSEMENT :*** *n'utilisez jamais de solvants ou d'autres produits chimiques décapants pour nettoyer les pièces non métalliques de l'outil. Ces produits chimiques pourraient attaquer la matière de ces pièces. Utilisez un chiffon humidifié avec de l'eau et un savon doux. Ne laissez jamais aucun liquide pénétrer à l'intérieur de l'outil et n'immergez jamais aucune de ses pièces dans aucun liquide.*

Vous pouvez nettoyer les aérations à l'aide d'une brosse souple non-métallique sèche et/ou un aspirateur adapté. N'utilisez ni eau, ni solution de nettoyage. Veillez à vous protéger les yeux et à porter un masque à poussière homologué.

Transport et stockage (Fig. A, N)

⚠ ***ATTENTION :*** *afin d'empêcher tout démarrage accidentel, transportez toujours votre outil sans batterie !*

⚠ ***ATTENTION :*** *évitez toute exposition à la pluie ou à d'autres précipitations si l'appareil est rangé à l'extérieur ou dans un véhicule ou s'il est transporté dans un véhicule non couvert.*

- Rangez toujours le DCMBBL800 batteries retirées.
- À RANGER À L'INTÉRIEUR. Rangez l'appareil dans un endroit sec, couvert et hors gel.
- Le bloc-dorsal et les tubes peuvent être rangés à la verticale ou à l'horizontale. N'empilez rien sur le dessus de la machine.
- Le tube 12 peut être fixé sur la structure du bloc dorsal grâce à la sangle auto-agrippante 9. Faites passer l'extrémité libre de la sangle dans le support de rangement du tube 20 sur la structure du bloc dorsal, comme illustré par la Fig. N. Veillez à ce que le tube soit correctement sécurisé avant de laisser le produit sans surveillance afin d'éviter tout risque de trébucher dessus.
- Veillez à toujours transporter le DCMBBL800 par la poignée du bloc dorsal 19.

Accessoires en option

⚠ ***AVERTISSEMENT :*** *les accessoires, autres que ceux proposés par DEWALTn'ayant pas été testés avec ce produit, leur utilisation avec cet outil pourrait être dangereuse. Afin de réduire les risques de blessures, n'utilisez que les accessoires Les accessoires recommandés par DEWALT doivent être utilisé avec de produit.*

Contactez votre revendeur pour obtenir plus de précisions sur les accessoires compatibles.

Protection de l'environnement

Les produits et les piles/batteries sont recyclables mais s'ils sont marqués du symbole d'une poubelle barrée d'une croix, ils ne doivent pas être jetés avec les déchets ménagers.

Videz complètement les batteries et retirez-les et retirez, si possible, toute source d'éclairage du produit. Il est de la responsabilité de l'utilisateur de supprimer ses données personnelles du produit. Apportez ensuite le produit à jeter dans un centre de récupération des déchets ou chez un revendeur qui, le plus souvent, l'accepte gratuitement. Les emballages doivent être jetés en fonction du code matière qui Fig.e dessus. Les notices et les consignes de sécurité ne doivent être jetées que lorsque le produit qu'elles concernent n'est plus en service.

Veillez à vérifier auprès de votre collectivité/municipalité locale, les directives en matière de gestion des déchets. Pour plus d'informations, visitez le site **www.2helpU.com** et scannez le code QR ci-dessous.

SOFFIATORE A ZAINO 54V DCMBBL800

Documenti disponibili online

www.2helpU.com/DoC/ o
www.2helpU.com/DoC/index/xxx*

*Per un accesso diretto, sostituire "xxx" con il numero del modello del prodotto riportato sull'etichetta di classificazione del prodotto o sulla confezione.

- Manuale di istruzioni
- Dichiarazione di conformità (DoC)
- Dati sulle emissioni del prodotto (PED): informazioni su rumore, vibrazioni e polvere (non applicabili a tutti i prodotti)

AVVERTENZA: leggere tutte le avvertenze di sicurezza, le istruzioni, le illustrazioni e le specifiche contenute in questo manuale, comprese le sezioni relative al pacco batteria e al caricabatterie riportate nel manuale originale dell'elettroutensile o nel manuale Batterie e caricabatterie separato. *È possibile ottenere i manuali contattando il Servizio clienti (per i recapiti, consultare l'ultima di copertina di questo manuale).*

Dati tecnici

		DCMBBL800
Tensione	V_{cc}	54
Tipo		1
Tipo di batterie		Li-Ion
Velocità dell'aria	km/h	257
Volume di aria	m^3/min	24,2
Peso (senza pacco batteria)	kg	8,9

Definizioni: linee guida per la sicurezza

Le definizioni seguenti descrivono il livello di criticità di ciascuna indicazione. Leggere il manuale e prestare attenzione ai seguenti simboli.

PERICOLO: *indica una situazione di pericolo imminente che, se non viene evitata,* ***provoca il decesso o lesioni personali gravi****.*

AVVERTENZA: *indica una situazione potenzialmente pericolosa che, se non viene evitata,* ***può*** *provocare* ***il decesso o lesioni personali gravi****.*

ATTENZIONE: *indica una situazione potenzialmente pericolosa che, se non viene evitata,* ***può*** *provocare* ***lesioni personali di entità lieve o moderata****.*

AVVISO: *indica una situazione* ***non in grado di causare lesioni personali*** *ma che, se non evitata,* ***potrebbe*** *provocare* ***danni materiali****.*

Segnala il pericolo di scosse elettriche.

Segnala rischio di incendi.

AVVERTENZE GENERALI DI SICUREZZA PER APPARATI ELETTRICI

AVVERTENZA: leggere attentamente tutte le avvertenze, istruzioni, illustrazioni e specifiche fornite con l'apparato. *La mancata osservanza delle istruzioni seguenti può dar luogo a scossa elettrica, incendio e/o lesioni gravi.*

CONSERVARE LE AVVERTENZE E LE ISTRUZIONI PER RIFERIMENTI FUTURI

Il termine "apparato elettrico" utilizzato nelle avvertenze fa riferimento sia agli apparati alimentati a corrente (con cavo elettrico), sia a quelli a batteria (senza cavo).

1) Sicurezza Dell'area di Lavoro

a) ***Mantenere l'area di lavoro pulita e ben illuminata.*** *Gli ambienti disordinati o scarsamente illuminati favoriscono gli incidenti.*

b) ***Non azionare gli apparati in ambienti con atmosfera esplosiva, come quelli in presenza di liquidi, gas o polveri infiammabili.*** *Gli apparati elettrici creano scintille che possono incendiare le polveri o i fumi.*

c) ***Durante l'uso di un apparato elettrico, tenere lontani i bambini e chiunque si trovi nelle vicinanze.*** *Le distrazioni possono provocare la perdita di controllo.*

2) Sicurezza Elettrica

a) ***Le spine dell'apparato elettrico devono essere adatte alla presa di alimentazione. Non modificare la spina in alcun modo. Non collegare un adattatore alla spina di un apparato elettrico dotato di scarico a terra.*** *Per ridurre il rischio di scossa elettrica evitare di modificare le spine e utilizzare sempre le prese appropriate.*

b) ***Evitare il contatto con superfici collegate con la terra, quali tubature, termosifoni, fornelli e frigoriferi.*** *Se il proprio corpo è collegato con la terra, il rischio di scossa elettrica aumenta.*

c) ***Non esporre gli apparati elettrici alla pioggia o all'umidità.*** *Se l'acqua entra nell'apparato elettrico aumenta il rischio di scossa elettrica.*

d) ***Non utilizzare il cavo elettrico in modo improprio. Non utilizzare mai il cavo per spostare, tirare o scollegare l'apparato elettrico. Tenere il cavo elettrico lontano da fonti di calore, olio, bordi taglienti o parti in movimento.*** *Se il cavo è danneggiato o impigliato, il rischio di scossa elettrica aumenta.*

e) ***Quando l'apparato elettrico viene impiegato all'aperto, utilizzare unicamente cavi di prolunga previsti per esterni.*** *L'uso di un cavo elettrico adatto ad ambienti esterni riduce il rischio di scossa elettrica.*

f) ***Se è non è possibile evitare l'uso di un apparato elettrico in ambienti umidi, usare una fonte di corrente protetta da un interruttore differenziale (salvavita).*** *L'uso di un interruttore differenziale riduce il rischio di scossa elettrica.*

3) Sicurezza Personale

a) ***Quando si utilizza un apparato elettrico evitare di distrarsi. Prestare attenzione a quello che si sta facendo e utilizzare il buon senso. Non utilizzare l'apparato elettrico quando si è stanchi o sotto l'effetto di droghe, alcool o medicinali.*** *Un solo attimo di distrazione durante l'uso di tali apparati potrebbe provocare gravi lesioni personali.*

b) ***Indossare abbigliamento di protezione adeguato. Utilizzare sempre protezioni oculari.*** *L'uso di abbigliamento di protezione quali mascherine antipolvere, scarpe antinfortunistiche antiscivolo, caschi di sicurezza o protezioni uditive, in condizioni opportune consente di ridurre le lesioni personali.*

c) ***Evitare avvii involontari. Assicurarsi che l'interruttore sia in posizione di spento prima inserire l'alimentazione***

elettrica e/o il blocco batteria e prima di afferrare o trasportare l'apparato. *Il trasporto di apparati elettrici tenendo il dito sull'interruttore o quando sono collegati alla rete elettrica con l'interruttore nella posizione di acceso provoca incidenti.*

d) ***Prima di accendere l'apparato elettrico, rimuovere eventuali chiavi o utensili di regolazione.*** *Un utensile di regolazione o una chiave fissati su una parte rotante dell'apparato elettrico possono provocare lesioni personali.*

e) ***Non sporgersi. Mantenere sempre una buona stabilità al suolo ed equilibrio.*** *Ciò consente un migliore controllo dell'apparato nelle situazioni impreviste.*

f) ***Indossare vestiario adeguato. Non indossare abiti lenti o gioielli. Tenere capelli e indumenti lontano dalle parti mobili.*** *Abiti lenti, gioielli o capelli lunghi possono impigliarsi nelle parti in movimento.*

g) ***Se i dispositivi sono forniti di collegamento con l'attrezzatura di aspirazione e raccolta delle polveri, assicurarsi che siano collegati e utilizzati correttamente.*** *La raccolta delle polveri può ridurre i pericoli legati a queste ultime.*

h) ***Non lasciare che la familiarità acquisita dall'uso frequente degli utensili induca a cedere alla tentazione di ignorare i principi di utilizzo sicuro degli stessi.*** *Un'azione imprudente potrebbe provocare lesioni gravi in una frazione di secondo.*

4) Uso e Manutenzione Dell'apparato Elettrico

a) ***Non forzare l'apparato. Utilizzare un apparato adatto al lavoro da eseguire.*** *L'apparato lavora meglio e con maggior sicurezza se utilizzato secondo quanto è stato previsto.*

b) ***Non utilizzare l'apparato se l'interruttore non permette l'accensione o lo spegnimento.*** *Qualsiasi apparato elettrico che non possa essere controllato tramite l'interruttore è pericoloso e deve essere riparato.*

c) ***Scollegare la spina dalla presa di corrente e/o la batteria dall'elettroutensile, se staccabile, prima di effettuare qualsiasi tipo di regolazione, cambiare gli accessori o riporlo.*** *Queste misure di sicurezza preventive riducono il rischio di azionare l'apparato accidentalmente.*

d) ***Riporre gli apparati non utilizzati fuori dalla portata dei bambini ed evitarne l'uso da parte di persone che hanno poca familiarità con l'apparato elettrico e con le presenti istruzioni.*** *Gli apparati elettrici sono pericolosi in mano a persone inesperte.*

e) ***Eseguire una manutenzione adeguata degli apparati elettrici. Verificare il cattivo allineamento e inceppamento di parti mobili, la rottura di componenti e ogni altra condizione che possa influire sul funzionamento degli apparati. Se danneggiato, far riparare l'apparato elettrico prima dell'uso.*** *Molti incidenti sono provocati da apparati elettrici su cui non è stata effettuata la corretta manutenzione.*

f) ***Tenere gli utensili da taglio affilati e puliti.*** *La manutenzione corretta degli utensili da taglio con bordi affilati riduce le probabilità di inceppamento e ne facilita il controllo.*

g) ***Utilizzare l'apparato elettrico, gli accessori, le punte ecc., rispettando le presenti istruzioni e tenendo in considerazione le condizioni di funzionamento e il lavoro da eseguire.*** *L'utilizzo dell'apparato elettrico per impieghi diversi da quelli previsti può provocare situazioni di pericolo.*

h) ***Mantenere le impugnature e le superfici di presa asciutte, pulite e senza tracce di olio o grasso.*** *Impugnature e superfici di presa scivolose non consentono di maneggiare e controllare in modo sicuro l'utensile nel caso di imprevisti.*

5) Uso e Manutenzione Della Batteria

a) ***Ricaricare l'apparato esclusivamente con il caricabatteria specificato dal produttore.*** *Un caricabatteria adatto a un determinato tipo di batteria può provocare il rischio di incendio se utilizzato con un pacco batteria differente.*

b) ***Gli apparati elettrici vanno usati esclusivamente con i pacchi batteria specificatamente indicati.*** *L'utilizzo di ogni altro pacco batteria crea rischio di lesioni e d'incendio.*

c) ***Se il pacco batteria non è utilizzato tenerlo lontano da oggetti di metallo come fermagli, monete, chiavi, chiodi, viti o altri piccoli oggetti metallici che possono provocare un contatto dei terminali.*** *Il corto circuito dei terminali della batteria può provocare ustioni o un incendio.*

d) ***In condizioni di uso eccessivo è possibile che la batteria espella del liquido; evitarne il contatto. In caso di contatto, sciacquare abbondantemente con acqua. Se il liquido viene a contatto con gli occhi, consultare un medico.*** *Il liquido emesso dalla batteria può causare irritazioni o ustioni.*

e) ***Non utilizzare un pacco batteria o un utensile danneggiati o modificati.*** *Le batterie danneggiate o modificate potrebbero manifestare un comportamento imprevedibile, con la possibilità di causare un'esplosione o un incendio.*

f) ***Non esporre una batteria o un utensile al fuoco o a temperature elevate.*** *L'esposizione al fuoco o a una temperatura superiore a 130 °C potrebbe provocare un'esplosione.*

g) ***Seguire tutte le istruzioni per la carica e non caricare la batteria o l'utensile a una temperatura che non rientri nell'intervallo di valori specificato nelle istruzioni.*** *Una ricarica effettuata in maniera scorretta o a una temperatura che non rientra nell'intervallo di valori specificato potrebbe danneggiare la batteria aumentando il rischio d'incendio.*

6) Assistenza

a) ***L'apparato elettrico deve essere riparato da personale qualificato, che utilizzi ricambi originali identici alle parti da sostituire.*** *In questo modo viene garantita la sicurezza dell'apparato elettrico.*

b) ***Non riparare le batterie danneggiate.*** *Gli interventi di riparazione sulle batterie devono essere eseguiti dal costruttore o da fornitori di assistenza autorizzati.*

Avvertenze di sicurezza per i soffiatori da giardino

a) ***Non utilizzare il soffiatore da giardino in caso di maltempo, soprattutto quando vi è il rischio di fulmini.*** *Evitando tali condizioni si riduce il rischio di essere colpiti da un fulmine.*

b) ***Indossare occhiali di sicurezza e dispositivi di protezione per l'udito.*** *L'uso di dispositivi di protezione diminuirà il rischio di subire lesioni personali.*

c) ***Durante l'utilizzo del soffiatore da giardino, indossare sempre calzature antinfortunistiche antiscivolo. Non usare il soffiatore da giardino a piedi nudi o indossando sandali aperti.*** *In tal modo si riduce il rischio di ferirsi ai piedi.*

d) ***Non indossare indumenti non aderenti al corpo o accessori come sciarpe, lacci, catene, cravatte, ecc. che potrebbero finire nelle prese d'aria. Raccogliere o coprire i capelli lunghi per evitare che vengano trascinati nelle prese d'aria.*** *Se ciò dovesse accadere, il rischio di subire lesioni personali può aumentare.*

e) ***Mantenere le persone presenti a debita distanza mentre si sta utilizzando il soffiatore da giardino.*** *Eventuali detriti proiettati possono aumentare il rischio di lesioni personali.*

f) ***Non dirigere mai l'ugello di soffiaggio verso persone, animali domestici o finestre. Prestare particolare attenzione quando si soffiano detriti in prossimità di oggetti solidi, come alberi, automobili e muri che potrebbero provocarne il rimbalzo.*** *Gli oggetti proiettati potrebbero causare danni materiali e aumentare il rischio di lesioni personali.*

g) ***Non usare il soffiatore da giardino per soffiare materiale che brucia o emette fumo, come sigarette, fiammiferi o cenere calda.*** *Tali fonti di ignizione possono aumentare il rischio di incendio.*

h) ***Non toccare la ventola quando è ancora in movimento. Spegnere la macchina e attendere che la ventola si arresti prima di rimuovere qualsiasi componente che possa consentire di accedere alla ventola.*** *In tal modo si riduce il rischio di subire lesioni dovute a parti in movimento.*

i) ***Durante la rimozione di materiale inceppato o la manutenzione della macchina assicurarsi che l'interruttore di alimentazione sia disattivato.*** *L'avvio accidentale della macchina durante la rimozione di materiale rimasto inceppato o l'esecuzione di interventi di manutenzione potrebbe dar luogo a lesioni personali gravi.*

j) ***Utilizzare il soffiatore da giardino solo a livello del suolo e non salire su scale o altri supporti instabili.***

k) ***Non indossare mai contemporaneamente più imbracature di sicurezza.***

l) ***Quando si indossa un'imbracatura, assicurarsi che nessun altro oggetto indossabile interferisca con lo sgancio e la rimozione dell'imbracatura.***

m) ***In caso di vibrazioni eccessive, ispezionare la macchina per verificare se sia danneggiata.***

IMPORTANTI ISTRUZIONI DI SICUREZZA

LEGGERE TUTTE LE ISTRUZIONI PRIMA DI UTILIZZARE QUESTO APPARECCHIO

Quando si utilizza questo apparecchio, è necessario adottare sempre le seguenti precauzioni di sicurezza di base:

⚠ ***AVVERTENZA:*** *per ridurre il rischio di incendio, scossa elettrica o lesioni:*

- ***Non lasciare incustodito l'elettroutensile quando è collegato a una presa di corrente.*** *Rimuovere la batteria quando l'elettroutensile non viene utilizzato e prima di compiere interventi di manutenzione.*
- ***Non utilizzare l'elettroutensile su superfici bagnate.*** *Custodire al riparo dalla pioggia. Conservare al chiuso.*
- ***Non lasciare che l'elettroutensile venga utilizzato come giocattolo.*** *Prestare particolare attenzione quando si utilizza il prodotto in presenza di bambini. Utilizzare l'elettroutensile solo per gli scopi previsti.*
- ***Usarlo ESCLUSIVAMENTE come descritto nel manuale.*** *Utilizzare esclusivamente gli attacchi consigliati.*
- ***Non utilizzare questo elettroutensile se dovesse mostrare segni di malfunzionamento di qualsiasi tipo.*** *Se l'elettroutensile non funziona correttamente oppure se è stato fatto cadere, danneggiato, lasciato all'aria aperta o immerso in acqua, portarlo in un centro di assistenza.*
- *Non maneggiare l'elettroutensile con le mani bagnate.*
- ***Non inserire oggetti nelle aperture dell'elettroutensile.*** *Non utilizzare l'apparecchio con qualsiasi apertura bloccata; tenerlo libero da polvere, lanugine, capelli e qualsiasi altra cosa che possa ridurre il flusso d'aria.*
- *Tenere i capelli, gli indumenti larghi, le dita e tutte le parti del corpo lontano dalle aperture e dalle parti mobili.*
- *Disattivare tutti i comandi prima di scollegarlo dalla presa di corrente.*
- *Prestare particolare attenzione quando si pulisce sulle scale.*

CONSERVARE QUESTE ISTRUZIONI

Istruzioni di sicurezza aggiuntive

⚠ ***AVVERTENZA:*** *Quando si utilizza un elettrodomestico, è necessario adottare sempre le seguenti precauzioni di sicurezza di base per ridurre il rischio di incendi, scosse elettriche e lesioni personali, tra cui i seguenti.*

⚠ ***AVVERTENZA:*** *Leggere le avvertenze di sicurezza e tutte le istruzioni. L'inosservanza delle avvertenze e delle istruzioni potrebbe dare origine a scosse elettriche, incendi e/o lesioni personali gravi.*

⚠ ***AVVERTENZA:*** *Non consentire mai ai bambini, alle persone con ridotte capacità fisiche, sensoriali o mentali o prive di esperienza e conoscenza o alle persone che non hanno familiarità con queste istruzioni di utilizzare la macchina, le normative locali potrebbero limitare l'età dell'operatore.*

Per ridurre il rischio di lesioni:

- ***Prevenire l'avvio accidentale.*** *Disattivare tutti i comandi prima di rimuovere il pacco batteria. Verificare che l'interruttore di accensione/spegnimento sia bloccato o nella posizione di spegnimento prima di inserire il pacco batteria. Il trasporto di unità con le dita sull'interruttore o l'inserimento del pacco batteria in un'unità con l'interruttore di accensione/spegnimento nella posizione di accensione favorisce il verificarsi di incidenti.*
- ***Evitare condizioni ambientali pericolose –*** *Non utilizzare unità elettriche in ambienti bagnati o umidi. Non usare l'elettroutensile sotto la pioggia.*
- ***INDOSSARE DISPOSITIVI DI SICUREZZA.*** *Indossare sempre occhiali di sicurezza e protezioni per l'udito. Indossare una maschera filtrante se l'operazione avviene in presenza di polvere. In condizioni appropriate devono essere utilizzate scarpe di sicurezza antiscivolo.*
- ***Usare il prodotto corretto*** *Non usare mai l'elettroutensile per scopi diversi dall'uso previsto.*
- ***Ispezionare l'area*** *prima di utilizzare l'elettroutensile. Rimuovere tutti i detriti e gli oggetti duri, come sassi, vetri, fili, ecc., che potrebbero rimbalzare, essere lanciati o comunque causare lesioni o danni durante il funzionamento.*
- ***Usare questo 'elettroutensile solo attenendosi alle indicazioni riportate in questo manuale.***
- ***Tenere bambini e altre persone presenti e animali a una distanza*** *dall'area di lavoro di almeno 10 metri (30 piedi) quando si avvia o si utilizza l'unità.*
- ***Manutenere l'elettroutensile con cura.*** *Mantenere l'elettroutensile pulito per assicurare il massimo livello qualitativo e di sicurezza delle prestazioni. Seguire le istruzioni per una corretta manutenzione.*
- ***Prestare sempre attenzione*** *e concentrarsi su ciò che si sta facendo. Usare il buon senso. Non usare l'elettroutensile quando si è stanchi.*
- ***Non*** *appoggiare lo la bocchetta di mandata del soffiatore vicino agli occhi o alle orecchie durante l'uso.*
- ***Non*** *usare mai l'elettroutensile se vi sono persone (in particolare bambini) o animali domestici nelle vicinanze.*

- ***Non*** *toccare parti pericolose in movimento prima che la macchina venga scollegata dal paccobatterias e finché tutte le parti in movimento non si saranno arrestate completamente.*
- *Se l'elettroutensile comincia a vibrare in modo anomalo, rimuovere il pacco batterias e verificare immediatamente.*
- ***Non*** *tentare di eliminare eventuali ostruzioni dall'elettroutensile senza prima rimuovere il pacco batterias.*
- ***Non*** *immergere alcuna parte dell'elettroutensile nell'acqua.*
- ***Non usare l'elettroutensile se l'interruttore non è in grado di accenderlo o spegnerlo.*** *Un elettroutensile che non può essere controllato mediante l'interruttore è pericoloso e deve essere riparato.*
- ***Non*** *lasciare che vengano aspirati detriti dalla presa del soffiatore.*
- ***Non*** *dirigere lo scarico dell'unità verso se stessi, i passanti o gli animali domestici.*
- ***Non*** *utilizzare questo elettroutensile per soffiare polvere esplosiva o in aree in cui l'aria contenga polveri esplosive, quali le polveri di carbone, granaglie o altro materiale combustibile.*
- ***Non tentare di riparare il soffiatore.*** *Al fine di garantire la sicurezza e l'affidabilità del prodotto, gli interventi di manutenzione, riparazione e regolazione dovranno essere eseguiti presso i centri di assistenza autorizzati.*
- ***Non utilizzare il soffiatore in ambienti con un'atmosfera esplosiva o saturi di gas.*** *Il motore elettrico di queste macchine di norma genera scintille che potrebbero incendiare i fumi.*
- ***Non sporgersi eccessivamente.*** *Mantenere sempre un appoggio e un equilibrio adeguati.*
- ***Non lasciare mai incustodito un soffiatore acceso.*** *Spegnere l'elettroutensile.*
- ***Rimuovere il pacco batterias*** *prima di collegare il tubo.*
- ***Riporre l'elettroutensile quando non lo si usa.*** *Quando non è in uso, l'unità deve essere conservata in un luogo asciutto, in alto o chiuso a chiave, fuori dalla portata dei bambini.*
- ***Le istruzioni per batterie e caricabatterie compatibili sono riportate in questo manuale per riferimento.*** *Leggere tutti i manuali d'istruzioni inclusi con il pacco batteria e il caricabatterie. Leggere tutte le avvertenze riportate sul caricabatterie e sulla batteria.*
- ***Scollegare i pacchi batteria dal soffiatore prima di effettuare qualsiasi regolazione, sostituzione di accessori, manutenzione, spostamento o alloggiamento dell'unità.*** *Queste precauzioni riducono la possibilità che l'elettroutensile venga messo in funzione accidentalmente.*
- ***Se l'elettroutensile non funziona correttamente, o se è stato fatto cadere, danneggiato, lasciato all'aria aperta o immerso in acqua, portarlo in un centro di assistenza.***

CONSERVARE QUESTE ISTRUZIONI

Rischi residui

Malgrado l'applicazione delle principali regole di sicurezza e l'implementazione di dispositivi di sicurezza, alcuni rischi residui non possono essere evitati. Essi sono:

- *menomazioni uditive.*
- *Rischio di lesioni personali dovuti a particelle volatili.*
- *Rischio di bruciature causate da componenti che si arroventano durante l'uso.*
- *Rischio di lesioni personali causate dall'uso prolungato.*

CONSERVARE QUESTE ISTRUZIONI

Tipo di batteria

È possibile utilizzare i seguenti modelli di pacchi batteria:

Batteria	(kg)
DCB546	1,08
DCB547	1,46
DCB548	1,46
DCB549	2,12

Per maggiori informazioni consultare il manuale d'uso della batteria/del caricabatterie.

Contenuto della confezione

La confezione DCMBBL800 contiene:

1 Soffiatore a zaino
1 Tubo
1 Ugello concentratore
1 Manuale di istruzioni

NOTA: i pacchi batteria, i caricabatterie e le cassette di trasporto non sono inclusi nei modelli N. Con i modelli NT, non sono inclusi i pacchi batteria e i caricabatteria.

- *Controllare se l'elettroutensile e i relativi componenti o accessori presentino danni che potrebbero avere subito durante il trasporto.*
- *Prima dell'uso, prendersi il tempo per leggere e comprendere a fondo questo manuale.*

Riferimenti sull'elettroutensile

Sull'elettroutensile sono riportati i seguenti pittogrammi:

Prima di utilizzare questo prodotto, l'operatore deve leggere e comprendere il manuale di istruzioni.

L'operatore deve indossare un dispositivo di protezione per gli occhi sufficientemente efficace.

L'operatore deve indossare dispositivi di protezione efficaci per l'udito.

Non esporre l'elettrodomestico alla pioggia o a un'umidità intensa e non lasciarlo all'aperto quando piove.

Potenza sonora garantita ai sensi della Direttiva 2000/14/CE.

- Avvertenza - potrebbe verificarsi una situazione pericolosa.
- Tenere le persone eventualmente presenti a debita distanza.
- Spegnere l'elettroutensile. Prima di eseguire qualsiasi intervento di manutenzione sull'elettroutensile, rimuovere la batteria.

Posizione del codice data (Fig. N)

Il codice data di produzione **28** consiste in un anno a 4 cifre seguito da una settimana a 2 cifre ed è esteso da un codice di fabbrica a 2 cifre.

Descrizione (Fig. A)

⚠ ***AVVERTENZA:*** *non modificare mai lo strumento né alcuno dei relativi componenti. Ne potrebbero derivare danni materiali o lesioni alle persone.*

1 Joystick
2 Grilletto di azionamento a velocità variabile

3 Pulsante di blocco grilletto per funzionamento continuo
4 Cavo
5 Corpo motore
6 Presa d'aria
7 Tubo flessibile
8 Morsetto del tubo
9 Cinghia a strappo
10 Tubo del joystick
11 Leva di blocco del joystick
12 Tubo di soffiaggio
13 Ugello concentratore
14 Pulsante di controllo della velocità
15 Indicatore dello stato di carica
16 Indicatore di velocità
17 Indicatore di blocco velocità
18 Zaino
19 Impugnatura dello zaino
20 Supporto per l'alloggiamento del tubo
21 Imbracatura con spallacci
22 Cinghia in vita
23 Cinghia pettorale
24 Scomparti batteria

Uso previsto

Questo soffiatore a zaino è progettato per applicazioni di soffiaggio professionali.

NON utilizzare lo strumento in presenza di umidità o di liquidi, gas o polveri infiammabili gas finemente suddivise.

NON consentire ai bambini di venire a contatto con lo strumento. L'impiego di questo strumento da parte di persone inesperte deve avvenire sotto sorveglianza.

- **Nelle zone asciutte o quando l'umidità relativa dell'aria è bassa si possono verificare delle scosse elettrostatiche.** Si tratta di un fenomeno solo temporaneo che non incide sulle prestazioni dell'aspiratore. Per ridurre la frequenza delle scosse statiche, evitare di utilizzarlo quando l'umidità è bassa.
- Questo prodotto non è destinato all'uso da parte di persone di qualsiasi età con capacità fisiche, sensoriali o mentali ridotte o prive di esperienza, conoscenza o competenze, a meno che siano sorvegliate da una persona responsabile della loro sicurezza. I bambini non devono mai essere lasciati da soli con questo prodotto.

Disimballaggio del soffiatore (Fig. A)

La testa motrice 5 e il tubo a joystick 10 sono fissati con un cavo 4 al momento della spedizione. Il tentativo di tirare fuori un lato dalla confezione senza l'altro può danneggiare il cavo 4.

1. Afferrare la maniglia dello zaino 19 e il tubo a joystick 10 e rimuoverli insieme dalla confezione.
2. Disimballare le parti rimanenti e assemblarle come indicato di seguito.

ASSEMBLAGGIO E REGOLAZIONI

⚠ ***PERICOLO: per ridurre il rischio di lesioni personali gravi, spegnere l'elettroutensile e rimuovere i pacchi batteria prima di eseguire qualsiasi regolazione o rimuovere/installare gli attacchi o gli accessori.*** *Un avvio accidentale può provocare infortuni.*

Installazione e rimozione dei pacchi batteria (Fig. B)

Il soffiatore può funzionare con una singola batteria completamente carica, ma questa soluzione non è consigliata in quanto riduce l'autonomia e le prestazioni. Se possibile, utilizzare due pacchi batteria di pari capacità.

NOTA: Al fine di ottenere risultati ottimali assicurarsi che i pacchi batteria 25 siano completamente carichi.

NOTA: Quando si utilizza un solo pacco batteria 25 il soffiatore non funziona in modalità turbo 43.

Per installare i pacchi batteria

1. Infilare uno dei pacchi batteria all'interno di uno dei rispettivi alloggiamenti 24 fino a quando si avvertirà uno scatto. Ripetere l'operazione per il secondo pacco batteria.

NOTA: Prima dell'uso assicurarsi che entrambi i pacchi batteria 25 siano inseriti a fondo e completamente bloccati in posizione.

Per rimuovere i pacchi batteria

1. Premere i pulsanti di rilascio batteria 26 sui pacchi batteria 25 ed estrarre i pacchi batteria 25 dagli scomparti 24.

Montaggio del soffiatore (Fig. A–D)

⚠ ***AVVERTENZA:*** *Non avviare il soffiatore se i tubi di soffiaggio non sono saldamente fissati in sede. Non accedere all'interno del corpo macchina attraverso il foro del tubo.*

⚠ ***AVVERTENZA:*** *Rimuovere sempre le batterie quando si lascia il soffiatore incustodito o lo si ripone e quando si eseguono controlli, regolazioni, interventi di pulizia o lavori su di esso.*

Fissaggio del tubo del joystick al tubo flessibile (Fig. A, C)

1. Posizionare il morsetto del tubo 8 sul tubo flessibile 7 con l'assemblaggio del bullone 29 posizionato sul lato inferiore del tubo flessibile come illustrato in Fig. C.
2. Inserire il collare del tubo 30 all'estremità del tubo del joystick 10 nell'estremità del tubo flessibile 7 come illustrato in Fig. C.
3. Posizionare il morsetto del tubo 8 in modo che si avvolga attorno al tubo flessibile 7 nel punto in cui si sovrappone al collare del tubo 30.
4. Inserire e avvitare la vite di serraggio 31 nell'assemblaggio del bullone 29.
5. Utilizzando un cacciavite a croce (non incluso), stringere la vite di serraggio 31 finché il morsetto del tubo 8 tiene saldamente il tubo flessibile 7 al collare del tubo 30 e al tubo del jockstick 10.

NOTA: Non stingere eccessivamente. Un serraggio eccessivo del morsetto potrebbe danneggiarlo e limitare il movimento del tubo del joystick.

6. Fissare il cavo 4 spingendolo nella fascetta fermacavo 32 situata sul morsetto del tubo 8 come illustrato in Fig. C.

Fissaggio del tubo di soffiaggio al tubo flessibile (Fig. D)

1. Per fissare il tubo di soffiaggio 12 al tubo del joystick 10, allineare la linguetta 33 situata sul fondo del tubo del joystick 10 con la tacca 34 nella parte inferiore dell'apertura del tubo di soffiaggio, come illustrato nella Fig. D.
2. Spingere il tubo di soffiaggio 12 sul tubo del joystick 10 fino a quando i due fermi del tubo di soffiaggio 35 agganciano il tubo di soffiaggio 12 e si avverte uno scatto.
3. Tirare il tubo di soffiaggio 12 per assicurarsi che sia saldamente bloccato in posizione.

Montaggio dell'ugello concentratore (Fig. E)

⚠ ***AVVERTENZA:*** *Rimuovere sempre le batterie prima di lasciare il soffiatore incustodito o quando lo si ripone, lo si controlla, lo si regola, lo si pulisce, si rimuovono/installano gli accessori o si lavora su di esso.*

L'ugello concentratore 13 aumenterà la velocità del getto dell'aria. Migliorerà la rimozione di detriti ostinati come le foglie bagnate. L'ugello concentratore 13 può anche dirigere il getto dell'aria in un'area più ristretta.

1. Posizionare l'ugello concentratore 13 con il tubo di soffiaggio 12 come illustrato in Fig. E.
2. Allineare le linguette di bloccaggio 36 sul tubo del soffiatore 12 alle fessure di bloccaggio 37 sull'ugello concentratore 13 e far scorrere l'ugello concentratore 13 sul tubo di soffiaggio 12.
3. Far scorrere e ruotare l'ugello concentratore 13 in senso orario sul tubo del soffiatore 12 finché non si sente un clic udibile. Tirare l'ugello concentratore 13 per assicurarsi che sia saldamente bloccato in sede.
4. Per rimuovere l'ugello concentratore 13, ruotare e far scorrere l'ugello concentratore 13 in senso antiorario lontano dal tubo di soffiaggio 12.

Installazione e rimozione dello zaino (Fig. A, F–H)

⚠ ***AVVERTENZA:*** *Non indossare più imbracature contemporaneamente. Quando si indossa l'imbracatura a bretella, assicurarsi che nessun altro oggetto indossabile interferisca con lo sgancio e la rimozione dell'imbracatura a bretella.*

⚠ ***ATTENZIONE:*** *quando ci si gira o ci si piega, lo zaino potrebbe spostarsi sulla schiena.*

1. Afferrare l'imbracatura a bretella 21 e infilare le braccia in ciascuna imbracatura a bretella, assicurandosi che entrambe siano appoggiate sulle spalle, come illustrato nella Fig. F.

NOTA: assicurarsi che lo zaino 18 sia posizionato sulla schiena.

2. Allacciare la cinghia in vita 22 e la cinghia pettorale 23. Stringere gli spallacci 38, gli spallacci superiori 39, la cinghia pettorale 23, e la cinghia in vita 22 fino a farli aderire saldamente al corpo come illustrato in Fig. F–H.
3. Per togliere lo zaino 18, slacciare la cinghia pettorale 23 e la cinghia in vita 22. Allentare gli spallacci 38 e gli spallacci superiori 39. Far passare le braccia attraverso ciascuno degli spallacci 21 e abbassare con cautela lo zaino 18 su una superficie orizzontale e sicura.

Regolamento della posizione del joystick (Fig. I)

1. Tirare verso il basso la leva di blocco del joystick 11 per sbloccare la posizione del joystick 1.
2. Far scorrere il joystick 1 verso l'alto o il basso sul tubo del joystick 10 finché non si trova in una posizione di lavoro comoda come mostrato nella Fig. I.
3. Riportare la leva di blocco del joystick 11 nella posizione di blocco per bloccare il joystick 1 in posizione.

Regolazione della tenuta della leva di bloccaggio (Fig. J)

La vite della leva di blocco del joystick 40 è impostata su una tensione predefinita, ma con il tempo e l'uso continuato, la vite potrebbe allentarsi e sarà necessario regolarla.

NOTA: La leva di blocco del joystick 11 può essere aperta o chiusa durante la regolazione.

1. Per regolare la tenuta della leva di blocco del joystick 11, utilizzare un cacciavite a croce (non incluso):

- Per stringere, girare la vite della leva di bloccaggio del joystick 40 in senso orario e quindi verificare se il serraggio è corretto.
- Per allentare, ruotare la vite della leva di blocco del joystick 40 in senso antiorario e quindi verificare se la tenuta è corretta..

OPERAZIONE

⚠ ***PERICOLO: per ridurre il rischio di lesioni personali gravi, spegnere l'elettroutensile e rimuovere i pacchi batteria prima di eseguire qualsiasi regolazione o rimuovere/installare gli attacchi o gli accessori.*** *Un avvio accidentale può provocare infortuni.*

⚠ ***AVVERTENZA:*** *Non azionare il soffiatore se i tubi di soffiaggio non sono saldamente in posizione. Non accedere all'interno dell'alloggiamento attraverso il foro del tubo.*

⚠ ***AVVERTENZA:*** *Indossare sempre occhiali di sicurezza. Indossare sempre protezioni respiratorie. Indossare sempre protezioni acustiche. Quando si lavora all'aperto si raccomanda di indossare di guanti di gomma e calzature da lavoro robuste. Tenere i capelli lunghi e gli abiti larghi lontano dalle aperture e dalle parti mobili.*

⚠ ***AVVERTENZA:*** *Pericolo di taglio. Quando si spegne l'utensile, attendere dieci secondi affinché la ventola smetta di girare prima di rimuovere i tubi di soffiaggio.*

- Assicurarsi sempre che il soffiatore sia spento e le batterie siano rimosse quando:
  - Si lascia il soffiatore incustodito.
  - Si elimina un blocco.
  - Si controlla, regola, pulisce o interviene sul soffiatore.
- Utilizzare il soffiatore solo alla luce del giorno o in presenza di buona luce artificiale.

Posizione corretta delle mani (Fig. K)

⚠ ***AVVERTENZA:*** *per ridurre il rischio di gravi lesioni alle persone, tenere* ***SEMPRE*** *le mani nella posizione corretta, come illustrato in figura.*

⚠ ***AVVERTENZA:*** *Per ridurre il rischio di gravi lesioni personali, tenere* ***SEMPRE*** *saldamente l'utensile in previsione di una reazione improvvisa.*

Il corretto posizionamento delle mani richiede una mano sul joystick 1.

Accensione (Fig. A, K, L)

⚠ ***AVVERTENZA:*** *afferrare saldamente l'elettroutensile quando lo si accende.*

⚠ ***ATTENZIONE:*** *Non dirigere lo scarico dell'unità verso se stessi, i passanti o gli animali domestici.*

⚠ ***ATTENZIONE:*** *indossare sempre occhiali di sicurezza e dispositivi di protezione per l'udito. Indossare una maschera filtrante se l'operazione avviene in presenza di polvere. Si raccomanda l'uso di guanti, pantaloni lunghi e calzature robuste. Tenere i capelli lunghi e gli abiti larghi lontano dalle aperture e dalle parti mobili.*

1. Per accendere il soffiatore, premere il grilletto a velocità variabile 2. Il soffiatore funziona a velocità più elevate quanto più si preme la leva.
2. Rilasciare il grilletto di azionamento a velocità variabile 2 per arrestare il soffiatore.

NOTA: Per spegnere il soffiatore, premere e tenere premuto il pulsante di controllo della velocità 14 come illustrato in Fig. L, oppure dopo essere rimasto inattivo per venti secondi il soffiatore si spegnerà.

3. Per bloccare il soffiatore al livello di prestazioni desiderato, premere l'interruttore di velocità variabile 2 al livello di prestazioni desiderato e quindi premere e rilasciare il pulsante di blocco della velocità 3 e quindi rilasciare il grilletto della velocità variabile 2, come illustrato in Fig. K. Per sbloccare la velocità impostata e arrestare il soffiatore, premere e rilasciare l'interruttore a grilletto 2 o il pulsante di blocco della velocità 3.

Indicatore dello stato di carica (Fig. A, L)

Il Soffiatore assiale DCMBBL800 è provvisto di un indicatore dello stato di carica 15. Tale indicatore mostra il livello di carica corrente della batteria durante l'uso. Non indica la funzionalità della macchina ed è soggetto a variazioni in base ai componenti del prodotto, alla temperatura e all'applicazione da parte dell'operatore finale.

- I LED dell'indicatore dello stato di carica (15) si illuminano riportando la percentuale di carica della batteria.
- Quando tutti e quattro i LED dell'indicatore dello stato di carica (15) si illuminano la batteria è completamente carica.
- Quando uno stato del LED dell'indicatore di carica 15 si illumina, la carica è bassa e quindi lampeggerà quando la batteria è scarica. Rimuovere la batteria e caricarla.

Stato dei LED dell'indicatore dello stato di carica

	LIVELLO DI CARICA	COLORE DEL LED DELL'INDICATORE DI CARICA
	100% - 75%	Bianco
	50% - 75%	Bianco
	20% - 50%	Bianco
	≤20%	Bianco
	Spegnimento per batteria scarica	Bianco e lampeggiante.
	Batteria troppo calda	Tutti e quattro, rosso e lampeggiante.

Regolazione della velocità di soffiaggio (Fig. K, L)

Il prodotto DCMBBL800 è provvisto di un indicatore di velocità 16. L'indicatore di velocità 16 visualizza l'impostazione della velocità di soffiaggio selezionata. Sono presenti tre LED di impostazione della velocità: modalità ECO 41, modalità standard 42 e modalità turbo 43.L'indicatore di velocità 16 aiuta a ottimizzare le prestazioni dell'elettroutensile e il tempo di funzionamento necessario per ogni lavoro.

1. Per impostare la velocità di soffiaggio accendere il soffiatore premendo brevemente il grilletto di azionamento a velocità variabile 2.
2. Premere il pulsante di controllo dell'impostazione velocità 14 posto sull'impugnatura dell'elettroutensile fino a quando si illuminerà il LED corrispondente alla velocità di soffiaggio desiderata.

NOTA: Per impostazione predefinita il soffiatore funziona in modalità ECO 41.

3. Per la maggior parte delle esigenze di soffiaggio, è possibile lavorare in modalità ECO 41 o in modalità standard 42.

NOTA: in questo modo si avrà una maggiore autonomia di funzionamento della batteria.

4. Scegliere la modalità turbo 43 se necessario per rimuovere detriti pesanti.

NOTA: autonomia di funzionamento della batteria si ridurrà.
NOTA: Quando si utilizza un solo pacco batteria 25 il soffiatore non funziona in modalità turbo 43.

Colori dei LED in base alla velocità impostata

	VELOCITÀ	COLORE DEL LED DI IMPOSTAZIONE DI VELOCITÀ
— 41	Modalità ECO	Bianco
— 42	Modalità standard	Bianco
— 43	Modalità turbo	Bianco

Blocco velocità (Fig. K, L)

Il prodotto DCMBBL800 è munito di un pulsante di blocco della velocità 3 per un uso continuo senza dover tenere premuto il grilletto a velocità variabile 2.

1. Premere il il grilletto a velocità variabile 2 alla velocità desiderata.
2. Per bloccare il soffiatore al livello di prestazioni desiderato, premere il pulsante di blocco della velocità 3 e rilasciare il grilletto a velocità variabile 2. Rilasciare il pulsante di blocco della velocità 3. Il prodotto DCMBBL800 manterrà automaticamente il livello di prestazioni desiderato.
3. L'indicatore di blocco della velocità 17 si illumina.
4. Per interrompere l'utilizzo della modalità di blocco della velocità, premere il grilletto della velocità variabile 2 o premere il pulsante di blocco della velocità 3. L'indicatore di blocco della velocità 17 si spegne.Il grilletto a velocità variabile 2 ora controlla l'unità.

Utilizzo (Fig. B, K, M)

⚠ ***AVVERTENZA:*** *Il soffiatore è destinato all'uso da parte di un operatore che lavori in piedi a livello del terreno, e non su scale o altri supporti instabili.*

⚠ ***ATTENZIONE:*** *Non dirigere lo scarico dell'unità verso se stessi, i passanti o gli animali domestici.*

1. Inserire i pacchi batteria 25 nei relativi scomparti 24.
2. Posizionare lo zaino 18 sulla schiena e regolare le imbracature per adattarle.

3. Accendere il soffiatore e tenere il joystick 1 con una mano come illustrato in Fig. K.

4. Con il tubo del soffiatore 12 posizionato a diversi centimetri dal terreno e con un movimento ampio da un lato all'altro, avanzare lentamente mantenendo i detriti/le foglie accumulati di fronte a sé come mostrato in Fig. M.

MANUTENZIONE

L'elettroutensile è stato progettato per funzionare a lungo con una manutenzione minima. Per ottenere prestazioni sempre soddisfacenti occorre averne cura e sottoporlo a pulizia periodica.

⚠ ***AVVERTENZA: Per ridurre il rischio di lesioni gravi alle persone, spegnere l'elettroutensile e scollegarlo dal pacco batteria prima di effettuare qualsiasi regolazione o rimozione/installazione di dotazioni o accessori.*** *Un avvio accidentale può provocare lesioni alle persone.*

Il caricabatterie e il pacco batteria non sono parti riparabili.

Per informazioni sui contatti dei centri di assistenza, consultare la quarta di copertina di questo manuale o visitare il sito web **www.2helpU.com**.

Eliminazione di intasamenti

Se la DCMBBL800 presa d'aria 6 diventa ostruita:

1. Spegnere l'utensile e rimuovere le batterie.
2. Ispezionare la presa d'aria 6 per verificare la presenza di detriti e rimuovere eventuali detriti staccati.
3. Se sono presenti detriti nella ventola, puntare la presa d'aria 6 verso il terreno e fare uscire i detriti scuotendola delicatamente.

Lubrificazione

L'apparato non richiede alcuna ulteriore lubrificazione.

Pulizia

⚠ ***AVVERTENZA:*** *Pericolo di scosse elettriche e rischio meccanico. Prima della pulizia rimuovere la batteria.*

⚠ ***AVVERTENZA:*** *Per garantire un funzionamento sicuro ed efficiente, mantenere sempre puliti l'elettroutensile e le feritoie di ventilazione.*

⚠ ***AVVERTENZA:*** *Non usare mai solventi o altri prodotti chimici aggressivi per pulire le parti non metalliche dell'elettroutensile. Tali prodotti chimici potrebbero indebolire i materiali di cui sono fatte tali parti. Usare un panno inumidito solamente con acqua e sapone delicato. Fare in modo di evitare che penetri del liquido all'interno dello strumento e non immergere mai alcuno dei suoi componenti direttamente in un liquido.*

Le feritoie di ventilazione possono essere pulite con uno spazzolino asciutto con setole morbide non di metallo e/o con un aspirapolvere adatto. Non utilizzare acqua né soluzioni detergenti di alcun tipo. Indossare un dispositivo di protezione per gli occhi e una maschera antipolvere omologati.

Trasporto e alloggiamento (Fig. A, N)

⚠ ***ATTENZIONE:*** *al fine di prevenire l'avvio accidentale dell'elettroutensile, rimuovere sempre le batterie prima di trasportarlo!*

⚠ ***ATTENZIONE:*** *Non esporre alla pioggia o ad altre precipitazioni in caso di conservazione all'aperto o su un veicolo o in caso di trasporto in un veicolo aperto.*

- Rimuovere sempre DCMBBL800le batterie dall'elettroutensile prima di riporlo.
- CONSERVARE AL CHIUSO. Conservare in un luogo asciutto e coperto a temperature superiori al punto di congelamento.
- Lo zaino e il tubo possono essere riposti sia verticalmente che orizzontalmente, non impilare oggetti sopra l'unità.
- Il tubo 12 può essere fissato al telaio dello zaino utilizzando la cinghia a strappo 9. Far passare l'estremità libera della cinghia a strappo attraverso il supporto per l'alloggiamento del tubo 20 sul telaio dello zaino come mostrato nella Fig. N. Assicurarsi che il tubo sia fissato prima di lasciarlo incustodito per evitare possibili rischi di inciampo.
- Trasportare sempre DCMBBL800 utilizzando l'impugnatura dello zaino 19.

Accessori opzionali

⚠ ***AVVERTENZA:*** *poiché accessori diversi da quelli offerti da DEWALTnon sono stati testati con questo prodotto, l'utilizzo di tali accessori potrebbe essere pericoloso. Per ridurre il rischio di lesioni alle persone, utilizzare soltanto gli accessori consigliati da Con questo prodottoutilizzare esclusivamente gli accessori DEWALT consigliati.*

Rivolgersi al proprio rivenditore di fiducia per ulteriori informazioni sugli accessori più adatti.

Protezione dell'ambiente

I prodotti/Le batterie sono riciclabili, ma, se sono contrassegnati con il simbolo del cassonetto barrato, non devono essere smaltiti con i normali rifiuti domestici.

Lasciare scaricare completamente le batterie e separarle e, se possibile, separare le fonti luminose dal prodotto. È responsabilità dell'utilizzatore provvedere all'eliminazione di tutti i dati personali dal prodotto da smaltire. A quel punto sarà possibile conferirlo presso un centro di raccolta ufficiale o presso un rivenditore aderente all'iniziativa, che nella maggior parte dei casi lo ritirerà a titolo gratuito. L'imballaggio deve essere scartato in base al codice del materiale contrassegnato su di esso. Le istruzioni per l'uso e la sicurezza devono essere smaltite solo quando il prodotto non è più in uso.

Per informazioni sulla gestione dei rifiuti, rivolgersi alla propria comunità locale/al proprio comune di residenza. Per ulteriori informazioni, visitare il sito web **www.2helpU.com** e scansionare il codice QR riportato sopra.

54 V RUGZAK-BLADBLAZER DCMBBL800

Documenten beschikbaar online

www.2helpU.com/DoC/ of
www.2helpU.com/DoC/index/xxx*

*Vervang, voor rechtstreekse toegang, "xxx" door het op het productclassificatielabel of de verpakking opgegeven modelnummer van het product.

- Instructiehandleiding
- Conformiteitsverklaring (DoC)
- Productemissiegegevens (PED): Informatie over geluid, trillingen en stof (niet van toepassing op alle producten)

WAARSCHUWING: Lees alle veiligheidswaarschuwingen, instructies, illustraties en specificaties in deze handleiding, met inbegrip van de delen over de geleverde accu en lader in een originele gereedschapshandleiding of de afzonderlijke Accu's en laders-handleidingen. *Handleidingen kunnen verkregen worden door contact op te nemen met de klantendienst (raadpleeg de laatste pagina van deze handleiding).*

Technische gegevens

		DCMBBL800
Spanning	V_{DC}	54
Type		1
Accutype		Li-Ion
Luchtsnelheid	km/h	257
Luchtvolume	m^3/min	24,2
Gewicht (zonder accu)	kg	8,9

Definities: Veiligheidsrichtlijnen

De definities hieronder beschrijven de ernstgraad voor elk signaalwoord. Gelieve de handleiding te lezen en op deze symbolen te letten.

GEVAAR: *Wijst op een dreigende gevaarlijke situatie die, indien niet vermeden, zal leiden* ***tot de dood of ernstige verwondingen****.*

WAARSCHUWING: *Wijst op een mogelijk gevaarlijke situatie die, indien niet vermeden,* ***zou kunnen*** *leiden tot* ***de dood of ernstige letsels.***

VOORZICHTIG: *Wijst op een mogelijk gevaarlijke situatie die, indien niet vermeden,* ***kan*** *leiden tot* ***kleine of matige letsels.***

OPMERKING: *Geeft een handeling aan* ***waarbij geen persoonlijk letsel optreedt*** *die, indien niet voorkomen,* ***schade aan goederen kan*** *veroorzaken.*

Wijst op risico van een elektrische schok.

Wijst op brandgevaar.

ALGEMENE VEILIGHEIDSWAARSCHUWINGEN VOOR ELEKTRISCH GEREEDSCHAP

WAARSCHUWING: Lees alle veiligheidswaarschuwingen, instructies, illustraties en specificaties die bij dit gereedschap zijn meegeleverd. *Het niet opvolgen van alle onderstaande instructies kan leiden tot een elektrische schok, brand en/of ernstig persoonlijk letsel.*

BEWAAR ALLE WAARSCHUWINGEN EN INSTRUCTIES ALS TOEKOMSTIG REFERENTIEMATERIAAL

De term „elektrisch gereedschap" in de waarschuwingen verwijst naar uw (met een snoer) op de netspanning aangesloten elektrische gereedschap of naar (draadloos) elektrisch gereedschap met een accu.

1) Veiligheid Werkplaats

a) ***Houd het werkgebied schoon en goed verlicht.*** *Rommelige of donkere gebieden zorgen voor ongelukken.*

b) ***Bedien elektrische gereedschappen niet in een explosieve omgeving, zoals in de nabijheid van ontvlambare vloeistoffen, gassen of stof.*** *Elektrische gereedschappen veroorzaken vonken die het stof of de dampen kunnen doen ontbranden.*

c) ***Houd kinderen en omstanders op een afstand terwijl u een elektrisch gereedschap bedient.*** *Als u wordt afgeleid kunt u de controle over het gereedschap verliezen.*

2) Elektrische Veiligheid

a) ***Stekkers van elektrisch gereedschap moeten in het stopcontact passen. Pas de stekker nooit op enige manier aan. Gebruik geen adapterstekkers samen met geaard elektrisch gereedschap.*** *Niet aangepaste stekkers en passende contactdozen verminderen het risico op een elektrische schok.*

b) ***Vermijd lichamelijk contact met geaarde oppervlaktes zoals buizen, radiatoren, fornuizen en ijskasten.*** *Er bestaat een verhoogd risico op een elektrische schok als uw lichaam geaard is.*

c) ***Stel elektrisch gereedschap niet bloot aan regen of natte omstandigheden.*** *Als er water in een elektrisch gereedschap terecht komt, verhoogt dit het risico op een elektrische schok.*

d) ***Behandel het stroomsnoer voorzichtig. Gebruik het stroomsnoer nooit om het elektrische gereedschap te dragen of te trekken, of de stekker uit het stopcontact te halen. Houd het snoer uit de buurt van warmte, olie, scherpe randen, of bewegende onderdelen.*** *Beschadigde snoeren of snoeren die in de war zijn verhogen het risico op een elektrische schok.*

e) ***Als u een elektrisch gereedschap buitenshuis gebruikt, gebruikt u een verlengsnoer dat geschikt is voor gebruik buitenshuis.*** *Het gebruik van een verlengsnoer dat geschikt is voor buitenshuis, vermindert het risico op een elektrische schok.*

f) ***Als het gebruik van een elektrisch gereedschap op een vochtige locatie onvermijdelijk is, gebruikt u een stroomvoorziening die beveiligd is met een aardlekschakelaar.*** *Het gebruik van een aardlekschakelaar vermindert het risico op een elektrische schok.*

3) Persoonlijke Veiligheid

a) ***Blijf alert, kijk wat u doet en gebruik uw gezonde verstand als u een elektrisch gereedschap bedient. Gebruik het gereedschap niet als u vermoeid bent of onder de invloed van drugs, alcohol of medicatie bent.*** *Een moment van onoplettendheid tijdens het bedienen van elektrische gereedschappen kan leiden tot ernstig persoonlijk letsel.*

b) ***Gebruik een beschermende uitrusting. Draag altijd oogbescherming.*** *Beschermende uitrusting zoals een stofmasker,*

antislip veiligheidsschoenen, een helm, of gehoorbescherming gebruikt in de juiste omstandigheden zal het risico op persoonlijk letsel verminderen.

c) ***Vermijd onbedoeld starten. Zorg ervoor dat de schakelaar in de ‚off' (uit) stand staat voordat u het gereedschap aansluit op de stroombron en/of accu, het oppakt of ronddraagt.*** *Het ronddragen van elektrische gereedschappen met uw vinger op de schakelaar of het aanzetten van elektrische gereedschappen waarvan de schakelaar aan staat, zorgt voor ongelukken.*

d) ***Verwijder alle stelsleutels of moersleutels voordat u het elektrische gereedschap aan zet.*** *Een moersleutel of stelsleutel die in een ronddraaiend onderdeel van het elektrische gereedschap is achtergelaten kan leiden tot persoonlijk letsel.*

e) ***Rek u niet te ver uit. Blijf altijd stevig en in balans op de grond staan.*** *Dit zorgt voor betere controle van het elektrische gereedschap in onverwachte situaties.*

f) ***Draag geschikte kleding. Draag geen loszittende kleding of sieraden. Houd uw haar en kleding uit de buurt van bewegende onderdelen.*** *Loszittende kleding, sieraden of lang haar kunnen door bewegende delen worden gegrepen.*

g) ***Als er in apparaten wordt voorzien voor het aansluiten van stofverwijdering- of verzamelapparatuur, zorg er dan voor dat deze correct worden aangesloten en gebruikt.*** *Het gebruik van een stofverzamelaar kan aan stof gerelateerde gevaren verminderen.*

h) ***Denk niet dat u, doordat u het gereedschap veel hebt gebruikt, het allemaal wel weet en dat u de veiligheidsbeginselen kunt negeren.*** *Een onvoorzichtige actie kan in een fractie van een seconde ernstig letsel tot gevolg hebben.*

4) Gebruik en Verzorging van Elektrisch Gereedschap

a) ***Forceer het gereedschap niet. Gebruik het juiste elektrische gereedschap voor uw toepassing.*** *Het juiste elektrische gereedschap voert de werkzaamheden beter en veiliger uit waarvoor het is ontworpen.*

b) ***Gebruik het gereedschap niet als de schakelaar het niet aan en uit kan zetten.*** *Leder gereedschap dat niet met de schakelaar kan worden bediend is gevaarlijk en moet worden gerepareerd.*

c) ***Trek de stekker uit het stopcontact en/of neem de accu, als deze kan worden losgenomen, uit het elektrisch gereedschap en voer daarna pas aanpassingen uit, wissel daarna pas accessoires of berg daarna pas het gereedschap op.*** *Dergelijke preventieve veiligheidsmaatregelen verminderen het risico dat het elektrisch gereedschap per ongeluk opstart.*

d) ***Bewaar gereedschap dat niet wordt gebruikt buiten het bereik van kinderen en laat niet toe dat personen die onbekend zijn met het elektrische gereedschap of deze instructies het gereedschap bedienen.*** *Elektrische gereedschappen zijn gevaarlijk in handen van ongetrainde gebruikers.*

e) ***Onderhoud elektrische gereedschappen. Controleer op verkeerde uitlijning en het grijpen van bewegende onderdelen, breuk van onderdelen en andere omstandigheden die de werking van het gereedschap nadelig kunnen beïnvloeden. Zorg dat het gereedschap voor gebruik wordt gerepareerd als het beschadigd is.*** *Veel ongelukken worden veroorzaakt door slecht onderhouden gereedschap.*

f) ***Houd snijdgereedschap scherp en schoon.*** *Correct onderhouden snijdgereedschappen met scherpe snijdranden lopen minder snel vast en zijn gemakkelijker te beheersen.*

g) ***Gebruik het elektrische gereedschap, de accessoires en gereedschapsonderdelen enz. in overeenstemming met deze instructies, waarbij u rekening houdt met de werkomstandigheden en de werkzaamheden die dienen te worden uitgevoerd.*** *Gebruik van het elektrische gereedschap voor werkzaamheden die anders zijn dan het bedoelde gebruik, kunnen leiden tot een gevaarlijke situatie.*

h) ***Houd de handgrepen en oppervlakken die u beet pakt, droog, schoon en vrij van olie en vet.*** *Door gladde handgrepen en oppervlakken die u beet pakt, kan veilig werken en bedienen van het gereedschap in onverwachte situaties onmogelijk worden.*

5) Gebruik en Verzorging van Gereedschap op Accu

a) ***Gebruik alleen de lader die door de fabrikant wordt opgegeven.*** *Een lader die geschikt is voor één accutype, kan een risico op brand veroorzaken indien gebruikt met een andere accu.*

b) ***Gebruik elektrische gereedschappen uitsluitend met speciaal omschreven accu's.*** *Gebruik van andere accu's kan leiden tot letsel en brandgevaar.*

c) ***Als de accu niet in gebruik is, dient u deze uit de buurt te houden van andere metalen voorwerpen zoals paperclips, munten, sleutels, spijkers, schroeven of andere kleine metalen voorwerpen die een verbinding van het ene contactpunt met het andere kunnen maken.*** *Het kortsluiten van de accucontactpunten samen kan brandwonden of brand veroorzaken.*

d) ***Als het gereedschap te zwaar wordt belast, kan er vloeistof uit de accu lekken; vermijd contact hiermee. Als u per ongeluk hier toch mee in contact komt, spoelt u met water. Als de vloeistof in contact met de ogen komt, dient u daarnaast medische hulp in te roepen.*** *Vloeistof afkomstig uit de accu kan irritatie of brandwonden veroorzaken.*

e) ***Werk niet met een accu of met gereedschap dat beschadigd is of waaraan wijzigingen zijn aangebracht.*** *Beschadigde of gemodificeerde accu's kunnen onvoorspelbaar gedrag vertonen dat kan leiden tot brand, explosie of een risico van letsel.*

f) ***Stel een accu of gereedschap niet bloot aan open vuur of uitzonderlijk hoge temperatuur.*** *Brand of een temperatuur boven de 130 °C kunnen de accu doen exploderen.*

g) ***Volg alle instructies voor het opladen en laad de accu of het gereedschap niet op buiten het temperatuurbereik dat in de instructies wordt opgegeven.*** *Door op onjuiste wijze opladen of opladen bij een temperatuur buiten het opgegeven bereik kan de accu beschadigd raken en het risico van brand toenemen.*

6) Service

a) ***Zorg dat u gereedschap wordt onderhouden door een erkende reparateur die uitsluitend identieke vervangende onderdelen gebruikt.*** *Dit zorgt ervoor dat de veiligheid van het gereedschap blijft gegarandeer.*

b) ***Probeer nooit beschadigde accu's te repareren.*** *De reparaties aan accu's mogen alleen worden uitgevoerd door de fabrikant of door geautoriseerde servicecentra.*

Veiligheidswaarschuwingen voor bladblazers

a) ***Gebruik de bladblazer niet in slechte weersomstandigheden, vooral niet wanneer er onweer dreigt.*** *U loopt dan minder het risico door de bliksem te worden getroffen.*

b) *Draag oog-* ***en gehoorbescherming.*** *Gepaste persoonlijke beschermingsmiddelen zullen het risico op persoonlijk letsel verminderen.*

c) ***Draag tijdens het bedienen van de bladblazer altijd anti-slip en veiligheidsschoenen. Bedien de bladblazer niet op blote voeten of met open sandalen.*** *Dit verkleint het risico op letsels aan de voeten.*

d) ***Draag geen losse kleding of zaken zoals sjaals, linten, kettingen, stropdassen, enz., die in de luchtinlaten gezogen kunnen worden. Bind lang haar samen of bedek het om te verzekeren dat het niet in de luchtinlaten gezogen wordt.*** *Als een van deze zaken in de luchtinlaten gezogen wordt, kan dit het risico op persoonlijk letsel verhogen.*

e) ***Houd omstaanders op afstand tijdens het bedienen van de bladblazer.*** *Weggeslingerd vuil kan het risico op persoonlijk letsel verhogen.*

f) ***Richt de uitlaat van de blazer nooit in de richting van mensen of huisdieren of in de richting van vensters. Wees extra voorzichtig tijdens het wegblazen van vuil in de buurt van vaste objecten, zoals bomen, auto's en muren, waardoor het vuil teruggeslingerd zou kunnen worden.*** *Weggeslingerde objecten kunnen het risico op materiële schade of persoonlijk letsel verhogen.*

g) ***Gebruik de bladblazer niet om zaken weg te blazen die branden of roken, zoals sigaretten, lucifers of hete as.*** *Deze ontstekingsbronnen kunnen het risico op brand vergroten.*

h) ***Raak de ventilator niet aan als deze nog in beweging is. Schakel de machine en wacht tot de ventilator stopt voordat u een onderdeel verwijdert dat mogelijk toegang tot de ventilator geeft.*** *Dit vermindert het risico op letsel door bewegende onderdelen.*

i) *Verzeker bij het verwijderen van vastgelopen materiaal of het uitvoeren van onderhoud aan de machine, dat de aan-/* ***uitschakelaar uit staat.*** *Onverwacht starten van de machine tijdens het verwijderen van geblokkeerd materiaal of het uitvoeren van onderhoud, kan ernstig persoonlijk letsel veroorzaken.*

j) ***Gebruik de bladblazer alleen op de grond en niet op ladders of een onstabiel oppervlak.***

k) ***Draag nooit meerder riemharnassen of schouderharnassen tegelijkertijd.***

l) ***Verzeker tijdens het dragen van een harnas dat er geen andere kledingstukken het losmaken en verwijderen van het harnas hinderen.***

m) ***Inspecteer de machine op schade als deze overmatig lijkt te trillen.***

BELANGRIJKE VEILIGHEIDSINSTRUCTIES

LEES ALLE INSTRUCTIES VOOR GEBRUIK VAN DIT APPARAAT

Tijdens gebruik van dit apparaat moet u zich altijd houden aan de elementaire veiligheidsvoorschriften zoals deze hierna worden vermeld:

⚠ ***WAARSCHUWING:*** *Beperk het risico op brand, elektrische schok en letsel:*

- ***Laat het apparaat niet onbeheerd achter als het is aangesloten op een voedingsbron.*** *Verwijder de accuals het apparaat niet gebruikt wordt en voordat u onderhoud verricht.*
- ***Gebruik het niet op natte oppervlakken.*** *Niet blootstellen aan regen. Binnenshuis opbergen.*
- ***Let erop dat het apparaat niet als speelgoed wordt gebruikt.*** *In de nabijheid van kinderen is een hoge mate van opmerkzaamheid van groot belang. Alleen gebruiken voor de beoogde doeleinden.*
- ***Gebruik dit apparaat ALLEEN volgens de beschrijving in de handleiding.*** *Gebruik alleen aanbevolen hulpstukken.*
- ***Gebruik dit apparaat niet als u merkt dat het op welke manier dan ook niet goed werkt.*** *Als het apparaat niet goed werkt, als het is gevallen, is beschadigd, buiten is blijven staan, of in het water is gevallen, breng het dan terug naar een servicecentrum.*
- *Het apparaat niet met natte handen gebruiken of hanteren.*
- ***Steek geen voorwerpen in de openingen van het apparaat.*** *Gebruik het apparaat niet als één van de openingen is geblokkeerd; houd het apparaat vrij van stof, pluizen, haar en van alles wat de luchtstroom kan beperken.*
- ***Houd haar, losse kleding, vingers en alle lichaamsdelen weg bij de openingen en bewegende delen.***
- ***Schakel alle bedieningsfuncties uit voordat u de stekker uit het stopcontact trekt.***
- ***Ga extra voorzichtig te werk wanneer u schoonmaakwerkzaamheden uitvoert op een trap.***

BEWAAR DEZE INSTRUCTIES

Aanvullende veiligheidsinstructies

⚠ ***WAARSCHUWING:*** *Tijdens het gebruiken van een elektrisch apparaat, moeten de basisveiligheidsmaatregelen, waaronder de volgende, altijd worden gevolgd om het risico op brand, elektrische schokken en persoonlijk letsel te verkleinen.*

⚠ ***WAARSCHUWING:*** *Lees alle veiligheidswaarschuwingen en alle instructies. Wanneer u geen gevolg geeft aan de waarschuwingen en instructies, kan dat leiden tot een elektrische schok, brand en/of ernstig persoonlijk letsel.*

⚠ ***WAARSCHUWING:*** *Laat nooit kinderen, personen met verminderde fysieke, zintuiglijke of mentale vermogens of met een gebrek aan ervaring en kennis of mensen die niet bekend zijn met deze instructies, de machine gebruiken, ter plaatse geldende bepalingen zullen mogelijk een minimale leeftijd van de gebruiker voorschrijven.*

Het risico op letsel verkleinen:

- ***Voorkom dat het gereedschap per ongeluk wordt gestart.*** *Schakel alle bedieningsfuncties uit voor u de accu uit het apparaat verwijdert. Controleer dat de schakelaar in de uit-stand staat voor u de accu in het gereedschap plaatst. Apparaten dragen met uw vinger op de schakelaar of de accu in een apparaat plaatsen dat ingeschakeld is, nodigt uit tot ongelukken.*
- ***Vermijd gevaarlijke omgevingsomstandigheden –*** *Gebruik elektrische apparaten niet op een locatie waar veel vocht of water is. Gebruik het apparaat niet in de regen.*
- ***GEBRUIK VEILIGHEIDSUITRUSTING.*** *Draag altijd oog- en gehoorbescherming. Draag een filtermasker als er bij het werken veel stof vrijkomt. Er moeten antislip-veiligheidsschoenen gedragen worden, overeenkomstig de omstandigheden.*
- ***Gebruik het juiste apparaat*** *– Gebruik het apparaat niet voor een andere taak dan waarvoor het is bedoeld.*

- ***Inspecteer het*** *gebied voordat u het apparaat gebruikt. Verwijder alle vuil en harde voorwerpen, zoals stenen, glas, draad, enz. die kunnen opstuiten, worden weggeslingerd of op andere wijze letsel of schade veroorzaken tijdens het werken.*
- ***Gebruik dit apparaat uitsluitend volgens de beschrijving in deze handleiding.***
- ***Houd kinderen, omstaanders en dieren*** *op een afstand van ten minste 10 meter (30 feet) van het werkgebied tijdens het starten of gebruiken van het apparaat.*
- ***Onderhoud het apparaat zorgvuldig****. Houd het apparaat schoon zodat het optimaal en veilig kan werken. Volg de instructies voor het juiste onderhoud.*
- ***Blijf alert -*** *Let goed op wat u doet. Gebruik uw gezond verstand. Werk niet met het gereedschap als u moe bent.*
- ***Plaats*** *de uitlaat van de bladblazer niet in de buurt van uw ogen of oren als het apparaat in werking is.*
- ***Werk niet*** *met de machine als mensen, in het bijzonder kinderen, of huisdieren in de buurt zijn.*
- ***Raak*** *bewegende gevaarlijke onderdelen niet aan voordat de machine is losgekoppeld van het accupakkets en de bewegende, gevaarlijke onderdelen volledig tot stilstand zijn gekomen.*
- *Als het apparaat abnormaal begint te trillen, verwijder dan de accus en controleer het onmiddellijk.*
- ***Probeer niet*** *om verstoppingen van het apparaat vrij te maken, zonder eerst het accupakket te verwijderens.*
- ***Dompel geen*** *enkel onderdeel van het apparaat onder in vloeistof.*
- ***Gebruik de unit niet als de schakelaar het apparaat niet aan en uit kan zetten.*** *Een apparaat dat niet meer met de schakelaar kan worden in- of uitgeschakeld, is gevaarlijk en moet worden gerepareerd.*
- ***Laat geen*** *vuil via de opening van de bladblazer in het apparaat binnendringen.*
- ***Richt*** *de uitlaat van het apparaat niet op uzelf, omstaanders of huisdieren.*
- ***Niet*** *gebruiken voor het wegblazen van explosief stof of op plaatsen waar de lucht explosief stof bevat, zoals steenkool, graan of ander ontvlambaar materiaal.*
- ***Probeer niet om de bladblazer te repareren.*** *De veiligheid en betrouwbaarheid van dit product kunnen alleen worden gegarandeerd als reparaties, onderhoud en aanpassingen worden uitgevoerd door erkende servicecentra.*
- ***Gebruik de bladblazer niet in een atmosfeer waar zich gas of explosieve stoffen bevinden.*** *Motoren in deze apparaten genereren gewoonlijk vonken en deze vonken zouden dampen kunnen doen ontbranden.*
- ***Reik niet buiten uw macht.*** *Blijf altijd stevig en in evenwicht staan.*
- ***Laat een ingeschakelde bladblazer nooit onbeheerd achter.*** *Schakel het apparaat uit.*
- ***Verwijder de accus*** *voordat de buis wordt bevestigd.*
- ***Berg apparaten die u niet gebruikt, op.*** *Bewaar het apparaat, als u het niet gebruikt, op een droge, goed geventileerde plaats, op een hoogte of in een afgesloten ruimte buiten het bereik van kinderen.*
- ***Instructies voor accu's en laders die geschikt zijn voor dit apparaat, zijn in de handleiding opgenomen ter referentie.*** *Lees alle instructiehandleidingen die bij uw accu of lader worden geleverd. Lees alle aandachtspunten die zijn aangebracht op de lader en de accu's.*
- ***Koppel de accu's los van de bladblazer voor u het apparaat instelt, accessoires wisselt of het apparaat onderhoudt, verplaatst of opbergt.*** *Dergelijke voorzorgsmaatregelen beperken het risico op onbedoeld starten van het apparaat.*
- *Gebruik het apparaat niet als het niet normaal werkt, gevallen is, beschadigd is, buiten is blijven staan of in het water is gevallen, breng het naar een servicecentrum.*

BEWAAR DEZE INSTRUCTIES

Overige risico's

Ondanks het toepassen van de relevante veiligheidsvoorschriften en het implementeren van veiligheidsvoorzieningen kunnen sommige overige risico’s niet worden vermeden. Dit zijn:

- *Gehoorbeschadiging.*
- *Risico op persoonlijk letsel door deeltjes die worden weggeslingerd.*
- *Risico van brandwonden omdat accessoires tijdens het gebruik heet worden.*
- *Risico van persoonlijk letsel als gevolg van langdurig gebruik.*

BEWAAR DEZE INSTRUCTIES

Accutype

Deze accu's kunnen worden gebruikt:

Accu	(kg)
DCB546	1,08
DCB547	1,46
DCB548	1,46
DCB549	2,12

Raadpleeg de handleiding van de accu/lader voor meer informatie.

Inhoud van de verpakking

De DCMBBL800 verpakking bevat:

1 Bladblazer-rugzak
1 Buis
1 Concentratorhulpstuk
1 Gebruikershandleiding

OPMERKING: Bij de N-modellen worden geen accu's, laders en gereedschapskoffers geleverd. Bij de NT-modellen worden geen accu's en laders geleverd.

- *Controleer het gereedschap, de onderdelen of accessoires op eventueel opgelopen beschadiging tijdens transport.*
- *Neem de tijd om deze handleiding grondig door te lezen en te begrijpen voordat u het apparaat in gebruik neemt.*

Markeringen op het gereedschap

De volgende pictogrammen staan op het gereedschap:

De gebruiker met de gebruikershandleiding lezen en begrijpen vóór het gebruiken van dit product.

De gebruiker moet gepaste oogbescherming dragen.

De gebruiker moet gepaste gehoorbescherming dragen.

Gebruik het apparaat niet in de regen of bij een hoge luchtvochtigheid en laat het niet buiten liggen wanneer het regent.

Richtlijn 2000/14/EC gegarandeerd geluidsvermogen.

- Waarschuwing - er kan zich een gevaarlijke situatie voordoen.
- Houd omstaanders op afstand.
- Schakel het gereedschap uit. Neem, voordat u onderhoud aan het gereedschap uitvoert, de accu uit het gereedschap.

Positie datumcode (Afb. [Fig.] N)

De productiedatumcode 28 bestaat uit een 4-cijferig jaar gevolgd door een 2-cijferige week en wordt uitgebreid met een 2-cijferige fabriekscode.

Beschrijving (Afb. A)

⚠ ***WAARSCHUWING:*** *Pas het gereedschap of een onderdeel ervan nooit aan. Dit kan schade of persoonlijk letsel tot gevolg hebben.*

1. Joystick
2. Variabele snelheidsschakelaar
3. Knop snelheidsvergrendeling
4. Kabel
5. Motorbehuizing
6. Luchtinlaat
7. Flexibele buis
8. Buisklem
9. Haak en lusriem
10. Joystick-buis
11. Vergrendelhendel joystick
12. Buis van de blazer
13. Concentratorpunt
14. Snelheidsregelknop
15. Indicatielampje accuniveau
16. Snelheidsindicator
17. Indicator snelheidsvergrendeling
18. Rugzak
19. Handgreep rugzak
20. Opslagbeugel buis
21. Schouderharnas
22. Heupriem
23. Borstriem
24. Accupoorten

Bedoeld gebruik

Deze rugzak-bladblazer is ontworpen voor professionele blaastoepassingen.

NIET gebruiken in natte omstandigheden of in de aanwezigheid van brandbare vloeistoffen, gassen of ontvlambaar fijn stof.

LAAT KINDEREN niet met het gereedschap in contact komen. Toezicht is vereist als onervaren gebruikers met dit product werken.

- **Schokken als gevolg van statische elektriciteit zijn mogelijk op plaatsen waar het droog is of waar de relatieve luchtvochtigheid laag is.** Dit is slechts tijdelijk en heeft geen invloed op de prestaties van het product. Vermijd het gebruiken van het product als de luchtvochtigheid laag is, om het voorkomen van schokken als gevolg van elektrische elektriciteit te verminderen.
- Dit product is niet bedoeld voor gebruik door personen (waaronder kinderen) die verminderde fysieke, zintuiglijke of psychische mogelijkheden hebben; wanneer sprake is van gebrek aan ervaring, kennis of vaardigheden is gebruik alleen toegestaan onder toezicht van een persoon die verantwoordelijk is voor de veiligheid van gebruikers. Kinderen mogen nooit alleen gelaten worden met dit product.

De bladblazer uitpakken (Afb. A)

De aandrijfkop 5 en joystick-buis 10 zijn verbonden met een kabel 4 tijdens verzending. Proberen om een einde uit de doos te trekken zonder ook aan het andere einde te trekken, kan de kabel beschadigen 4.

1. Neem de handgreep van de rugzak 19 en de joystick-buis 10 vast en haal ze tegelijkertijd uit de doos.
2. Pak de overige onderdelen uit en monteer ze zoals hieronder opgegeven.

MONTAGE EN AFSTELLINGEN

⚠ ***GEVAAR: Schakel, om het risico op ernstig persoonlijk letsel te verkleinen, de unit uit en verwijder de accu voordat u aanpassingen uitvoert of hulpstukken of accessoires verwijdert/installeert.*** *Per ongeluk starten kan letsel veroorzaken.*

De accu's plaatsen en verwijderen (Afb. B)

De bladblazer kan werken met een enkele, volledig opgeladen accu, maar dit wordt niet aanbevolen omdat de gebruikstijd minder wordt en de prestaties afnemen. Gebruik twee accu's van dezelfde capaciteit, indien mogelijk.

OPMERKING: Verzeker, voor de beste resultaten, dat de accu('s) 25 volledig opgeladen zijn.

OPMERKING: Als er slechts een accu 25 gebruikt wordt, zal de bladblazer niet werken in turbo-modus 43.

De accu's plaatsen

1. Schuif een accu in de accupoort 24 tot u een klik hoort. Herhaal dit voor de tweede accu.

OPMERKING: Verzeker dat beide accu's 25 goed geplaatst en volledig in positie geklikt zijn voordat u de bladblazer start.

De accu's verwijderen

1. Druk op de accuvrijgaveknoppen 26 op de accu's 25 en trek de accu's 25 uit de accupoorten 24.

Montage bladblazer (Afb. –D)

⚠ ***WAARSCHUWING:*** *Gebruik de bladblazer niet zonder de buizen stevig op hun plaats. Steek uw vingers nooit door het gat van de buis in de behuizing.*

⚠ ***WAARSCHUWING:*** *Verwijder altijd de accu's als u de bladblazer onbeheerd achterlaat of als u de bladblazer opbergt, controleert, afstelt, of aan de bladblazer werkt.*

De joystick-buis aan de flexibele buis bevestigen (Afb. A, C)

1. Plaats de buisklem 8 op de flexibele buis 7 met de bouteenheid 29 geplaatst op de onderkant van de flexibele buis, zoals weergegeven op Afb. C.
2. Steek de kraag van de buis 30 op het einde van de joystick-buis 10 in het einde van de flexibele buis 7 , zoals weergegeven op Afb. C.
3. Plaats de buisklem 8 zodat deze zich rond de flexibele buis bevindt 7 waar deze de kraag van de buis overlapt 30.

4. Plaats en draai de klemschroef 31 in de bouteenheid 29.

5. Gebruik een kruiskopschroevendraaier (niet inbegrepen) om de klemschroef 31 vast te draaien tot de buisklem 8 de flexibele buis 7 stevig op de kraag van de buis en 30 en de buis van de joystick 10 houdt.

OPMERKING: Niet te vast draaien. De klem te vast draaien, kan de klem beschadigen en de beweging van de buist van de joystick beperken.

6. Zet de kabel 4 vast door deze op de kabelclip 32 op de buisklem 8 te duwen, zoals weergegeven op Afb. C.

De buis van de bladblazer aan de buist van de joystick bevestigen (Afb. D)

1. Lijn, om de buis van de bladblazer 12 aan de buis van de joystick 10 te bevestigen, het lipje 33 op de onderkant van de buis van de joystick 10 uit met de nok 34 op de onderkant van de opening in de buis van de bladblazer, zoals weergegeven op Afb. D.

2. Duw de buis van de bladblazer 12 op de buis van de joystick 10 tot de twee vergrendelingen van de buis 35 vast in de buis van de bladblazer zitten 12 en u een klik hoort.

3. Trek aan de buis van de blazer 12 om te verzekeren dat deze stevig vast zit.

Montage concentratorpunt (Afb. E)

⚠ ***WAARSCHUWING:*** *Verwijder altijd de accu's voordat u de bladblazer onbeheerd achterlaat of als u de bladblazer opbergt, controleert, afstelt, reinigt, hulpstukken of accessoires verwijdert/ installeert of aan de bladblazer werkt.*

De concentratorpunt 13 zal de snelheid van de luchtstroom verhogen. Het zal het verwijderen van hardnekkig vuil, zoals natte bladeren, verbeteren. De concentratorpunt 13 kan de luchtstroom ook richten op een kleiner gebied.

1. Plaats de concentratorpunt 13 met de buis van de blazer 12 zoals weergegeven op Afb. E.

2. Lijn de vergrendellippen 36 op de buis van de blazer 12 uit met de vergrendelsleuven 37 op de concentratorpunt 13 en schuif de concentratorpunt 13 op de buis van de blazer 12.

3. Schuif en draai de concentratorpunt 13 in wijzerzin op de buis van de blazer 12 tot u een klik hoort. Trek aan de concentratorpunt 13 om te verzekeren dat deze stevig op zijn plaats gehouden wordt.

4. Draai en schuif, om de concentratorpunt 13 te verwijderen, de concentratorpunt 13 in tegenwijzerzin, weg van de buis van de blazer 12.

De rugzak installeren en verwijderen (Afb. A, F–H)

⚠ ***WAARSCHUWING:*** *Meerdere harnassen niet tegelijkertijd dragen. Verzeker tijdens het dragen van het schouderharnas, dat er geen andere kledingstukken het losmaken en verwijderen van het schouderharnas zullen hinderen.*

⚠ ***OPGELET:*** *Tijdens draaien of vooroverbuigen, kan de rugzak verschuiven op uw rug.*

1. Neem het schouderharnas 21 vast en schuif uw armen door elke opening van het schouderharnas om te verzekeren dat het op uw schouders hangt, zoals weergegeven op Afb. F.

OPMERKING: Verzeker dat de rugzak 18 zich op uw rug bevindt.

2. Gesp de heupriem 22 en borstriem 23 vast. Trek de schouder- 38, bovenste schouder- 39, borst 23 en heupriemen aan 22 tot ze zich stevig tegen uw lichaam bevinden, zoals weergegeven op Afb. F–H.

3. Maak, om de rugzak te verwijderen 18, de borstriem 23 en heupriem 22 los. Maak de schouderriemen 38 en bovenste schouderriemen 39 los. Trek uw armen door elk van de schouderharnassen 21 en laat de rugzak 18 voorzichtig zakken op een stevig, vlak oppervlak.

De positie van de joystick aanpassen (Afb. I)

1. Trek de vergrendelhendel van de joystick 11 omlaag om de positie van de joystick 1 te ontgrendelen.

2. Schuif de joystick 1 omhoog of omlaag op de joystick-buis 10 tot deze in een comfortabele werkpositie staat, zoals weergegeven op Afb. I.

3. Zet de vergrendelhendel van de joystick-buist 11 opnieuw op de vergrendelde positie om de joystick 1 op zijn plaats te vergrendelen.

Vastheid van de vergrendelhendel aanpassen (Afb. J)

De schroef van de vergrendelhendel van de joystick 40 is op een standaard vastheid ingesteld, maar kan na verloop van tijd los komen, waarna deze aangepast moet worden.

OPMERKING: De vergrendelhendel van de joystick 11 kan open of gesloten zijn tijdens het aanpassen.

1. Gebruik voor het aanpassen van de vastheid van de vergrendelhendel van de joystick 11, een kruiskopschroevendraaier (niet inbegrepen):

- Draai, om de schroef van de vergrendelhendel van de joystick 40 vast te draaien, de schroef naar rechts en controleer of de vastheid juist is.
- Draai, om de schroef van de vergrendelhendel van de joystick 40 los te draaien, de schroef naar links en controleer of de vastheid juist is.

WERKING

⚠ ***GEVAAR: Schakel, om het risico op ernstig persoonlijk te verkleinen, de unit uit en verwijder de accu's voordat u aanpassingen uitvoert of hulpstukken of accessoires verwijdert/installeert.*** *Per ongeluk starten kan letsel veroorzaken.*

⚠ ***WAARSCHUWING:*** *Gebruik de bladblazer niet zonder de buizen stevig geplaatst. Steek nooit uw vingers door het gat van de buis in de behuizing.*

⚠ ***WAARSCHUWING:*** *Draag altijd een veiligheidsbril. Draag altijd adembescherming. Draag altijd gehoorbescherming. Gebruik van rubberen handschoenen en stevig schoeisel wordt aanbevolen wanneer u buitenshuis werkt. Houd lang haar en losse kleding uit de buurt van openingen en bewegende onderdelen.*

⚠ ***WAARSCHUWING:*** *Gevaar voor snijwonden. Wacht na het uitschakelen van het gereedschap tien seconden tot de ventilator stopt met draaien, voordat u de buizen van de bladblazer verwijdert.*

- Verzeker altijd voor dat de bladblazer is UITGESCHAKELD en de accu's verwijderd zijn als:
  - U de bladblazer onbeheerd achterlaat.
  - U een verstopping verhelpt.
  - U de bladblazer controleert, afstelt, reinigt of er aan werkt.
- Gebruik de bladblazer alleen bij daglicht of goed kunstlicht.

Juiste handpositie (Afb. K)

⚠ ***WAARSCHUWING:*** *Beperk het risico op ernstig persoonlijk letsel, plaats uw handen* ***ALTIJD*** *de juiste positie, zoals weergegeven.*

⚠ ***WAARSCHUWING:*** *Beperk het risico van ernstig persoonlijk letsel, houd het gereedschap* ***ALTIJD*** *stevig vast, zodat u bent voorbereid op een plotselinge terugslag.*

De juiste positie van uw handen vereist één hand op de joystick 1.

Inschakelen (Afb. A, K, L)

⚠ ***WAARSCHUWING:*** *Pak het gereedschap stevig vast wanneer u het inschakelt.*

⚠ ***OPGELET:*** *Richt de uitlaat van het apparaat niet op uzelf, omstaanders of huisdieren.*

⚠ ***OPGELET:*** *Draag altijd een veiligheidsbril en gehoorbescherming. Draag een filtermasker als er bij het werken veel stof vrijkomt. Het dragen van handschoenen, een lange broek en stevig schoeisel wordt aanbevolen. Houd lang haar en losse kleding weg bij openingen en bewegende onderdelen.*

1. Om de bladblazer in te schakelen, knijp de variabele snelheidsschakelaar 2 in. De bladblazer werkt tegen hogere snelheden hoe harder er op de hendel geknepen wordt.
2. Laat de variabele snelheidsschakelaar 2 los om de blazer te stoppen.

OPMERKING: Houd om de blazer uit te schakelen de snelheidsregelknop 14 ingedrukt, zoals weergegeven op Afb. L, of de blazer zal automatisch uitschakelen als deze gedurende twintig seconden niet geactiveerd wordt.

3. Knijp om de bladblazer op het gewenste niveau te vergrendelen, de variabele snelheidsschakelaar 2 tot het gewenste niveau bereikt wordt, laat daarna de snelheidsvergrendelingsknop 3 los en laat daarna de variabele snelheidsschakelaar 2 los, zoals weergegeven op Afb. K. Druk om de ingestelde snelheid te ontgrendelen en de bladblazer te stoppen, op de aan-/schakelaar 2 of de snelheidsregelknop 3 en laat deze opnieuw los.

Status van laad (Afb. A, L)

The DCMBBL800 is voorzien van een indicatielampje voor het laadniveau 15. Dit zal het huidige laadniveau van de accu weergeven tijdens gebruik. De meter geeft geen aanwijzingen over de functionaliteit van het gereedschap en is onderhevig aan schommelingen afhankelijk van productonderdelen, temperatuur en de toepassing door de eindgebruiker.

- De LED-indicatielampjes voor het accuniveau 15 zullen gaan branden, om het laadniveau in procenten weer te geven.
- Als alle vier de LED-indicatielampjes voor het accuniveau 15 branden, is de accu volledig opgeladen.
- Als er slechts een indicatie-LED voor het laadniveau 15 brandt, is het laadniveau laag en zal het daarna knipperen als de accu ontladen wordt. Verwijder de accu en laad deze op.

LED-indicatielampjes voor het accuniveau

	LAADNIVEAU	KLEUR LAAD-LED
	100% - 75%	Wit
	50% - 75%	Wit
	20% - 50%	Wit
	≤20%	Wit
	Uitschakelen vanwege laag accuniveau	Wit en knipperend.
	Accu te heet	Alle vier, rood en knipperend.

De snelheid van de bladblazer aanpassen (Afb. K, L)

De DCMBBL800 is uitgerust met een snelheidsindicator 16. De snelheidsindicator 16 zal de gekozen snelheid van de blazer weergeven. Er zijn drie LED's voor de snelheidsinstelling, ECO-modus 41, standaard modus 42 en turbo-modus 43. De snelheidsindicator 16 helpt u om de prestatie van het gereedschap te optimaliseren, evenals de tijd nodig voor elke taak.

1. Schakel, om de snelheid van de blazer in te stellen, de blazer in door de variabele snelheidsschakelaar kort in te knijpen 2.
2. Druk op de snelheidsregelknop 14 op de handgreep van het gereedschap, tot de LED voor de gewenste snelheid gaat branden.

OPMERKING: De bladblazer staat standaard in de ECO-modus 41.

3. Gebruik de blazer in de ECO-modus 41 of standaard modus 42 voor de meeste toepassingen.

OPMERKING: Er zal een langere bedrijfstijd behaald worden.

4. Kies de turbo-modus 43 zoals nodig om zwaarder vuil te verwijderen.

OPMERKING: De bedrijfstijd zal korter zijn.

OPMERKING: Als er slechts een accu 25 gebruikt wordt, zal de bladblazer niet werken in turbo-modus 43.

Kleuren van de LED's voor snelheidsinstelling

	SNELHEID	LED-KLEUR SNELHEIDSINSTELLING
— 41	ECO-modus	Wit
— 42	Standaard modus	Wit
— 43	Turbo-modus	Wit

Snelheidsvergrendeling (Afb. K, L)

De DCMBBL800 is uitgerust met een snelheidsvergrendelingsknop 3 voor ononderbroken gebruik zonder de variabele snelheidsschakelaar 2 ingedrukt te houden.

1. Knijp de variabele snelheidsschakelaar 2 in tot de gewenste snelheid.
2. Druk om de bladblazer op het gewenste niveau te vergrendelen, de snelheidsvergrendelingsknop 3 in en laat de variabele snelheidsschakelaar 2 los. Laat de snelheidsvergrendelingsknop 3 los. De DCMBBL800 zal automatisch het gewenste niveau behouden.
3. Het indicatielampje van de snelheidsvergrendeling 17 gaat branden.
4. Knijp om gebruik in de stand snelheidsvergrendeling te stoppen, de variabele snelheidsschakelaar 2 in of druk op de snelheidsvergrendelingsknop 3. Het indicatielampje van de snelheidsvergrendeling 17 gaat uit. De variabele snelheidsschakelaar 2 regelt nu het gereedschap.

Gebruik (Afb. B, K, M)

⚠ ***WAARSCHUWING:*** *De bladblazer is alleen bedoeld voor gebruik op grondniveau en mag niet worden gebruikt op ladders of andere niet stabiele oppervlakken.*

⚠ ***OPGELET:*** *Richt de uitlaat van het apparaat niet op uzelf, omstaanders of huisdieren.*

1. Plaats de accu's 25 in de accupoorten 24.
2. Plaats de rugzak 18 op uw rug en stel het harnas in volgens uw pasvorm.
3. Schakel de bladblazer in en houd de joystick 1 met een hand vast, zoals weergegeven op Afb. K.
4. Ga, met de buis van de bladblazer 12 enkele centimeter boven de grond en met een zwaaiende beweging van links naar rechts traag verder en houd het verzamelde afval/de bladeren voor u zoals weergegeven op Afb. M.

ONDERHOUD

Uw elektrisch gereedschap is ontworpen om gedurende een lange tijdsperiode te functioneren met een minimum aan onderhoud. Het continu naar tevredenheid functioneren hangt af van de juiste zorg voor het gereedschap en regelmatige reiniging.

⚠ ***WAARSCHUWING: Schakel, om het risico op ernstig persoonlijk letsel te beperken, het gereedschap uit koppel de accu los voordat u aanpassingen uitvoert of hulpstukken of accessoires verwijdert/installeert.*** *Per ongeluk starten kan letsel veroorzaken.*

Aan de lader en de accu kan geen onderhoud worden verricht.

Raadpleeg de achterkant van deze handleiding voor de contactgegevens van het servicecentrum of ga naar **www.2helpu.com**.

Verstoppingen verhelpen

Als uw DCMBBL800 luchtinlaat 6 verstopt raakt:

1. Schakel het gereedschap uit en verwijder de accu's.
2. Controleer de luchtinlaat 6 op vuil en verwijder al het los vuil.
3. Als er zich vuil in de ventilator bevindt, richt de luchtinlaat 6 dan naar de grond en schud het vuil voorzichtig uit het gereedschap.

Smering

Uw elektrische gereedschap heeft geen aanvullende smering nodig.

Reiniging

⚠ ***WAARSCHUWING:*** *Elektrische schok en mechanisch gevaar. Verwijder de accu vóór het reinigen.*

⚠ ***WAARSCHUWING:*** *Houd het elektrisch apparaat en de ventilatiesleuven altijd schoon, om een veilige en efficiënte werking te verzekeren.*

⚠ ***WAARSCHUWING:*** *Gebruik nooit oplosmiddelen of andere bijtende chemicaliën voor het reinigen van de niet-metalen onderdelen van het gereedschap. Deze chemicaliën kunnen de materialen die in deze onderdelen worden gebruikt, week maken. Gebruik een doek die uitsluitend met water en milde zeep is bevochtigd. Laat nooit vloeistof in het gereedschap komen; dompel nooit een onderdeel van het gereedschap onder in een vloeistof.*

De ventilatiesleuven kunnen gereinigd worden met een droge, zachte niet metalen borstel en/of een geschikte stofzuiger. Gebruik geen water of schoonmaakmiddelen. Draag een goedgekeurde veiligheidsbril en een goedgekeurd stofmasker.

Transport en bewaring (Afb. A, N)

⚠ ***OPGELET:*** *Vervoer uw gereedschap altijd met de accu's verwijderd, om per ongeluk starten te voorkomen!*

⚠ ***OPGELET:*** *Niet blootstellen aan regen of andere neerslag bij opslag buiten of op een voertuig of bij transport in een open voertuig.*

- Altijd bewaren DCMBBL800 met de accu's verwijderd.
- BINNEN BEWAREN. Bewaren op een droge, overdekte plaats, met temperaturen boven het vriespunt.
- De rugzak en buiseenheid kan staand of liggend bewaard worden, stapel geen voorwerpen op de eenheid.
- De buis 12 kan met de haak en lusriem aan worden vastgemaakt aan het frame van de rugzak 9. Voer het losse einde van de haak en lusriem door de opslagbeugel van de buis 20 op de rugzak, zoals weergegeven op Afb. N. Verzeker dat de buis vast zit voordat u het gereedschap onbeheerd achter laat, om mogelijke struikelgevaren te vermijden.
- Draag de DCMBBL800 altijd met de handgreep van de rugzak 19.

Als optie verkrijgbare accessoires

⚠ ***WAARSCHUWING:*** *Omdat accessoires die niet worden aangeboden door DEWALTniet met dit product zijn getest, kan het gebruik van dergelijke accessoires met dit gereedschap gevaarlijk zijn. Om het risico op letsel te beperken, mogen alleen door DEWALT-aanbevolen accessoires worden gebruikt met dit product.*

Vraag uw verdeler om meer informatie over de juiste accessoires.

Bescherming van het milieu

Producten/batterijen zijn recyclebaar, maar als ze gemarkeerd zijn met de doorgekruiste afvalcontainer, mogen ze niet samen met normaal huishoudafval weggegooid worden. Laat de batterijen volledig ontladen en scheid ze, indien mogelijk, van lichtbronnen van het product. Het is de verantwoordelijkheid van de gebruiker om persoonsgegevens van dit product te verwijderen. Breng het afval daarna naar een officieel afvalinzamelcentrum of een deelnemende handelaar, die ze

vaak gratis zal aanvaarden. De verpakking moet weggegooid worden op basis van de aangebrachte materiaalcode. De bedienings- of veiligheidsinstructies mogen alleen weggegooid worden als het betreffende product niet langer gebruikt wordt.

Vraag de richtlijnen inzake afvalbeheer bij uw plaatselijke community/gemeente. Ga voor meer informatie naar **www.2helpU.com** en scan de bovenstaande QR-code.

54V RYGGSEKKBLÅSER DCMBBL800

Dokumenter tilgjengelig på nettet

www.2helpU.com/DoC/ eller
www.2helpU.com/DoC/index/xxx*

*For direkte tilgang, erstatt "xxx" med produktets modellnummer som oppgitt på produktets merkeetikett eller emballasje.

- Bruksanvisning
- Samsvarserklæring (DoC)
- Produktutslippsdata (PED): Informasjon om støy, vibrasjon og støv (gjelder ikke for alle produkter)

ADVARSEL: Les alle sikkerhetsadvarsler, instruksjoner, illustrasjoner og spesifikasjoner i denne håndboken, inkludert batteri- og laderseksjonene i en original verktøyhåndbok eller den separate håndboken for batterier og ladere.

Håndbøker kan fås ved å kontakte kundeservice (se baksiden av denne håndboken).

Tekniske data

		DCMBBL800
Spenning	V_{DC}	54
Type		1
Batteritype		Li-Ion
Lufthastighet	km/t	257
Luftvolum	m^3/min	24,2
Vekt (uten batteripakke)	kg	8,9

Definisjoner: Retningslinjer for sikkerhet

Definisjonene nedenfor beskriver alvorlighetsnivået de enkelte signalordene er. Les brukerhåndboken og vær spesielt oppmerksom på disse symbolene.

FARE: *Angir en eksisterende farlig situasjon som, og hvis den ikke unngås,* ***vil*** *føre til* ***dødsfall eller alvorlig personskade****.*

ADVARSEL: *Angir en potensielt farlig situasjon som, og hvis den ikke unngås,* ***kan*** *føre til* ***dødsfall eller alvorlig personskade****.*

FORSIKTIG: *Angir en potensielt farlig situasjon som, og hvis den ikke unngås,* ***kan*** *føre til* ***mindre eller moderat personskade****.*

MERK: *Angir en arbeidsmåte* ***som ikke er relatert til personskader****, men som* ***kan*** *føre til* ***skader på utstyr hvis den ikke unngås.***

Angir fare for elektrisk støt.

Angir brannfare.

GENERELLE SIKKERHETSADVARSLER FOR ELEKTRISKE VERKTØY

ADVARSEL: Les alle sikkerhetsanvisninger, instruksjoner, illustrasjoner og spesifikasjoner som følger dette elektriske verktøyet. *Manglende overholdelse av instruksjonene som er listet opp under kan resultere i elektrosjokk, ild og/eller alvorlig skade.*

TA VARE PÅ ALLE ADVARSLER OG INSTRUKSJONER FOR FREMTIDIG BRUK

Uttrykket "elektrisk verktøy" i advarslene henviser til ditt strømdrevne (med ledning) elektriske verktøy eller ditt batteridrevne (uten ledning) elektriske verktøy.

1) Sikkerhet på arbeidsområdet

a) ***Hold arbeidsområdet godt opplyst.*** *Rotete eller mørke områder er en invitasjon til ulykker.*

b) ***Ikke bruk elektriske verktøy i eksplosive omgivelser, slik som i nærheten av antennelige væsker, gasser eller støv.*** *Elektrisk verktøy skaper gnister som kan antenne støv eller gasser.*

c) ***Hold barn og tilskuere borte mens du bruker et elektrisk verktøy.*** *Distraksjoner kan føre til at du mister kontrollen.*

2) Elektrisk sikkerhet

a) ***Støpselet til elektriske verktøy må passe til stikkontakten. Aldri modifiser støpselet på noen måte. Ikke bruk adaptere med jordede elektriske verktøy.*** *Umodifiserte støpsler og stikkontakter som passer vil redusere risikoen for elektrisk sjokk.*

b) ***Unngå kroppskontakt med jordete overflater slik som rør, radiatorer, komfyrer og kjøleskap.*** *Det finnes en økt risiko for elektrisk sjokk dersom kroppen din er jordet.*

c) ***Ikke eksponer elektriske verktøy for regn eller våte forhold.*** *Dersom det kommer vann inn i et elektrisk verktøy vil det øke risikoen for elektrisk sjokk.*

d) ***Ikke bruk ledningen feil. Aldri bruk ledningen til å bære, trekke eller dra ut støpselet til det elektriske verktøyet. Hold ledningen borte fra varme, olje, skarpe kanter eller bevegelige deler.*** *Skadede eller innviklede ledninger øker risikoen for elektrisk sjokk.*

e) ***Når du bruker et elektrisk verktøy utendørs, bruk en skjøteledning som er egnet for utendørs bruk.*** *Bruk av en skjøteledning beregnet for utendørs bruk reduserer risikoen for elektrisk sjokk.*

f) ***Dersom bruk av et elektrisk verktøy på et fuktig sted er uunngåelig, bruk en strømkilde med jordfeilbryter (RCD).*** *Bruk av jordfeilbryter (RCD) reduserer risikoen for elektrisk sjokk.*

3) Personlig sikkerhet

a) ***Hold deg våken, hold øye med det du gjør og bruk sunn fornuft når du bruker et elektrisk verktøy. Ikke bruk et elektrisk verktøy dersom du er trøtt eller er påvirket av medikamenter, narkotika eller alkohol.*** *Ett øyeblikks uoppmerksomhet under bruk av elektriske verktøy kan føre til alvorlig personskade.*

b) ***Bruk personlig verneutstyr. Bruk alltid vernebriller.*** *Verneutstyr slik som støvmaske, sklisikre vernesko, hjelm, eller hørselsvern brukt under passende forhold vil redusere personskader.*

c) ***Unngå utilsiktet oppstart. Sikre at bryteren er i av-stillingen før du kobler til strømkilden og/eller batteripakken, plukker opp eller bærer verktøyet.*** *Å bære elektriske verktøy med fingeren på bryteren eller å sette inn støpselet mens elektriske verktøy har bryteren på øker faren for ulykker.*

d) ***Fjern eventuelle justeringsnøkler før du slår på det elektriske verktøyet.*** *En nøkkel som er festet til en roterende del av det elektriske verktøyet kan føre til personskade.*

e) **Ikke strekk deg for langt. Ha godt fotfeste og stå støtt hele tiden.** *Dette fører til at du har bedre kontroll over det elektriske verktøyet ved uventede situasjoner.*

f) **Bruk egnet antrekk. Ikke ha på deg løstsittende klær eller smykker. Hold hår og klær borte fra bevegelige deler.** *Løstsittende antrekk, smykker eller langt hår kan bli fanget opp av bevegelige deler.*

g) **Hvis apparatet er utstyrt for tilkobling av støvutsugings- og -oppsamlingsinnretning, må du sørge for at disse er koblet til og ordentlig sikret.** *Bruk av støvoppsamlere kan redusere støvrelaterte farer.*

h) **Ikke la kunnskap som du har fått fra hyppig bruk av verktøy la deg bli for selvsikker slik at du ignorerer verktøyets sikkerhetsprinsipper.** *En tankeløs handling kan føre til alvorlig personskade på brøkdelen av et sekund.*

4) Bruk og vedlikehold av elektriske verktøy

a) **Ikke bruk kraft på verktøyet. Bruk det elektriske verktøyet som situasjonen krever.** *Det riktige elektriske verktøyet vil gjøre jobben bedre og tryggere ved den hastigheten det ble konstruert for.*

b) **Ikke bruk verktøyet hvis bryteren ikke kan slå verktøyet av eller på.** *Ethvert elektrisk verktøy som ikke kan kontrolleres med bryteren er farlig og må repareres.*

c) **Koble støpselet fra strømkilden og/eller ta batteripakken av det elektriske verktøyet, hvis den er avtakbar, før du foretar noen justeringer, endrer tilbehør eller lagrer elektriske verktøy.** *Slike preventive sikkerhetsforanstaltninger reduserer risikoen for å starte det elektriske verktøyet ved et uhell.*

d) **Lagre elektriske verktøy som ikke er i bruk, utilgjengelig for barn og la ikke personer som ikke er kjent med det elektriske verktøyet eller disse instruksjonene bruke det.** *Elektriske verktøy er farlige i hendene på utrenede brukere.*

e) **Vedlikehold elektriske verktøy. Kontroller om bevegelige deler er feiljustert eller fastskjært, om deler er ødelagt eller andre forhold som kan påvirke driften av verktøyet. Dersom det er skadet, få verktøyet reparert før neste bruk.** *Mange ulykker forårsakes av dårlig vedlikeholdte verktøy.*

f) **Hold skjæreverktøy skarpe og rene.** *Godt vedlikeholdte skjæreverktøy med skarpe skjærekanter setter seg mindre sannsynlig fast og er lettere å kontrollere.*

g) **Bruk verktøyet, tilbehørene og bittene, osv., i samsvar med disse instruksjonene og ta i betraktning arbeidsforholdene og det arbeidet som skal utføres.** *Bruk av det elektriske verktøyet for oppgaver som er forskjellige fra de som er tiltenkt kan føre til en farlig situasjon.*

h) **Hold håndtakene og gripeflatene tørre, rene og frie for olje og fett.** *Glatte håndtak og gripeområder gir utrygg håndtering og manglende kontroll over verktøyet i uventede situasjoner.*

5) Bruk og vedlikehold av batteridrevne verktøy

a) **Bruk kun laderen som er spesifisert av produsenten.** *En lader som passer for en type batteripakke kan føre til brannfare dersom den brukes med en annen batteripakke.*

b) **Bruk kun elektriske verktøy sammen med de spesifiserte batteripakkene.** *Bruk av andre batteripakker kan skape risiko for skader eller brann.*

c) **Når batteripakken ikke er i bruk, hold den borte fra andre metallobjekter som binders, mynter, nøkler, spikere, skruer eller andre små metallobjekter som kan skape en forbindelse fra en batteripol til en annen.** *Å kortslutte batteripolene kan føre til brannskader eller brann.*

d) **Ved hardhendt behandling kan det komme væske ut fra batteriet. Unngå kontakt med denne. Dersom du ved et uhell kommer i kontakt med væsken, skyll med vann. Dersom du får væsken i øynene, oppsøk lege umiddelbart.** *Batterivæske kan føre til irritasjon eller forbrenninger.*

e) **Ikke bruk en batteripakke eller verktøy som er skadet eller modifisert.** *Skadede eller modifiserte batterier kan oppføre seg uforutsigbart og føre til brann, eksplosjon eller fare for personskade.*

f) **Ikke utsett en batteripakke eller et verktøy for ild eller for høy temperatur.** *Ild eller temperatur over 130 °C kan føre til en eksplosjon.*

g) **Følg alle anvisninger for lading og lad ikke batteripakken eller verktøyet ved temperaturer som avviker fra området spesifisert i bruksanvisningen.** *Feilaktig lading eller lading ved temperaturer utenfor det angitte område kan skade batteriet og øker brannfaren.*

6) Vedlikehold

a) **Få det elektriske verktøyet ditt vedlikeholdt av en kvalifisert reparatør som kun bruker originale reservedeler.** *Dette vil sikre at verktøyets sikkerhet blir ivaretatt.*

b) **Utfør aldri vedlikehold på skadede batteripakker.** *Vedlikehold av batteripakker skal kun utføres av produsenten eller autoriserte serviceverksteder.*

Hageblåser sikkerhetsadvarsler

a) **Unngå å bruke hageblåseren i dårlig vær, spesielt ved fare for lyn og torden.** *Dette minker risikoen for å bli truffet av lyn.*

b) **Bruk vernebriller og hørselsvern.** *Tilstrekkelig verneutstyr vil redusere faren for personlig skade.*

c) **Når du bruker hageblåseren, bruk alltid sklisikre og beskyttende fottøy. Ikke bruk hageblåseren når du er barbeint eller bruker åpne sandaler.** *Dette reduserer risikoen for skade på bena.*

d) **Ikke bruk løstsittende klær eller artikler som skjerf, snorer, kjeder, slips osv. som kan trekkes inn i luftinntakene. Bind opp eller dekk til langt hår for å sikre at det ikke blir trukket inn i luftinntakene.** *Hvis noen av disse elementene trekkes inn i luftinntakene, kan det øke risikoen for personskade.*

e) **Hold tilskuere på avstand mens du bruker hageblåseren.** *Rusk som er kastet kan øke risikoen for personskade.*

f) **Pek aldri blåserdysen i retning mennesker eller kjæledyr eller i retning vinduer. Vær ekstra forsiktig når du blåser rusk i nærheten av faste gjenstander, som trær, biler og vegger som kan få rusk til å rikosjettere.** *Gjenstander som kastes kan skade eiendom og øke risikoen for personskade.*

g) **Ikke bruk hageblåseren til å blåse noe som brenner eller ryker, for eksempel sigaretter, fyrstikker eller varm aske.** *Disse tennkildene kan øke brannfaren.*

h) **Ikke berør blåseren mens den fortsatt er i bevegelse. Slå av maskinen og vent til viften stopper før du fjerner en del som kan gi tilgang til viften.** *Dette reduserer risikoen for skade fra bevegelige deler.*

i) **Når du rensker for blokkert materiale eller utfører service på maskinen, skal du forsikre deg om at strømbryteren er av.** *En uventet oppstart av maskinen mens du fjerner blokkert materiale eller utfører vedlikehold kan føre til alvorlige personskader.*

j) ***Bruk hageblåseren kun på bakkenivå og ikke på stiger eller ustabil støtte.***

k) ***Bruk aldri flere belteseler eller flere skulderseler samtidig.***

l) ***Når du har på deg en sele, sørg for at ingen andre klær forhindrer frigjøringen og fjerningen av selen.***

m) ***Inspiser maskinen for skade hvis det ser ut til å være overdreven vibrasjon.***

VIKTIGE SIKKERHETSINSTRUKSJONER

LES HELE BRUKSANVISNINGEN FØR BRUK AV DETTE APPARATET

Ved bruk av apparatet, følg alltid de grunnleggende sikkerhetsanvisningene, inkludert følgende:

⚠ ***ADVARSEL:*** *For å redusere faren for brann, elektrisk støt og personskader:*

- ***Ikke la apparatet stå ubevoktet når det er tilkoplet en strømkilde.*** *Koble fra batteripakken når den ikke brukes, og før service.*
- ***Skal ikke brukes på våte overflater.*** *Ikke utsett verktøyet for regn. Oppbevares innendørs.*
- ***Ikke tillat at det brukes som en leke.*** *Det er nødvendig med økt oppmerksomhet ved bruk nært barn. Bruk kun til tiltenkte formål.*
- ***Apparatet skal KUN brukes som beskrevet i denne bruksanvisning.*** *Bruk kun anbefalt av tilbehør.*
- ***Ikke bruk dette apparatet dersom det på noen måte er tegn på feil.*** *Dersom apparatet ikke fungerer riktig, om det mistes i gulvet, blir skadet, blir liggende utendørs eller det har vært i vann skal det returneres til et servicesenter.*
- *Ikke håndter apparatet med våte hender.*
- ***Ikke putt fremmedlegemer i apparatets åpninger.*** *Apparatet skal ikke brukes med noen åpning blokkert; holdes fri for støv, lo, hår og annet som kan redusere luftstrømmen.*
- ***Hold hår, løstsittende klær, fingre og alle kroppsdeler unna åpninger og bevegelige deler.***
- ***Slå av alle kontroller og koble det fra strømkilden.***
- ***Vær ekstra forsiktig ved rengjøring av trapper.***

OPPBEVAR DISSE INSTRUKSJONENE

Ytterligere sikkerhetsinstruksjoner

⚠ ***ADVARSEL:*** *Når du bruker elektrisk apparat, må grunnleggende forholdsregler for sikkerhet følges for å redusere faren for brann, elektrisk støt og personskade inkludert følgende.*

⚠ ***ADVARSEL:*** *Les alle sikkerhetsadvarsler og instrukser. Manglende overholdelse av advarslene og instruksjonene kan resultere i elektrisk støt, brann og/eller alvorlig personskade.*

⚠ ***ADVARSEL:*** *La aldri barn eller personer med reduserte fysiske, sensoriske eller mentale ferdigheter eller med manglende erfaring eller kunnskap, eller personer som ikke kjenner bruksanvisningen bruke denne maskinen. Lokale lover og regler kan gi begrensninger for brukerens alder.*

For å redusere faren for personskader:

- ***Unngå utilsiktet oppstart.*** *Slå av alle kontroller før du fjerner batteripakken. Kontroller at bryteren er låst i av-posisjon før batteripakken settes inn. Dersom apparatet bæres med fingeren på bryteren eller setter batteripakken inn med bryteren på, vil det øke faren for ulykker.*
- ***Unngå farlige omgivelser –*** *bruk ikke elektrisk utstyr i fuktige eller våte omgivelser. Ikke bruk utstyret i regn.*
- ***BRUK SIKKERHETSUTSTYR.*** *Bruk alltid vernebriller og hørselsvern. Bruk en filtermaske hvis arbeidet er støvete. Sklisikre vernesko må brukes under passende forhold.*
- ***Bruk riktig apparat*** *– du skal kun bruke dette verktøyet til arbeid det er tiltenkt for.*
- ***Inspiser området*** *før bruk av verktøyet. Fjern alt rusk og harde objekter som steiner, glass, ståltråd osv. som kan rikosjettere, kastes eller på annen måte føre til personskade eller materielle skader.*
- ***Skal kun brukes som beskrevet i denne bruksanvisning.***
- ***Hold barn, tilskuere og dyr unna*** *arbeidsområdet, minimum avstand 10 meter (30 fot) ved start eller bruk av verktøyer.*
- ***Vedlikehold verktøy nøye****. Hold verktøyet rent, det gir beste og tryggeste ytelse. Før anvisningene for korrekt vedlikehold.*
- ***Vær oppmerksom -*** *se på hva du gjør. Bruk sunn fornuft. Ikke bruk verktøyet dersom du er trett.*
- ***Ikke*** *sett utgangen på viften i nærheten av øyne eller ører ved bruk.*
- ***Ikke*** *bruk maskinen hvis det er personer, spesielt barn, eller dyr i nærheten.*
- ***Ikke*** *rør bevegelige farlige deler før maskinen er frakoblet fra batteripakkens og pass på at alle bevegelige deler står fullstendig i ro.*
- *Dersom verktøyet begynner å vibrere unormalt, ta ut batteripakkens og kontroller umiddelbart.*
- ***Ikke*** *forsøk å fjerne tilstoppinger uten først å ta ut batteripakkens.*
- ***Ikke*** *senk noen del av apparatet væske.*
- ***Ikke bruk verktøyet hvis bryteren ikke kan slås av og på.*** *Et verktøy som ikke kan slås på eller av med bryteren, er farlig og må repareres.*
- ***Ikke*** *la rusk komme inn i vifteinntaket.*
- ***Ikke*** *rett utblåsningen mot deg selv, andre personer eller kjæledyr.*
- ***Skal ikke*** *brukes for å blåse eksplosivt støv eller i områder der luften inneholder eksplosivt støv så som fra kull, korn eller annet brennbart materiale.*
- ***Ikke forsøk å reparere viften.*** *For å sikre produktets sikkerhet og pålitelighet, bør reparasjon, vedlikehold og justeringer foretas på et autorisert servicesenter.*
- ***Skal ikke brukes i gassholdig eller eksplosiv atmosfære.*** *Motorene i slike verktøy kan under normal bruk utvikle gnister som kan antenne gasser.*
- ***Strekk deg ikke for langt.*** *Ha godt fotfeste og stå støtt hele tiden.*
- ***Du må aldri la viften være uten tilsyn når den går.*** *Slå av strømmen.*
- ***Ta ut batteripakkens*** *før du kobler til røret.*
- ***Rydd unna verktøy som ikke er i bruk.*** *Når det ikke er i bruk, skal det oppbevares på et tørt og godt ventilert sted utilgjengelig for barn.*
- ***Anvisninger for kompatible batterier og ladere er inkludert i denne bruksanvisningen for referanse.*** *Les alle bruksanvisningene som følger med batteriet eller laderen. Les alle advarsler på laderen og batteripakkene.*

- ***Koble batteripakkene fra blåseren før du gjør noen justeringer, bytter tilbehør, utfører vedlikehold, flytter eller oppbevarer enheten.*** *Disse forebyggende sikkerhetstiltakene reduserer risikoen for utilsiktet start av apparatet.*
- ***Dersom apparatet ikke fungerer riktig, eller om det mistes i gulvet, blir skadet, blir liggende utendørs eller det har vært i vann skal det ikke brukes og returneres til et servicesenter.***

OPPBEVAR DISSE INSTRUKSJONENE

Restrisikoer

Til tross for at man følger relevante sikkerhetsbestemmelser og bruker sikkerhetsutstyr, er det bestemte farer som ikke kan unngås. Disse er:

- *Hørselskader.*
- *Fare for personskade pga. flygende partikler.*
- *Fare for brannskader fordi utstyr blir varmt under bruk.*
- *Fare for personskade ved langvarig bruk.*

TA VARE PÅ DENNE BRUKSANVISNINGEN

Batteritype

Disse batteripakkene kan brukes:

Batteri	(kg)
DCB546	1,08
DCB547	1,46
DCB548	1,46
DCB549	2,12

Se batteri-/laderhåndboken for mer informasjon.

Pakkens innhold

DCMBBL800 Pakken inneholder:

1 Ryggsekkblåser
1 Slange
1 Konsentratortupp
1 Bruksanvisning

MERK: Batteripakker, ladere og utstyrsbokser er ikke inkludert i N-modeller. Batteripakker og ladere er ikke inkludert i NT-modeller.

- *Kontroller om det er skade på verktøyet, deler eller tilbehør som kan ha oppstått under transport.*
- *Ta deg tid til å lese grundig og forstå denne bruksanvisningen før bruk.*

Merking på verktøyet

Følgende piktogrammer finnes på verktøyet:

Brukeren må lese og forstå bruksanvisningen før bruk av dette produktet.

Brukeren må bruke tilstrekkelig øyebeskyttelse.

Brukeren må bruke tilstrekkelig ørebeskyttelse.

Ikke utsett verktøyet for regn eller høy fuktighet, og sett det ikke igjen ute mens det regner.

Garantert lydeffekt i henhold til direktiv 2000/14/EF.

– Advarsel – farlig situasjon kan oppstå.
- Hold tilskuere på avstand.
- Skru verktøyet av. Før du utfører vedlikehold på verktøyet, må du fjerne batteriet fra verktøyet.

Datokode plassering (Fig. N)

Produksjonsdatokoden **28** består av et 4-sifret år fulgt av en 2-sifret uke med tillegg av en 2-sifret fabrikkode.

Beskrivelse (Fig. A)

⚠ ***ADVARSEL:*** *Modifiser aldri det elektriske verktøyet eller noen del av det. Det kan føre til materielle skader eller personskader.*

1 Styrespak
2 Bryter for variabel hastighet
3 Hastighetslåseknapp
4 Kabel
5 Motorenhet
6 Luftinntak
7 Fleksibel slange
8 Slangeklemme
9 Borrelåsreim
10 Styrespakrør
11 Styrespake låsehendel
12 Blåserør
13 Konsentratortupp
14 Hastighetskontrollknapp
15 Ladeindikator
16 Hastighetsindikator
17 Hastighetslåseindikator
18 Ryggsekk
19 Ryggsekkhåndtak
20 Røroppbevaringsfeste
21 Skulderreim
22 Midjestropp
23 Bryststropp
24 Batteriporter

Tiltenkt bruk

Denne ryggsekkblåseren er designet for profesjonelle blåseapplikasjoner.

IKKE bruk under våte forhold eller i nærheten av brennbare væsker, gasser eller brennbart, finfordelt støv.

IKKE la barn komme i kontakt med verktøyet. Det er nødvendig med tilsyn når uerfarne brukere skal bruke dette verktøyet.

- **Statiske støt kan forekomme i tørre områder eller når den relative luftfuktigheten er lav.** Dette er kun midlertidig og påvirker ikke produktets ytelse. For å redusere hyppigheten av statiske støt, unngå bruk når luftfuktigheten er lav.
- Dette produktet er ikke ment for bruk av personer (inkludert barn) med reduserte fysiske, sensoriske eller mentale evner, eller mangel på erfaring og kunnskap, med mindre de får tilsyn av en person ansvarlig for deres sikkerhet. Barn skal aldri forlates alene med dette produktet.

Utpakking av blåseren (Fig. A)

Kraftenheten 5 og styrespakrøret 10 er festet med en kabel 4 ved levering. Å forsøke å trekke den ene siden ut av esken uten den andre kan føre til skade på kabelen 4.

1. Ta tak i bærehåndtaket 19 og og styrespakrøret 10 og løft dem ut av esken sammen.
2. Pakk ut de gjenværende delene og monter som beskrevet nedenfor.

MONTERING OG JUSTERING

⚠ ***FARE: For å redusere faren for alvorlig personskade, slå av enheten og ta av batteripakkene før du foretar noen justeringer eller setter på/tar av tilbehør eller ekstrautstyr.*** *En utilsiktet start kan føre til personskader.*

Montering og fjerning av batteripakker (Fig. B)

Blåseren kan fungere med ett fullt oppladet batteri, men det anbefales ikke, da det vil gi kortere driftstid og redusert ytelse. Bruk to batteripakker med lik kapasitet når det er mulig.

MERK: For best resultat, sørg for at batteripakken(e) 25 er fullt oppladet.

MERK: Når du bruker kun én batteripakke 25, vil blåseren ikke fungere i turbomodus 43.

Installere batteripakkene

1. Skyv en batteripakke i batterirommet 24 til du hører et klikk. Gjenta prosessen for det andre batteriet.

MERK: Sørg for at begge batteripakkene 25 er fullt innsatt og låst på plass før du starter blåseren.

Fjerne batteripakkene

1. Trykk på batteriutløserknappen 26 på batteripakkene 25 og trekk batteripakkene 25 ut av batteriportene 24.

Montering av blåser (Fig. A–D)

⚠ ***ADVARSEL:*** *Ikke bruk blåseren uten at rørene holdes sikkert på plass. Grip aldri inn i huset via åpningen for blåserrøret.*

⚠ ***ADVARSEL:*** *Ta alltid av batteriet når du forlater blåseren uten tilsyn eller du lagrer, kontrollerer, justerer, rengjør eller arbeider på blåseren.*

Feste styrespakrøret til den fleksible slangen (Fig. A, C)

1. Plasser rørklemmen 8 på den fleksible slangen 7 med bolteenheten 29 plassert på undersiden av den fleksible slangen, som vist i Fig. C.
2. Sett rørkragen 30 på enden av styrespakrøret 10 inn i enden av den fleksible slangen 7 som vist i Fig. C.
3. Plasser rørklemmen 8 slik at den omslutter den fleksible slangen 7 der den overlapper rørkragen 30.
4. Sett inn og skru klemskruen 31 inn i bolteenheten 29.
5. Bruk en stjerneskrutrekker (ikke inkludert) til å stramme klemskruen 31 til rørklemmen 8 holden den fleksible slangen 7 fast mot rørkragen 30 og styrespakrøret 10.

MERK: Ikke stram for mye. For stram tilstramming av klemmen kan føre til skade på klemmen og begrense bevegelsen til styrespakrøret.

6. Fest kabelen 4 ved å trykke den inn i kabelklemmen 32 som er plassert på rørklemmen 8 som vist i Fig. C.

Feste blåserrøret til styrespakrøret (Fig. D)

1. For å feste blåserrøret 12 til styrespakrøret 10, juster tappen 33 på undersiden av styrespakrøret 10 med sporet 34 på undersiden av åpningen til blåserrøret, som vist i Fig. D.
2. Skyv blåserrøret 12 inn på styrespakrøret 10 til de to rørlåsene 35 griper tak i blåserrøret 12 og et tydelig klikk høres.
3. Trekk i blåserrøret 12 for å sjekke at det sitter fast.

Montering av konsentratortupp (Fig. E)

⚠ ***ADVARSEL:*** *Fjern alltid batteriene før du forlater blåseren uten tilsyn eller ved lagring, inspeksjon, justering, rengjøring, fjerning/montering av tilbehør eller ekstrautstyr, eller ved arbeid på blåseren.*

Konsentratortuppen 13 vil øke luftstrømmens hastighet. Den vil forbedre fjerning av gjenstridig smuss, for eksempel våte blader. Konsentratortuppen 13 kan også rette luftstrømmen mot et mer avgrenset område.

1. Plasser konsentratortuppen 13 med blåserøret 12 som vist i Fig. E.
2. Juster låsetappene 36 på blåserrøret 12 med låsesporene 37 på konsentratortuppen 13 og skyv konsentratortuppen 13 inn på blåserøret 12.
3. Skyv og vri konsentratortuppen 13 med klokken på blåserøret 12 til du hører et tydelig klikk. Dra i konsentratortuppen 13 for å sikre at den sitter godt på plass.
4. For å fjerne konsentratortuppen 13, vri og skyv konsentratortuppen 13 mot klokken bort fra blåserøret 12.

Sette på og ta av batteripakken (Fig. A, F–H)

⚠ ***ADVARSEL:*** *Ikke bruk flere seler samtidig. Når du bruker skulderreimen, må ingen andre plagg forhindre frigjøringen og fjerningen av selen.*

⚠ ***FORSIKTIG:*** *Når du vrir deg eller bøyer deg, kan ryggsekken skifte posisjon på ryggen.*

1. Ta tak i skulderreimen 21 og tre armene gjennom hver av skulderreimene, slik at de henger over skuldrene, som vist i Fig. F.

MERK: Sørg for at ryggsekken 18 er plassert på ryggen din.

2. Fest midjestroppen 22 og bryststroppen 23. Stram skulderreimen 38, øvre skulderreim 39, brystreimen 23, og midjereimen 22 til de sitter sikkert mot kroppen din, som vist i Fig. F–H.
3. For å fjerne ryggsekken 18, løsne brystreimen 23 og midjereimen 22. Løsne skulderreimene 38 og øvre skulderreimene 39. Tre armene ut av hver av skulderreimene 21 og senk forsiktig ryggsekken 18 ned på en sikker, flat overflate.

Justering av styrespakens posisjon (Fig. I)

1. Trekk styrespakens låsehendel 11 ned for å låse opp styrespakens posisjon 1.
2. Skyv styrespaken 1 opp eller ned langs styrespakrøret 10 til den er i en komfortabel arbeidsposisjon, som vist i Fig. I.
3. Flytt styrespakkens låsehendel 11 tilbake til låst posisjon for å låse styrespaken 1 på plass.

Justering av låsehendelens spenningsgrad (Fig. J)

Styrespakkens låsehendelskrue 40 er forhåndsinnstilt med en standard tilspenning, men over tid og ved kontinuerlig bruk kan skruen løsne og må justeres.

MERK: Styrespakkens låsehendel 11 kan være åpen eller lukket under justering.

1. For å justere styrespakkens låsehendels 11 tilspenning, bruk en stjerneskrutrekker (ikke inkludert):

- For å stramme, vri styrespakkens låsehendelskrue 40 med klokken og test deretter om tilspenningen er riktig.
- For å løsne, vri styrespakkens låsehendelskrue 40 mot klokken og test deretter om tilspenningen er riktig.

BRUK

⚠ ***FARE: For å redusere faren for alvorlig personskade, slå av enheten og ta av batteripakkene før du foretar noen justeringer eller setter på/tar av tilbehør eller ekstrautstyr.*** *En utilsiktet start kan føre til personskader.*

⚠ ***ADVARSEL:*** *Ikke bruk blåseren uten at blåserørene er festet skikkelig. Grip aldri inn i huset via åpningen for røret.*

⚠ ***ADVARSEL:*** *Bruk alltid vernebriller. Bruk alltid pustebeskyttelse. Bruk alltid hørselvern. Når du arbeider ute, anbefales det å bruke gummihansker og passende fottøy. Hold langt hår og løse klær unna åpninger og bevegelige deler.*

⚠ ***ADVARSEL:*** *Kuttfare. Når du slår av verktøyet, vent 10 sekunder for at viften skal stoppe før du tar av blåserørene.*

- Sørg alltid for at blåseren er slått AV og at batteriene er fjernet når:
- Du forlater blåseren uten tilsyn.
- Du fjerner en blokkering.
- Du kontrollerer, justerer, rengjør eller arbeider på blåseren.
- Bruk bare blåseren i dagslys eller godt kunstig lys.

Korrekt plassering av hendene (Fig. K)

⚠ ***ADVARSEL:*** *For å redusere faren for alvorlig personskade skal du **ALLTID** ha hendene i korrekt posisjon, som vist.*

⚠ ***ADVARSEL:*** *For å redusere faren for alvorlig personskade, skal man **ALLTID** holde godt fast, for å være forberedt på en plutselig reaksjon.*

Riktig håndposisjon krever at én hånd er på styrespakrøret 1.

Slå på (Fig. A, K, L)

⚠ ***ADVARSEL:*** *Hold verktøyet fast når du slår det på.*

⚠ ***FORSIKTIG:*** *Ikke rett utblåsningen mot deg selv, andre personer eller kjæledyr.*

⚠ ***FORSIKTIG:*** *Bruk alltid vernebriller og hørselsvern. Bruk en filtermaske dersom det er mye støv ved bruken. Det anbefales å bruke hansker, lange bukser og kraftig fottøy. Hold langt hår og løsthengende plagg borte fra åpninger og bevegelige deler.*

1. For å slå på blåseren, klem på hastighetsutløseren 2. Blåseren går raskere jo mer utløseren klemmes.
2. Slipp den variable hastighetsutløseren 2 for å stoppe blåseren.

MERK: For å slå av blåseren, trykk og hold inne hastighetskontrollknappen 14 som vist i Fig. L, eller etter å ha stått stille i tjue sekunder, vil blåseren automatisk slå seg av.

3. For å låse blåseren på ønsket ytelsesnivå, klem på hastighetsutløseren 2 til ønsket ytelsesnivå, trykk deretter på hastighetslåseknappen 3 slipp hastighetslåseknappen, og slipp deretter hastighetsutløseren 2, som vist i Fig. K. For å låse opp den innstilte hastigheten og stoppe blåseren, trykk og slipp utløserbryteren 2 eller hastighetslåseknappen 3.

Ladestatusindikator (Fig. A, L)

Din DCMBBL800 er utstyrt med en ladestatusindikator 15. Denne viser batteriets aktuelle ladenivå under bruk. Den gir ingen indikasjon på om verktøyet fortsatt kan brukes, og kan variere med produktkomponentene, temperatur og brukerens bruksområde.

- Indikatorlampene for ladetilstand 15 vil lyse, og indikerer prosentandelen av lading i batteriet.
- Når alle LED-indikatorer for ladetilstand 15 lyser, er batteriet fulladet.
- Når én LED-indikator for ladetilstand 15 tennes, er ladningen lav, og den vil blinke når batteriet er utladet. Ta ut batteriet og lade det.

Status for ladestatusindikator LED-status

	LADENIVÅ	LADEINDIKATOR-LED FARGE
	100 % - 75 %	Hvit
	50 % - 75 %	Hvit
	20 % - 50 %	Hvit
	≥20 %	Hvit
	Lavt batteri avslåing	Hvit og blinkende.
	Batteri for varmt	Alle fire, rød og blinkende.

Justere blåserhastighet (Fig. K, L)

DCMBBL800 er utstyrt med hastighetsindikator 16. Hastighetsindikatoren 16 vil vise den valgte hastigheten til blåseren. Det er tre hastighetsindikator-LED-er: ECO-modus 41, standardmodus 42 og turbomodus 43. Hastighetsindikatoren 16 hjelper deg med å optimalisere verktøyets ytelse og driftstid for hver oppgave.

1. For å stille inn blåserhastigheten, slå blåseren på ved å trykke kort på utløseren for variabel hastighet 2.
2. Trykk på hastighetskontrollknappen 14, plassert på verktøyhåndtaket, til ønsket hastighets-LED lyser.

MERK: Blåseren starter automatisk i ECO-modus. 41.

3. Bruk ECO-modus 41 eller standardmodus 42 hastighet for de fleste blåsebehov.

MERK: Du oppnår lengre driftstid.

4. Velg turbomodus 43 etter behov for å fjerne vanskelig rusk.

MERK: Driftstid vil reduseres.

MERK: Når du bruker kun en batteripakke 25 , vil blåseren ikke fungere i turbomodus 43.

Hastighetsinnstilling LED-farger

	HASTIGHET	HASTIGHETSINNSTILLING LED-FARGE
— 41	**ECO-modus**	**Hvit**
— 42	**Standardmodus**	**Hvit**

	HASTIGHET	HASTIGHETSINNSTILLING LED-FARGE
— 43	Turbomodus	Hvit

Hastighetslås (Fig. K, L)

DCMBBL800 er utstyrt med en hastighetslåseknapp 3 for kontinuerlig bruk uten å måtte holde på variabel hastighetsutløseren 2.

1. Klem på hastighetsutløseren 2 til ønsket hastighet.
2. For å låse blåseren på ønsket ytelsesnivå, trykk på hastighetslåseknappen 3 og slipp hastighetsutløseren 2. Slipp hastighetslåseknappen 3. DCMBBL800 vil automatisk opprettholde ønsket ytelsesnivå.
3. Hastighetslåseindikatoren 17 vil lyse opp.
4. For å avslutte bruk av hastighetslåsemodus, klem på hastighetsutløseren 2 eller trykk på hastighetslåseknappen 3. Hastighetslåseindikatoren 17 vil slås av. Hastighetsutløseren 2 kontrollerer nå enheten.

Bruk (Fig. B, K, M)

⚠ ***ADVARSEL:*** *Blåseren er kun ment for bruk på bakkenivå og skal ikke brukes i stiger eller annet ustabilt underlag.*

⚠ ***FORSIKTIG:*** *Ikke rett utblåsningen mot deg selv, andre personer eller kjæledyr.*

1. Installer batteripakkene 25 i batterportene 24.
2. Plasser ryggsekken 18 på ryggen og juster selene for å passe.
3. Slå på blåseren og hold styrespakrøret 1 med én hånd, som vist i Fig. K.
4. Med blåserrøret 12 plassert flere tommer over bakken, og bruk en sveipende bevegelse fra side til side, forflytt deg sakte mens du holder oppsamlet rusk/blader foran deg som vist i Fig. M.

VEDLIKEHOLD

Ditt elektroverktøy er designet for å virke over en lang tidsperiode med et minimum av vedlikehold. For at den skal fungere tilfredsstillende over tid, er det viktig å sørge for riktig stell og regelmessig renhold.

⚠ ***ADVARSEL: For å redusere faren for alvorlig personskade, slå av enheten og koble fra batteripakken før du foretar noen justeringer eller setter på/tar av tilbehør eller tilkoblede deler.*** *Utilsiktet oppstart kan føre til personskader.*

Det kan ikke utføres service på laderen og batteripakken.

Se baksiden av denne manualen for kontaktinformasjon til servicesentre, eller besøk **www.2helpU.com**.

Fjerne blokkeringer

Hvis DCMBBL800 luftinntaket 6 blir blokkert:

1. Slå av verktøyet og ta av batteriene.
2. Inspiser luftinntaket 6 for rusk og fjern løse partikler.
3. Hvis det er rusk i viften, rett luftinntaket 6 mot bakken og rist forsiktig ut rusket.

Smøring

Ditt elektriske verktøy trenger ikke ekstra smøring.

Rengjøring

⚠ ***ADVARSEL:*** *Elektrisk støt og mekanike fare. Fjern batteriet før rengjøring.*

⚠ ***ADVARSEL:*** *For å sikre trygg og effektiv bruk, hold alltid det elektriske apparatet og ventilasjonssporene rene.*

⚠ ***ADVARSEL:*** *Bruk aldri løsemidler eller sterke kjemikalier for å rengjøre ikke-metalliske deler av verktøyet. Disse kjemikaliene kan svekke materialene som brukes i disse delene. Bruk en klut fuktet kun med vann og mild såpe. Aldri la noen væske trenge inn i verktøyet; aldri dypp noen del av verktøyet i en væske.*

Ventilasjonssporene kan rengjøres med en tørr, myk ikke-metallisk børste og/eller en passende støvsuger. Ikke bruk vann eller vaskemidler. Bruk godkjent øyevern og en godkjent støvmaske.

Transport og oppbevaring (Fig. A, N)

⚠ ***FORSIKTIG:*** *For å forhindre utilsiktet start, transporter alltid verktøyet med batteriene tatt ut!*

⚠ ***FORSIKTIG:*** *Ikke utsett for regn eller annen nedbør hvis den lagres utendørs eller på et kjøretøy, eller hvis den transporteres i et åpent kjøretøy.*

- Oppbevar alltid DCMBBL800 med batteriene fjernet.
- OPPBEVARES INNENDØRS. Lagres på et tørt, tildekket sted med temperatur over frysepunktet.
- Ryggsekken og rørmonteringen kan oppbevares vertikalt eller horisontalt, ikke stable gjenstander oppå enheten.
- Røret 12 kan festes til ryggsekkrammen ved hjelp av borrelåsreimen 9. Tre den løse enden av borrelåsreimen gjennom røroppbevaringsfestet 20 på ryggsekkrammen, som vist i Fig. N. Sørg for at blåserøret er festet før du forlater enheten uten tilsyn for å unngå snublefare.
- Bær alltid DCMBBL800 ved hjelp av bærehåndtaket 19.

Ekstra tilbehør

⚠ ***ADVARSEL:*** *Siden annet tilbehør enn det som tilbys fra DEWALTkan være farlig, ettersom dette ikke er testet sammen med dette verktøyet. For å redusere risikoen for alvorlig personskade, bruk kun DEWALT-anbefalt tilbehør bør brukes med dette produktet.*

Ta kontakt med din forhandler for ytterligere informasjon om egnet ekstrautstyr.

Beskyttelse av miljøet

Produkter/batterier er resirkulerbare, men hvis de er merket med en overkrysset søppelkasse, må de ikke kastes sammen med vanlig husholdningsavfall. Kjør batteriene helt ned og skill dem fra produktet, og skill eventuelle lyskilder fra produktet hvis mulig. Det er brukerens ansvar å slette personopplysninger fra produktet. Ta deretter avfallet til et offentlig avfallsinnsamlingssenter eller en deltakende forhandler som ofte vil akseptere det gratis. Emballasje bør kastes i henhold til den merkede materialkoden. Bruks- og sikkerhetsanvisninger skal først kastes når produktene de omhandler ikke lenger er i bruk.

Vennligst sjekk med din lokale kommune for veiledning om avfallshåndtering. For mer informasjon, besøk **www.2helpU.com** og skann QR-koden ovenfor.

SOPRADOR COM MOCHILA, 54 V DCMBBL800

Documentos disponíveis online

www.2helpU.com/DoC/ ou **www.2helpU.com/DoC/index/xxx***

*Para obter acesso directo, substitua "xxx" pelo número do modelo do produto indicado na etiqueta de classificação do produto ou na embalagem.

- Manual de instruções
- Declaração de conformidade (DoC)
- Dados de emissão do produto (PED): informações sobre ruído, vibração e pó (não aplicável a todos os produtos)

ATENÇÃO: leia todos os avisos de segurança, instruções, ilustrações e especificações neste manual, incluindo as secções relativas a baterias e carregadores fornecidas num manual original da ferramenta ou no manual separado de baterias e carregadores. *Os manuais podem ser obtidos através do serviço de apoio ao cliente (consulte a última página neste manual).*

Dados técnicos

		DCMBBL800
Tensão	V_{cc}	54
Tipo		1
Tipo de bateria		Iões de lítio
Velocidade do ar	km/h	257
Volume de ar	m^3/min	24,2
Peso (sem a bateria)	kg	8,9

Definições: directrizes de Segurança

As definições abaixo apresentadas descrevem o grau de gravidade correspondente a cada palavra de advertência. Leia cuidadosamente o manual e preste atenção a estes símbolos.

PERIGO: *indica uma situação iminentemente perigosa que, se não for evitada,* ***irá*** *resultar em* ***morte ou lesões graves****.*

ATENÇÃO: *indica uma situação potencialmente perigosa que, se não for evitada,* ***poderá*** *resultar em* ***morte ou lesões graves****.*

CUIDADO: *indica uma situação potencialmente perigosa que, se não for evitada,* ***poderá*** *resultar em lesões* ***ligeiras ou moderadas****.*

AVISO: *indica uma prática (não relacionada com ferimentos) que, se não for evitada, poderá resultar em danos materiais.*

Indica risco de choque eléctrico.

Indica risco de incêndio.

AVISOS DE SEGURANÇA GERAIS RELATIVOS A FERRAMENTAS ELÉCTRICAS

ATENÇÃO: leia todos os avisos de segurança, instruções, ilustrações e especificações fornecidas com esta ferramenta eléctrica. *O não cumprimento de todas as instruções indicadas abaixo pode resultar em choque eléctrico, incêndio e/ou lesões graves.*

GUARDE TODOS OS AVISOS E INSTRUÇÕES PARA CONSULTA POSTERIOR

Em todos os avisos que se seguem, o termo "ferramenta eléctrica" refere-se à sua ferramenta alimentada pela rede eléctrica (com fios) ou por uma bateria (sem fios).

1) Segurança da Área de Trabalho

a) ***Mantenha a área de trabalho limpa e bem iluminada.*** *As áreas desorganizadas ou escuras são propensas a acidentes.*

b) ***Não utilize as ferramentas eléctricas em ambientes explosivos, como, por exemplo, na presença de líquidos, gases ou poeiras inflamáveis.*** *As ferramentas eléctricas criam faíscas que poderão inflamar estas poeiras ou vapores.*

c) ***Mantenha as crianças e outras pessoas afastadas quando utilizar uma ferramenta eléctrica.*** *As distracções podem levar à perda do controlo da ferramenta.*

2) Segurança Eléctrica

a) ***As fichas das ferramentas eléctricas têm de ser compatíveis com a tomada de electricidade. Nunca modifique a ficha de forma alguma. Não utilize fichas adaptadoras com ferramentas eléctricas ligadas à terra.*** *As fichas não modificadas e as tomadas compatíveis reduzem o risco de choque eléctrico.*

b) ***Evite o contacto corporal com superfícies e equipamentos ligados à terra, como, por exemplo, tubagens, radiadores, fogões e frigoríficos.*** *Se o seu corpo estiver "ligado" à terra, o risco de choque eléctrico é maior.*

c) ***Não exponha as ferramentas eléctricas à chuva ou a condições de humidade.*** *A entrada de água numa ferramenta eléctrica aumenta o risco de choque eléctrico.*

d) ***Não aplique força excessiva sobre o cabo. Nunca o utilize para transportar, puxar ou desligar a ferramenta eléctrica. Mantenha o cabo afastado de fontes de calor, substâncias oleosas, extremidades aguçadas ou peças móveis.*** *Os cabos danificados ou emaranhados aumentam o risco de choque eléctrico.*

e) ***Ao utilizar uma ferramenta eléctrica no exterior, use uma extensão adequada para utilização ao ar livre.*** *A utilização de um cabo adequado para uso ao ar livre reduz o risco de choque eléctrico.*

f) ***Se não for possível evitar trabalhar com uma ferramenta eléctrica num local húmido, utilize uma fonte de alimentação protegida por um dispositivo de corrente residual (DCR).*** *A utilização de um DCR reduz o risco de choque eléctrico.*

3) Segurança Pessoal

a) ***Mantenha-se alerta, preste atenção ao que está a fazer e faça uso de bom senso ao utilizar uma ferramenta eléctrica. Não utilize uma ferramenta eléctrica quando estiver cansado ou sob o efeito de drogas, álcool ou medicamentos.*** *Um momento de distracção durante a utilização de ferramentas eléctricas poderá resultar em ferimentos graves.*

b) ***Use equipamento de protecção pessoal. Use sempre uma protecção ocular.*** *O equipamento de protecção, como, por exemplo, uma máscara contra o pó, sapatos de segurança antiderrapantes, um capacete de segurança ou uma protecção auditiva, usado nas condições apropriadas, reduz o risco de ferimentos.*

c) ***Evite accionamentos acidentais. Certifique-se de que o interruptor da ferramenta está na posição de desligado antes de a ligar à tomada de electricidade e/ou inserir a bateria, ou antes de pegar ou transportar a ferramenta.*** *Se mantiver o dedo sobre o interruptor ao transportar ferramentas eléctricas ou se as ligar à fonte de alimentação com o interruptor ligado, poderá originar acidentes.*

d) ***Retire qualquer chave de ajuste ou chave de porcas antes de ligar a ferramenta eléctrica.*** *Uma chave de porcas ou chave de ajuste deixada numa peça móvel da ferramenta poderá resultar em ferimentos.*

e) ***Não se estique demasiado ao trabalhar com a ferramenta. Mantenha sempre os pés bem apoiados e um equilíbrio apropriado.*** *Desta forma, será mais fácil controlar a ferramenta eléctrica em situações inesperadas.*

f) ***Use vestuário apropriado. Não use roupa larga nem jóias. Mantenha o cabelo e a roupa afastados das peças móveis.*** *As roupas largas, as jóias ou o cabelo comprido podem ficar presos nestas peças.*

g) ***Se forem fornecidos acessórios para a ligação de equipamentos de extracção e recolha de partículas, certifique-se de que estes são ligados e utilizados correctamente.*** *A utilização de dispositivos de extracção de partículas pode reduzir os riscos relacionados com as mesmas.*

h) ***Não permita que a familiaridade resultante da utilização frequente de ferramentas lhe permita ser complacente e ignorar os princípios de segurança da ferramenta.*** *Uma acção descuidada pode causar ferimentos graves numa fracção de segundo.*

4) Utilização e Manutenção de Ferramentas Eléctricas

a) ***Não utilize a ferramenta eléctrica de forma forçada. Utilize a ferramenta eléctrica correcta para o seu trabalho.*** *A ferramenta eléctrica adequada irá efectuar o trabalho de um modo mais eficiente e seguro se for utilizada de acordo com a capacidade para a qual foi concebida.*

b) ***Não utilize a ferramenta eléctrica se o respectivo interruptor não a ligar e desligar.*** *Qualquer ferramenta eléctrica que não possa ser controlada através do interruptor de alimentação é perigosa e tem de ser reparada.*

c) ***Retire a ficha da fonte de alimentação e/ou retire a bateria, caso seja possível, da ferramenta eléctrica antes de efectuar quaisquer ajustes, substituir acessórios ou guardar ferramentas eléctricas.*** *Estas medidas de segurança preventivas reduzem o risco de ligar a ferramenta eléctrica acidentalmente.*

d) ***Guarde as ferramentas eléctricas que não estiverem a ser utilizadas fora do alcance de crianças e não permita que sejam utilizadas por pessoas não familiarizadas com as mesmas ou com estas instruções.*** *As ferramentas eléctricas são perigosas nas mãos de pessoas que não possuam as qualificações necessárias para as manusear.*

e) ***Faça a devida manutenção das ferramentas eléctricas. Verifique se as peças móveis da ferramenta eléctrica estão alinhadas e não emperram, bem como se existem peças partidas ou danificadas ou quaisquer outras condições que possam afectar o funcionamento da mesma. Se a ferramenta eléctrica estiver danificada, esta não deve ser utilizada até que seja reparada.*** *Muitos acidentes têm como principal causa ferramentas eléctricas com uma manutenção insuficiente.*

f) ***Mantenha as ferramentas de corte sempre afiadas e limpas.*** *As ferramentas de corte sujeitas a uma manutenção adequada, com arestas de corte afiadas, emperram com menos frequência e controlam-se com maior facilidade.*

g) ***Utilize a ferramenta eléctrica, os acessórios, as brocas, etc., de acordo com estas instruções, tendo em conta as condições de trabalho e a tarefa a ser efectuada.*** *A utilização da ferramenta eléctrica para fins diferentes dos previstos poderá resultar em situações perigosas.*

h) ***Mantenha as pegas e as superfícies de fixação secos, limpos e sem óleo ou massa lubrificante.*** *Pegas e superfícies de fixação molhadas não permitem o funcionamento e o controlo seguros em situações inesperadas.*

5) Utilização e Manutenção de Ferramentas com Bateria

a) ***Utilize apenas o carregador especificado pelo fabricante do equipamento.*** *Um carregador apropriado para um tipo de bateria poderá criar um risco de incêndio se for utilizado para carregar outras baterias.*

b) ***Utilize as ferramentas eléctricas apenas com as baterias especificamente indicadas para as mesmas.*** *A utilização de quaisquer outras baterias poderá criar um risco de ferimentos e incêndio.*

c) ***Quando a bateria não estiver a ser utilizada, mantenha-a afastada de outros objectos de metal, como, por exemplo, clipes, moedas, chaves, pregos, parafusos ou outros pequenos objectos metálicos que possam estabelecer uma ligação entre os contactos.*** *Um curto-circuito entre os contactos da bateria poderá causar queimaduras ou um incêndio.*

d) ***Uma utilização abusiva da ferramenta pode resultar na fuga do líquido da bateria; evite o contacto com este líquido. No caso de um contacto acidental, passe imediatamente a zona afectada por água. Se o líquido entrar em contacto com os olhos, procure também assistência médica.*** *O líquido derramado da bateria pode provocar irritação ou queimaduras.*

e) ***Não utilize uma bateria ou ferramenta que esteja danificada ou modificada.*** *As baterias danificadas ou modificadas podem dar origem a um comportamento imprevisível e resultar em incêndio, explosão ou ferimentos.*

f) ***Não exponha a bateria ou a ferramenta a fogo ou temperatura excessiva.*** *A exposição a fogo ou temperatura superior a 130 °C pode causar uma explosão.*

g) ***Siga todas as instruções de carregamento. Não carregue a bateria ou a ferramenta fora da gama especificada nas instruções.*** *O carregamento indevido ou a temperaturas fora da gama especificada podem causar danos na bateria e aumentar o risco de incêndio.*

6) Assistência

a) ***A sua ferramenta eléctrica só deve ser reparada por um técnico qualificado e só devem ser utilizadas peças sobresselentes originais.*** *Desta forma, é garantida a segurança da ferramenta eléctrica.*

b) ***Nunca repare baterias danificadas.*** *A reparação de baterias danificadas só deve ser efectuada pelo fabricante ou por fornecedores de serviços autorizados.*

Avisos de segurança para sopradores de folhas

a) ***Não utilize o soprador em condições meteorológicas adversas, especialmente se houver risco de relâmpagos.*** *Isto diminui o risco de ser atingido por relâmpagos.*

b) ***Use protecção ocular e auricular.*** *Um equipamento de protecção adequado diminui o risco de ferimentos.*

c) ***Durante a utilização do soprador de folhas, use sempre calçado anti-derrapante e de protecção. Não utilize o soprador descalço ou se usar sandálias abertas.*** *Isto reduz o risco de ferimentos nos pés.*

d) ***Não use roupa larga ou objectos como lenços, fios, correntes, gravatas, etc., que possam ser puxados para as entradas de ar.*** *Amarre o cabelo comprido ou cubra-**o para garantir que não seja puxado para as entradas de ar.*** *Se algum destes objectos for sugado pelas entradas de ar, pode aumentar o risco de ferimentos.*

e) ***Mantenha os transeuntes afastados durante a utilização do soprador de folhas.*** *Os resíduos projectados podem aumentar o risco de ferimentos.*

f) ***Nunca aponte a ponta do soprador na direcção de pessoas, animais de estimação ou janelas. Tenha muito cuidado quando soprar resíduos perto de objectos sólidos, como árvores, automóveis e paredes, que podem fazer com que os resíduos façam ricochete.*** *Os objectos projectados podem danificar objectos materiais e aumentar o risco de ferimentos.*

g) ***Não utilize o soprador de folhas para soprar objectos que estejam a arder ou com fumo, por exemplo, cigarros, fósforos ou cinza incandescente.*** *Estas fontes de ignição podem aumentar o risco de incêndio.*

h) ***Não toque na ventoinha enquanto estiver em movimento. Desligue a máquina e aguarde que a ventoinha pare antes de retirar qualquer peça que possa dar acesso à ventoinha.*** *Isto reduz o risco de ferimentos causados por partes em movimento.*

i) *Quando retirar material encravado ou reparar a máquina, certifique-**se de que o interruptor de alimentação está desligado.*** *O arranque inesperado da máquina durante a remoção de material encravado ou durante a manutenção pode resultar em ferimentos graves.*

j) ***Utilize o soprador de folhas apenas ao nível do solo e não em escadas ou qualquer suporte instável.***

k) ***Nunca use várias correias de cinto ou várias alças a tiracolo em simultâneo.***

l) *Quando utilizar uma correia, certifique-**se de que nenhuma outra peça de vestuário interfere com a libertação e remoção da correia.***

m) ***Inspeccione se a máquina apresenta danos no caso de haver vibração excessiva.***

INSTRUÇÕES IMPORTANTES DE SEGURANÇA

LEIA TODAS AS INSTRUÇÕES ANTES DE UTILIZAR ESTE EQUIPAMENTO

Quando utilizar este equipamento, as precauções básicas de segurança devem ser sempre seguidas, incluindo as seguintes:

⚠ ***ATENÇÃO:*** *para reduzir o risco de incêndio, choque eléctrico ou ferimentos:*

- ***Não deixe o equipamento sem assistência quando estiver ligado a uma fonte de alimentação.*** *Retire a bateria quando não estiver a utilizar o equipamento e antes da manutenção.*
- ***Não utilize a ferramenta em superfícies húmidas.*** *Não exponha o produto à chuva. Armazene num espaço fechado.*
- ***Não permita que o equipamento seja utilizado como um brinquedo.*** *É necessária muita atenção se for utilizada perto de crianças. Utilize apenas para as finalidades previstas.*
- ***Utilize o equipamento APENAS como descrito neste manual.*** *Utilize apenas os acessórios recomendados.*
- ***Não utilize o equipamento se apresentar quaisquer sinais de avaria.*** *Se o equipamento não funcionar correctamente, se o deixar cair, ficar danificado, se o deixar no exterior ou deixá-lo cair dentro de água, envie-o para um centro de assistência.*
- *Não utilize o equipamento com as mãos molhadas.*
- ***Não coloque objectos dentro dos orifícios da ferramenta.*** *Não utilize a ferramenta com os orifícios obstruídos; mantenha-a limpa em termos de pó, fios, cabelos e qualquer substância que possa reduzir o fluxo de ar.*
- ***Mantenha substâncias como cabelos, roupa larga, dedos e todas as partes do corpo afastadas de orifícios e peças em movimento.***
- ***Desligue todos os controlos antes de retirar a ficha da fonte de alimentação.***
- ***Tenha especial cuidado quando limpar escadas.***

GUARDE ESTAS INSTRUÇÕES

Instruções de segurança adicionais

⚠ ***ATENÇÃO:*** *Se utilizar equipamentos eléctricos, devem ser sempre tomadas precauções básicas de segurança para reduzir o risco de incêndio, choque eléctrico e ferimentos, que incluem os seguintes.*

⚠ ***ATENÇÃO:*** *Leia todos os avisos de segurança e todas as instruções. O não cumprimento dos avisos e instruções pode resultar em choque eléctrico, incêndio e/ou ferimentos graves.*

⚠ ***ATENÇÃO:*** *Não permita que crianças, pessoas com capacidades físicas, sensoriais ou mentais reduzidas ou falta de experiência e conhecimentos ou não familiarizadas com estas instruções utilizem o equipamento. Os regulamentos locais podem restringir a idade do operador.*

Para reduzir o risco de ferimentos:

- ***Evite um arranque acidental.*** *Desligue todos os comandos antes de retirar a bateria. Certifique-se de que o interruptor está bloqueado ou na posição de desligado antes de introduzir a bateria. Transportar a unidade com o dedo no gatilho ou inserir a bateria numa unidade com o gatilho ligado pode dar origem a acidentes.*
- ***Evite condições ambientais perigosas –*** *Não utilize unidades eléctricas ou locais com humidade. Não utilize a unidade à chuva.*
- ***UTILIZE EQUIPAMENTO DE SEGURANÇA.*** *Use sempre protecção ocular e auricular. Use uma máscara filtrante se a operação produzir pó. Devem ser utilizados sapatos de segurança antiderrapantes em condições adequadas.*
- ***Utilize a unidade adequada*** *– Só deve utilizar esta unidade para as tarefas para as quais foi concebida.*
- ***Inspeccione a área*** *antes de utilizar a unidade. Durante a operação, retire todos os resíduos e objectos duros, como pedras, vidro, arame, etc., que possam fazer ricochete, ser projectados ou causar ferimentos ou danos.*
- ***Utilize o equipamento apenas como descrito neste manual.***

- ***Mantenha afastadas crianças, transeuntes e animais*** *da área de trabalho a uma distância mínima de 10 metros quando ligar ou utilizar a unidade.*
- ***Efectue a manutenção cuidada da unidade****. Mantenha a unidade limpa para usufruir de um desempenho melhor e mais seguro. Siga as instruções para efectuar uma manutenção adequada.*
- ***Esteja atento -*** *Preste atenção ao que está a fazer. Tenha bom senso. Não utilize a unidade se estiver cansado.*
- ***Não*** *coloque a saída do soprador de folhas perto dos olhos ou ouvidos durante a utilização.*
- ***Não*** *utilize a máquina enquanto estiverem pessoas, em especial crianças, ou animais nas proximidades.*
- ***Não*** *toque nas peças móveis perigosas antes da máquina ser desligada da baterias e todas as peças móveis devem parar por completo.*
- *Se o equipamento começar a vibrar de maneira anormal, retire a baterias e verifique de imediato.*
- ***Não*** *retire resíduos obstruídos da unidade sem retirar a baterias.*
- ***Não*** *mergulhe qualquer parte da unidade dentro de líquido.*
- ***Não utilize a unidade se o interruptor não o ligar ou desligar.*** *Qualquer unidade que não possa ser controlada com o interruptor é perigosa e terá de ser reparada.*
- ***Não*** *permita a entrada de resíduos na entrada do soprador.*
- ***Não*** *aponte a descarga da unidade para si, para outras pessoas ou para animais de estimação.*
- ***Não*** *utilize o soprador para aspirar poeira explosiva ou em locais onde o ar contenha poeira explosiva, como carvão, grão ou outros materiais combustíveis.*
- ***Não tente reparar o soprador.*** *Para garantir a segurança e a fiabilidade do produto, as tarefas de reparação, manutenção e ajuste devem ser efectuadas por centros de assistência autorizados.*
- ***Não utilize o soprador em ambientes explosivos ou gasosos.*** *Os motores destas unidades costumam produzir faíscas e estas podem libertar vapores.*
- ***Não se estique demasiado quando trabalhar com a ferramenta.*** *Mantenha sempre os pés bem apoiados e um equilíbrio adequado.*
- ***Nunca deixe o soprador a funcionar sem vigilância.*** *Desligue a alimentação.*
- ***Retire a baterias*** *antes de ligar o tubo.*
- ***Guarde as unidades que não estejam a ser utilizadas.*** *Quando não for utilizada, a unidade deve ser guardada num local seco, elevado ou trancado, fora do alcance das crianças.*
- ***Este manual inclui instruções de referência para baterias e carregadores compatíveis.*** *Leia todos os manuais de instruções fornecidos com a bateria ou o carregador. Leia todos os avisos afixados no carregador e nas baterias.*
- ***Desligue as baterias do soprador antes de proceder a ajustes, substituir acessórios, reparar, transportar ou guardar a unidade.*** *Estas medidas de segurança preventivas reduzem de accionamento acidental do equipamento.*
- ***Não utilize o equipamento se este não funcionar correctamente, deixá-lo cair, ficar danificado, se o deixar no exterior ou deixar cair dentro de água, entregue-o num centro de assistência.***

GUARDE ESTAS INSTRUÇÕES

Riscos residuais

Apesar da aplicação dos regulamentos de segurança relevantes e da implementação de dispositivos de segurança, alguns riscos residuais não podem ser evitados. Estes riscos são os seguintes:

- *danos auditivos.*
- *Risco de ferimentos causados pela projecção de partículas.*
- *Risco de queimaduras porque os acessórios estão quentes durante a utilização.*
- *Risco de ferimentos devido a utilização prolongada.*

GUARDE ESTAS INSTRUÇÕES

Tipo de bateria

Podem ser utilizadas as seguintes baterias:

Bateria	(kg)
DCB546	1,08
DCB547	1,46
DCB548	1,46
DCB549	2,12

Consulte o manual da bateria/carregador para obter mais informações.

Conteúdo da embalagem

A DCMBBL800 embalagem contém:

1 Soprador com mochila
1 Tubo
1 Ponta do concentrador
1 Manual de instruções

NOTA: As baterias, carregadores e caixas de transporte não são fornecidos com os modelos N. As baterias e carregadores não são fornecidos com os modelos NT.

- *Verifique se a ferramenta, as peças ou os acessórios ficaram danificados durante o transporte.*
- *Antes de utilizar o equipamento, demore o tempo que for necessário para ler na íntegra e compreender este manual.*

Símbolos na ferramenta

A ferramenta apresenta os seguintes símbolos:

O utilizador deve ler e compreender o manual de instruções antes de utilizar este produto.

O utilizador deve usar protecção adequada para os olhos.

O utilizador deve usar protecção adequada para os ouvidos.

Não exponha a ferramenta à chuva ou humidade elevada, nem a deixe no exterior.

Potência sonora garantida pela directiva 2000/14/CE.

- Aviso: pode ocorrer uma situação perigosa.
- Mantenha as pessoas que estejam por perto afastadas.
- Desligue a ferramenta. Antes de ser efectuada qualquer operação de manutenção na ferramenta, retire a bateria da ferramenta.

Posição do código de data (Fig. N)

O código da data de produção 28 consiste num ano de 4 dígitos, seguido de uma semana de 2 dígitos e é alargado por um código de fábrica de 2 dígitos.

Descrição (Fig. A)

⚠ ***ATENÇÃO:*** *Nunca modifique a ferramenta eléctrica ou os respectivos componentes. Podem ocorrer danos ou ferimentos.*

1 Joystick
2 Gatilho de velocidade variável
3 Botão de bloqueio da velocidade
4 Cabo
5 Cabeça motorizada
6 Admissão de ar
7 Tubo flexível
8 Braçadeira do tubo
9 Correia de velcro
10 Tubo do joystick
11 Alavanca de bloqueio do joystick
12 Tubo do soprador
13 Ponta do concentrador
14 Botão de controlo da velocidade
15 Indicador do estado de carga
16 Indicador de velocidade
17 Indicador de bloqueio da velocidade
18 Mochila
19 Pega da mochila
20 Compartimento de armazenamento do tubo
21 Arnês de ombro
22 Alça de cintura
23 Cinto peitoral
24 Entradas da bateria

Utilização prevista

Este soprador com mochila é concebido para aplicações de sopro profissionais.

NÃO utilize em condições húmidas ou na presença de líquidos inflamáveis, gases ou poeiras combustíveis finamente divididas.

NÃO permita que crianças entrem em contacto com a ferramenta. É necessária supervisão se estas ferramentas forem manuseadas por utilizadores inexperientes.

- **É provável que ocorram choques estáticos em áreas secas ou se a humidade relativa do ar for reduzida.** Esta situação é apenas temporária e não afecta o desempenho do produto. Para reduzir a frequência dos choques estáticos, evite utilizá-lo se a humidade for reduzida.
- Este equipamento não é concebido para ser utilizado por pessoas (incluindo crianças) que sofram de capacidades físicas, sensoriais ou mentais reduzidas, falta de experiência ou conhecimentos, a menos que estejam acompanhados de uma pessoa que se responsabilize pela sua segurança. As crianças nunca devem ficar sozinhas perto deste equipamento.

Desembalar o soprador (Fig. A)

A cabeça motorizada 5 e o tubo do joystick 10 estão ligados por um cabo 4 quando são enviados. Tentar puxar um lado da embalagem sem o outro pode resultar em danos no cabo 4.

1. Agarre na pega da mochila 19 e no tubo do joystick 10 e retire-os juntos da embalagem.
2. Desembale as restantes peças e monte-as de acordo com as instruções que se seguem.

MONTAGEM E AJUSTES

⚠ ***PERIGO: Para reduzir o risco de ferimentos graves, desligue a unidade e retire as baterias antes de efectuar quaisquer ajustes ou remover/instalar dispositivos adicionais ou acessórios.*** *Um arranque acidental pode causar ferimentos.*

Instalar e retirar as baterias (Fig. B)

O soprador pode funcionar com uma única bateria totalmente carregada, mas não é recomendado, uma vez que resultará num menor tempo de funcionamento e num desempenho reduzido. Utilize duas baterias de igual capacidade sempre que possível.

NOTA: Para obter os melhores resultados, certifique-se de que a(s) bateria(s) 25 estão totalmente carregadas.

NOTA: Se utilizar apenas uma bateria 25, o soprador não funciona no modo de turbo 43.

Colocar as baterias

1. Insira uma bateria na entrada da bateria 24 até ouvir um som de encaixe. Repita o processo para a segunda bateria.

NOTA: Certifique-se de que as baterias 25 estão totalmente encaixadas na respectiva posição antes de ligar o soprador.

Retirar as baterias

1. Pressione os botões de libertação da bateria 26 nas baterias 25 e retire as baterias 25 das entradas da bateria 24.

Montagem do soprador (Fig. A–D)

⚠ ***ATENÇÃO:*** *Não utilize o soprador sem os tubos fixados com firmeza no respectivo local. Nunca tente aceder ao compartimento através da abertura no tubo.*

⚠ ***ATENÇÃO:*** *Retire sempre as baterias se deixar o soprador sem vigilância ou quando armazenar, verificar, ajustar, limpar ou utilizar o soprador.*

Montar o tubo do joystick no tubo flexível (Fig. A, C)

1. Coloque a braçadeira do tubo 8 no tubo flexível 7 com o conjunto de parafusos 29 posicionado no lado inferior do tubo flexível, como indicado na Fig. C.
2. Insira o anel do tubo 30 na extremidade do tubo do joystick 10 na extremidade do tubo flexível 7, como indicado na Fig. C.
3. Posicione a braçadeira do tubo 8 de modo a envolver o tubo flexível 7 no local onde se sobrepõe ao anel do tubo 30.
4. Introduza e enrosque o parafuso de fixação 31 no conjunto dos parafusos 29.
5. Utilizando uma chave de fendas cruzada (não incluída), aperte o parafuso de fixação 31 até que a braçadeira do tubo 8 prenda o tubo flexível 7 com firmeza no anel do tubo 30 e no tubo do joystick 10.

NOTA: Não aperte demasiado. O aperto excessivo da braçadeira pode resultar em danos na braçadeira e restringir o movimento do tubo do joystick.

6. Fixe o cabo 4, empurrando-o para dentro do clipe do cabo 32 localizado na braçadeira do tubo 8, como indicado na Fig. C.

Montar o tubo do soprador no tubo do joystick (Fig. D)

1. Para fixar o tubo do soprador 12 no the tubo do joystick 10, alinhe a patilha 33 na parte inferior do tubo do joystick 10 com o entalhe 34 na parte inferior do tubo do soprador, como indicado na Fig. D.
2. Empurre o tubo do soprador 12 para o tubo do joystick 10 até os dois bloqueios do tubo 35 encaixarem no tubo do soprador 12 e ouvir um som de encaixe.
3. Puxe o tubo do soprador 12 para garantir que está fixo na respectiva posição.

Montagem da ponta do concentrador (Fig. E)

⚠ ***ATENÇÃO:*** *Retire sempre as baterias se deixar o soprador sem vigilância ou quando armazenar, verificar, ajustar, limpar, retirar/instalar dispositivos complementares ou utilizar o soprador.*
A ponta do concentrador 13 aumenta a velocidade do fluxo de ar. Melhora a remoção de detritos difíceis, tais como folhas molhadas. A ponta do concentrador 13 também pode direccionar o fluxo de ar para uma área mais restrita.

1. Posicione a ponta do concentrador 13 com o tubo do soprador 12, como indicado na Fig. E.
2. Alinhe as patilhas de bloqueio 36 no tubo do soprador 12 com as ranhuras de bloqueio 37 na ponta do concentrador 13 e deslize a ponta do concentrador 13 no tubo do soprador 12.
3. Faça deslizar e rode a ponta do concentrador 13 no sentido dos ponteiros do relógio para o tubo do soprador 12 até ouvir um som de encaixe. Puxe a ponta do concentrador 13 para garantir que está fixa na respectiva posição.
4. Para retirar a ponta do concentrador 13, rode e faça deslizar a ponta do concentrador 13 no sentido contrário ao dos ponteiros do relógio, afastando-a do tubo do soprador 12.

Instalar e retirar a mochila (Fig. A, F–H)

⚠ ***ATENÇÃO:*** *Não use vários arneses ao mesmo tempo. Quando se usa o arnês de ombros, nenhum outro objecto de vestuário deve interferir com a libertação e a remoção do arnês de ombros.*

⚠ ***CUIDADO:*** *Quando rodar ou inclinar-se, a mochila pode mudar de posição nas costas.*

1. Agarre nas alças de ombro 21 e passe os braços por cada uma das alças de ombro para que cada uma fique pendurada nos ombros, como indicado na Fig. F.

NOTA: Assegure-se de que a mochila 18 está colocada nas suas costas.

2. Aperte a alça da cintura 22 e a alça do peito 23. Aperte as alças dos ombros 38, parte superior dos ombros 39, do peito 23 e da cintura 22 até ficarem bem ajustadas ao corpo, como indicado na Fig. F–H.
3. Para retirar a mochila 18, desaperte a alça do peito 23 e a alça da cintura 22. Desaperte as alças dos ombros 38 e as alças superiores dos ombros 39. Passe os braços por cada uma das alças de ombro 21 e baixe com cuidado a mochila 18 para uma superfície segura e plana.

Ajustar a posição do joystick (Fig. I)

1. Puxe a alavanca de bloqueio do joystick 11 para baixo para desbloquear a posição do joystick 1.
2. Deslize o joystick 1 para cima ou para baixo no tubo do joystick 10 até ficar numa posição de trabalho confortável, como indicado na Fig. I.
3. Volte a colocar a alavanca de bloqueio do joystick 11 na posição bloqueada para bloquear o joystick 1 na posição.

Ajustar o aperto da alavanca de bloqueio (Fig. J)

O parafuso da alavanca de bloqueio do joystick 40 vem ajustado para um aperto predefinido, mas com o tempo e a utilização contínua, o parafuso pode afrouxar e terá de ser ajustado.

NOTA: A alavanca de bloqueio do joystick 11 pode estar aberta ou fechada durante a regulação.

1. Para ajustar o aperto da alavanca de bloqueio do joystick 11, utilize uma chave de fendas de cabeça cruzada (não incluída):

- Para apertar, rode o parafuso da alavanca de bloqueio do joystick 40 no sentido dos ponteiros do relógio e, em seguida, teste se o aperto está correcto.
- Para desapertar, rode o parafuso da alavanca de bloqueio do joystick 40 no sentido oposto ao dos ponteiros do relógio e, em seguida, teste se o aperto está correcto.

FUNCIONAMENTO

⚠ ***PERIGO: Para reduzir o risco de ferimentos graves, desligue a unidade e retire as baterias antes de efectuar quaisquer ajustes ou remover/instalar dispositivos adicionais ou acessórios.*** *Um arranque acidental pode causar ferimentos.*

⚠ ***ATENÇÃO:*** *Não utilize o soprador de folhas sem os tubos de sopro fixados na respectiva posição. Nunca tente aceder ao compartimento através da abertura no tubo.*

⚠ ***ATENÇÃO:*** *Utilize sempre óculos de protecção. Use sempre protecção respiratória. Utilize sempre protecção auricular. Quando trabalhar ao ar livre, deve usar luvas de borracha e calçado robusto. Mantenha o cabelo comprido e a roupa larga afastada de aberturas e peças em movimento.*

⚠ ***ATENÇÃO:*** *Perigo de corte. Quando desligar a ferramenta, aguarde dez segundos até a ventoinha parar de rodar e retire os tubos do soprador de folhas.*

- Assegure-se sempre de que o soprador de folhas é desligado e que as baterias são removidas nas seguintes situações:
  - Deixar o soprador sem vigilância.
  - Eliminar um obstáculo.
  - Verificar, ajustar, limpar ou trabalhar com o soprador de folhas.
- Utilize apenas o soprador de folhas durante o dia ou com uma luz artificial adequada.

Posição correcta das mãos (Fig. K)

⚠ ***ATENÇÃO:*** *Para reduzir o risco de ferimentos graves, coloque **SEMPRE** as mãos na posição correcta, conforme indicado.*

⚠ ***ATENÇÃO:*** *Para reduzir o risco de ferimentos graves, segure **SEMPRE** a ferramenta com segurança, antecipando uma reacção súbita por parte da mesma.*

A posição correcta das mãos requer a colocação de uma mão no joystick 1.

Ligar (Fig. A, K, L)

⚠ ***ATENÇÃO:*** *Agarre a ferramenta quando ligá-la.*

⚠ ***CUIDADO:*** *Não apontar a descarga da unidade para si, para outras pessoas ou para animais de estimação.*

⚠ ***CUIDADO:*** *Use sempre óculos de segurança e protecção auricular. Use uma máscara filtrante se a operação produzir pó. É recomendável usar luvas, calças compridas e calçado robusto.*

Mantenha o cabelo comprido e a roupa larga afastados de aberturas e peças em movimento.

1. Para ligar o soprador de folhas, pressione o interruptor de velocidade variável 2. Quando maior for o aperto da alavanca, maior a velocidade do soprador.
2. Liberte o gatilho de velocidade variável 2 para parar o soprador.

NOTA: Para desligar o soprador, prima e mantenha premido o botão de controlo da velocidade 14, como indicado na Fig. L ou após permanecer inactivo durante 20 segundos, o soprador é desligado automaticamente.

3. Para bloquear o soprador no nível de desempenho pretendido, carregue no gatilho de velocidade variável 2 para o nível de desempenho pretendido e, em seguida, pressione e liberte o botão de bloqueio da velocidade 3 e, em seguida, liberte o gatilho de velocidade variável 2, como indicado na Fig. K. Para desbloquear a velocidade definida e parar o soprador, prima e solte o gatilho 2 ou o botão de bloqueio de velocidade 3.

Indicador de estado da carga (Fig. A, L)

O modelo DCMBBL800 está equipado com um indicador de estado da carga 15. Isto mostra o nível de carga actual da bateria durante a utilização. Não indica o funcionamento da ferramenta e está sujeito a variações, com base nos componentes do produto, temperatura e aplicação do utilizador final.

- O estado dos indicadores LED do estado de carga 15 acendem-se, indicando a percentagem de carga na bateria.
- Quando os quatro LED do indicador do estado de carga 15 se estiverem acesos, a bateria está totalmente carregada.
- Quando um indicador LED do estado da carga 15 se acende, a carga é reduzida e depois começa a piscar, quando a bateria estiver descarregada. Retire a bateria e carregue-a.

Estado do indicador LED de carga

	NÍVEL DE CARGA	COR DO INDICADOR LED DE CARGA
	100 % a 75 %	Branco
	50 % a 75 %	Branco
	20 % a 50 %	Branco
	≤ 20 %	Branco
	Bateria fraca, o equipamento vai desligar-se	Branco e intermitente.
	Bateria demasiado quente	Os quatros devem estar a vermelho e intermitentes.

Ajustar a velocidade do soprador (Fig. K, L)

O modelo DCMBBL800 está equipado com um indicador de estado da carga 16. O indicador de velocidade 16 apresenta a velocidade escolhida do soprador. Existem três LED de definição de velocidade, o modo ECO 41, o modo padrão 42 e o modo de turbo 43. O indicador de velocidade 16 ajuda-o a optimizar o desempenho e o tempo de funcionamento da ferramenta necessários para cada trabalho.

1. Para definir a velocidade do soprador, carregue brevemente no gatilho de velocidade variável para ligar o soprador. 2.
2. Carregue no botão de controlo da velocidade 14, situado na pega da ferramenta, até acender-se o LED de velocidade pretendido.

NOTA: O soprador está predefinido para o modo ECO 41.

3. Utilize a velocidade no modo ECO 41 ou no modo padrão 42 para a maioria das necessidades de sopragem.

NOTA: Será atingido um tempo de funcionamento mais longo.

4. Escolha o modo de turbo 43 conforme necessário para retirar detritos pesados.

NOTA: O tempo de funcionamento será reduzido.

NOTA: Se utilizar apenas uma bateria 25, o soprador não funciona no modo de turbo 43.

Cores do LED de definição da velocidade

	VELOCIDADE	COR DO LED DA DEFINIÇÃO DE VELOCIDADE
— 41	Modo ECO	Branco
— 42	Modo padrão	Branco
— 43	Modo de turbo	Branco

Bloqueio da velocidade (Fig. K, L)

O modelo DCMBBL800 está equipado com um botão de bloqueio da velocidade 3 para uma utilização contínua, sem necessidade de manter premido o gatilho de velocidade variável 2.

1. Rode o gatilho de velocidade variável 2 para a velocidade pretendida.
2. Para bloquear o soprador no nível de desempenho pretendido, prima o botão de bloqueio da velocidade 3 e solte o gatilho de velocidade variável 2. Liberte o botão de bloqueio da velocidade 3. O modelo DCMBBL800 mantém automaticamente o nível de desempenho pretendido.
3. O indicador de bloqueio da velocidade 17 acende-se.
4. Para deixar de utilizar o modo de bloqueio de velocidade, aperte o gatilho de velocidade variável 2 ou prima o botão de bloqueio da velocidade 3. O indicador de bloqueio da velocidade 17 apaga-se. O gatilho de velocidade variável 2 controla a unidade.

Utilização (Fig. B, K, M)

⚠ ***ATENÇÃO:*** *O soprador é concebido para ser utilizado apenas ao nível do solo e não deve ser utilizado em escadas ou noutros suportes instáveis.*

⚠ ***CUIDADO:*** *Não apontar a descarga da unidade para si, para outras pessoas ou para animais de estimação.*

1. Instale as baterias 25 nas entradas da bateria 24.

2. Coloque a mochila 18 nas costas e ajuste os arneses.
3. Ligue o soprador e segure o joystick 1 com uma mão, como indicado na Fig. K.
4. Com o tubo do soprador 12 posicionado a vários centímetros do chão e utilizando um movimento de varrimento de um lado para o outro, avance lentamente mantendo os detritos/folhas acumulados à sua frente, como indicado na Fig. M.

MANUTENÇÃO

A ferramenta eléctrica foi concebida para funcionar durante um longo período de tempo com uma manutenção mínima. Uma utilização continuamente satisfatória depende de uma manutenção adequada da ferramenta e de uma limpeza frequente.

⚠ ***ATENÇÃO: Para reduzir o risco de ferimentos graves, desligue a unidade e retire a bateria antes de efectuar quaisquer ajustes ou retirar/instalar dispositivos adicionais ou acessórios.*** *Um arranque acidental pode causar ferimentos.*
O carregador e a pilha não são passíveis de reparação.

Consulte a última página deste manual para obter informações de contacto do centro de assistência ou visite **www.2helpU.com**.

Eliminar obstáculos

Se a DCMBBL800 entrada de ar 6 ficar obstruída:
1. Desligue a ferramenta e retire as baterias.
2. Inspecionar a entrada de ar 6 para verificar se existem detritos e remover quaisquer detritos soltos.
3. Se houver detritos na ventoinha, aponte a entrada de ar 6 para o chão e sacuda suavemente os detritos.

Lubrificação

A sua ferramenta elétrica não necessita de lubrificação adicional.

Limpeza

⚠ ***ATENÇÃO:*** *Choque eléctrico e risco mecânico. Retire a bateria antes de limpar o equipamento.*

⚠ ***ATENÇÃO:*** *Para garantir um funcionamento seguro e eficiente, mantenha sempre o equipamento eléctrico e as aberturas de ventilação limpos.*

⚠ ***ATENÇÃO:*** *Nunca utilize solventes ou outros produtos químicos abrasivos para limpar as peças não metálicas da ferramenta. Estes produtos químicos podem enfraquecer os materiais utilizados nestas peças. Utilize um pano humedecido apenas com água e sabão suave. Nunca deixe entrar qualquer líquido dentro da ferramenta. Da mesma forma, nunca mergulhe qualquer peça da ferramenta num líquido.*
As aberturas de ventilação podem ser limpas com uma escova não metálica, seca e suave e/ou um aspirador adequado. Não utilize água ou outros produtos de limpeza. Use protecção ocular aprovada e uma máscara de poeiras aprovada.

Transporte e armazenamento (Fig. A, N)

⚠ ***CUIDADO:*** *Para impedir um arranque acidental, transporte sempre a ferramenta sem as baterias!*

⚠ ***CUIDADO:*** *Não exponha o equipamento à chuva ou a outras precipitações se for armazenado ao ar livre ou num veículo, ou se for transportado num veículo aberto.*

- Armazene sempre o equipamento DCMBBL800 sem as baterias instaladas.
- ARMAZENE NUM ESPAÇO FECHADO. Armazene num local seco e coberto a uma temperatura superior à de congelamento.
- O conjunto da mochila e do tubo pode ser guardado na vertical ou na horizontal. Não empilhe objectos em cima da unidade.
- O tubo 12 pode ser fixado na estrutura da mochila utilizando a correia de velcro 9. Enrole a extremidade solta da correia de velcro através do suporte de armazenamento do tubo 20 na estrutura da mochila, como indicado na Fig. N. Certifique-se de que o tubo está fixo antes de deixá-lo sem vigilância para evitar possíveis riscos de tropeçar.
- Transporte sempre o modelo DCMBBL800 pela pega da mochila 19.

Acessórios opcionais

⚠ ***ATENÇÃO:*** *Uma vez que apenas foram testados com este produto os acessórios disponibilizados pela DEWALTa utilização de outros acessórios com esta ferramenta poderá ser perigosa. Para reduzir o risco de ferimentos, apenas os acessórios recomendados pela DEWALTdevem ser utilizados com este produto.*
Consulte o seu revendedor para obter mais informações sobre os acessórios adequados.

Proteger o ambiente

Os produtos/baterias são recicláveis, mas se estiverem marcados com o caixote do lixo riscado, não devem ser eliminados em conjunto com o lixo doméstico normal. Descarregue as pilhas por completo, separe-as e, se possível, retire as fontes de luz do produto. É da responsabilidade do utilizador eliminar os dados pessoais do produto. Em seguida, leve os resíduos para um centro de recolha de resíduos oficial ou para um retalhista aderente que costuma aceitá-los gratuitamente. As embalagens devem ser eliminadas com base no código do material marcado. As instruções de funcionamento e de segurança só devem ser eliminadas quando o produto em causa já não estiver a ser utilizado.

Contacte a sua comunidade/município para obter orientações sobre a gestão de resíduos. Para obter mais informações, visite **www.2helpU.com** e leia o código QR indicado acima.

54 V REPPUPUHALLIN DCMBBL800

Asiakirjat ovat saatavilla verkossa

www.2helpU.com/DoC/ tai **www.2helpU.com/DoC/index/xxx***

*Pääset suoraan asiakirjoihin korvaamalla merkinnän "xxx" tuotteen mallinumerolla, joka on merkitty tuotteen tyyppikilpeen tai pakkaukseen.

- Käyttöohje
- Vaatimustenmukaisuusvakuutus (DoC)
- Tuotteen päästötiedot (PED): Tietoa melusta, tärinästä ja pölystä (ei koske kaikkia tuotteita)

VAROITUS: Lue kaikki tämän oppaan turvallisuusvaroitukset, ohjeet, Kuvat ja tekniset tiedot, mukaan lukien alkuperäisen työkalun ohjekirjassa tai erillisessä akkujen ja latureiden ohjekirjassa olevat akkuja ja latureita koskevat osiot.

Ohjekirjoja on saatavilla ottamalla yhteyttä asiakaspalveluun (katso tämän ohjekirjan takasivu).

Tekniset tiedot

		DCMBBL800
Jännite	V_{DC}	54
Tyyppi		1
Akkutyyppi		Li-Ion
Ilmannopeus	km/h	257
Ilmavirtaus	m^3/min	24,2
Paino (ilman akkua)	kg	8,9

Määritykset: Turvallisuusohjeet

Alla näkyvät selitykset liittyvät turvallisuuteen. Lue käyttöohje ja kiinnitä huomiota näihin symboleihin.

VAARA: *Varoittaa välittömästä vaaratilanteesta, jolloin* ***vaarana*** *on* ***kuolema tai vakava henkilövahinko****.*

VAROITUS: *Varoittaa mahdollisesta vaaratilanteesta, jolloin olemassa on* ***hengenvaara tai vakavan henkilövahingon mahdollisuus****.*

HUOMIO: *Varoittaa mahdollisesta vaaratilanteesta, jolloin vaarana on* ***lievä tai keskivakava loukkaantuminen****.*

HUOMAUTUS: *Viittaa menettelyyn, joka* ***ei välttämättä aiheuta henkilövahinkoa*** *mutta* ***voi aiheuttaa omaisuusvahingon****.*

Sähköiskun vaara.

Tulipalon vaara.

SÄHKÖTYÖKALUN YLEISET TURVALLISUUSVAROITUKSET

VAROITUS: Lue kaikki tämän sähkötyökalun mukana toimitetut varoitukset, käyttöohjeet ja tekniset tiedot. *Jos kaikkia ohjeita ei noudateta, on olemassa sähköiskun, tulipalon ja/tai vakavan henkilövahingon vaara.*

SÄILYTÄ KAIKKI VAROITUKSET JA OHJEET MYÖHEMPÄÄ KÄYTTÖÄ VARTEN

Näissä varoituksissa käytettävä sähkötyökalu-ilmaus viittaa verkkovirtaan yhdistettävään tai akkukäyttöiseen työkaluun.

1) Työskentelyalueen Turvallisuus

a) ***Pidä työskentelyalue siistinä ja kirkkaasti valaistuna.*** *Onnettomuuksia sattuu herkemmin epäsiistissä tai huonosti valaistussa ympäristössä.*

b) ***Älä käytä sähkötyökaluja, jos on olemassa räjähdysvaara esimerkiksi syttyvien nesteiden, kaasujen tai pölyn vuoksi.*** *Sähkötyökalujen aiheuttamat kipinät voivat sytyttää pölyn tai kaasut.*

c) ***Pidä lapset ja sivulliset kaukana käyttäessäsi sähkötyökalua.*** *Keskittymiskyvyn herpaantuminen voi aiheuttaa hallinnan menettämisen.*

2) Sähköturvallisuus

a) ***Pistokkeen ja pistorasian on vastattava toisiaan. Älä koskaan tee pistokkeeseen mitään muutoksia. Älä yhdistä maadoitettua sähkötyökalua jatkojohtoon.*** *Sähköiskun vaara vähenee, jos pistokkeisiin ei tehdä muutoksia ja ne yhdistetään vain niille tarkoitettuihin pistorasioihin.*

b) ***Älä kosketa maadoituksessa käytettäviin pintoihin, kuten putkiin, lämpöpattereihin ja jäähdytyslaitteisiin.*** *Voit saada sähköiskun, jos kehosi on maadoitettu.*

c) ***Älä altista sähkötyökaluja sateelle tai kosteudelle.*** *Sähkötyökaluun menevä vesi lisää sähköiskun vaaraa.*

d) ***Älä vaurioita sähköjohtoa. Älä kanna työkaluja sähköjohdosta tai vedä pistoketta pistorasiasta sähköjohdon avulla. Pidä sähköjohto kaukana kuumuudesta, öljystä, terävistä reunoista tai liikkuvista osista.*** *Vaurioituneet tai sotkeutuneet johdot lisäävät sähköiskun vaaraa.*

e) ***Jos käytät sähkötyökalua ulkona, käytä vain ulkokäyttöön tarkoitettua jatkojohtoa.*** *Ulkokäyttöön tarkoitetun sähköjohdon käyttäminen vähentää sähköiskun vaaraa.*

f) ***Jos sähkötyökalua on käytettävä kosteassa paikassa, käytä vikavirtasuojaa.*** *Tämä vähentää sähköiskun vaaraa.*

3) Henkilösuojaus

a) ***Käyttäessäsi sähkötyökalua pysy valppaana, keskity työhön ja käytä tervettä järkeä. Älä käytä tätä työkalua ollessasi väsynyt tai alkoholin, huumeiden tai lääkkeiden vaikutuksen alaisena.*** *Keskittymisen herpaantuminen hetkeksikin sähkötyökalua käytettäessä voi aiheuttaa vakavan henkilövahingon.*

b) ***Käytä henkilösuojausvarusteita. Käytä aina suojalaseja.*** *Hengityssuojaimen, liukumattomien turvajalkineiden, kypärän ja kuulosuojaimen käyttäminen vähentää henkilövahinkojen vaaraa.*

c) ***Estä tahaton käynnistäminen. Varmista, että virtakytkin on OFF-asennossa, ennen kuin kytket sähkötyökalun pistorasiaan, yhdistät siihen akun, nostat työkalun käteesi tai kannat sitä.*** *Sähkötyökalun kantaminen sormi virtakytkimellä lisää onnettomuusvaaraa.*

d) ***Poista kaikki säätöavaimet tai vääntimet ennen sähkötyökalun käynnistämistä.*** *Sähkötyökalun pyörivään osaan jäänyt säätöavain tai väännin voi aiheuttaa henkilövahingon.*

e) **Älä kurkottele. Seiso aina vakaasti tasapainossa.** *Näin voit hallita sähkötyökalua paremmin odottamattomissa tilanteissa.*

f) **Pukeudu oikein. Älä käytä löysiä vaatteita tai koruja. Pidä hiukset ja vaatteet loitolla liikkuvista osista.** *Löysät vaatteet, korut tai pitkät hiukset voivat tarttua liikkuviin osiin.*

g) **Jos käytettävissä on laitteita pölyn ottamiseksi talteen, käytä niitä.** *Pölyn ottaminen talteen voi vähentää pölyn aiheuttamia vaaroja.*

h) **Vaikka käyttäisit usein erilaisia työkaluja, vältä liiallista itsevarmuutta ja huomioi aina työkalun turvallisuusohjeet.** *Epähuomiossa suoritetut toimenpiteet voivat johtaa vakaviin henkilövahinkoihin sekunnin murto-osassa.*

4) Sähkötyökaluista Huolehtiminen

a) **Älä kohdista sähkötyökaluun liikaa voimaa. Valitse käyttötarkoituksen kannalta oikea sähkötyökalu.** *Sähkötyökalu toimii paremmin ja turvallisemmin, kun sitä käytetään sille suunniteltuun käyttötarkoitukseen.*

b) **Älä käytä työkalua, jos virtakytkin ei toimi.** *Jos sähkötyökalua ei voi hallita kytkimen avulla, se on vaarallinen ja se on korjattava.*

c) **Irrota sähkötyökalun pistoke pistorasiasta ja/tai irrota sen akku (jos irrotettavissa) ennen säätämistä, varusteiden vaihtamista tai sähkötyökalun asettamista säilytykseen.** *Näin voit vähentää vahingossa käynnistymisen aiheuttaman henkilövahingon vaaraa.*

d) **Varastoi sähkötyökaluja lasten ulottumattomissa. Älä anna sähkötyökaluihin tottumattomien tai näihin ohjeisiin perehtymättömien henkiöiden käyttää sähkötyökaluja.** *Sähkötyökalut ovat vaarallisia kouluttamattomien käyttäjien käsissä.*

e) **Pidä sähkötyökalut kunnossa. Tarkista liikKuvat osat, niiden kiinnitys, osien eheys ja muut toimintaan vaikuttavat tekijät. Jos havaitset vaurioita, korjauta sähkötyökalu ennen niiden käyttämistä.** *Huonosti kunnossapidetyt sähkötyökalut aiheuttavat onnettomuuksia.*

f) **Pidä leikkaavat pinnat terävinä ja puhtaina.** *Kunnossa pidettyjen leikkaavia teräviä reunoja sisältävien työkalut todennäköisyys jumiutua vähenee, ja niitä on helpompi hallita.*

g) **Käytä sähkötyökalua ja sen tarvikkeita, kuten poranteriä, näiden ohjeiden mukaisesti. Ota työskentelyolosuhteet ja tehtävä työ huomioon.** *Jos sähkötyökalua käytetään näiden ohjeiden vastaisesti, voi syntyä vaaratilanne.*

h) **Pidä kahvat ja tartuntapinnat kuivina, puhtaina sekä öljyttöminä ja rasvattomina.** *Liukkaat kahvat ja pinnat heikentävät työkalun hallinnan ja ohjauksen turvallisuutta odottamattomissa tilanteissa.*

5) Akkukäyttöisten Työkalujen Käyttäminen ja Niistä Huolehtiminen

a) **Käytä ainoastaan valmistajan suosittelemaa latauslaitetta.** *Tietyntyyppiselle akulle soveltuva latauslaite voi aiheuttaa tulipalon vaaran käytettynä yhdessä toisen akun kanssa.*

b) **Käytä sähkötyökalussa vain siihen tarkoitettuja akkuja.** *Muiden akkujen käyttäminen voi aiheuttaa tulipalon tai onnettomuuden vaaran.*

c) **Kun akku ei ole käytössä, pidä se poissa muiden metalliesineiden läheltä, kuten paperiliittimien, kolikoiden, avainten, naulojen, ruuvien tai muiden pienten esineiden läheltä. Ne voivat oikosulkea akun navat.** *Akun napojen oikosulkeminen voi aiheuttaa palovamman tai tulipalon.*

d) **Oikosulku voi aiheuttaa nesteen vuotamisen akusta. Vältä koskemasta tähän nesteeseen. Jos nestettä pääsee vahingossa iholle, huuhtele vedellä. Jos tätä nestettä pääsee silmään, ota yhteys lääkäriin.** *Akkuneste voi ärsyttää tai aiheuttaa palovamman.*

e) **Vaurioitunutta tai muokattua akkua tai työkalua ei saa käyttää.** *Vaurioituneissa tai muokatuissa akuissa voi esiintyä odottamattomia häiriöitä, jotka voivat aiheuttaa tulipaloja, räjähdysvaaroja tai henkilövahinkoja.*

f) **Akku ja työkalu tulee suojata tulelta sekä liian korkealta lämpötilalta.** *Mikäli akku altistuu tulelle tai yli 130 °C lämpötilalle, seurauksena voi olla räjähdys.*

g) **Noudata kaikkia latausohjeita, akkua tai työkalua ei saa ladata ohjeissa annettujen lämpötilavälien ulkopuolella.** *Virheellisen latauksen tai annettujen lämpötilavälien ulkopuolella lataamisen seurauksena akku voi vaurioitua ja tulipalovaara kasvaa.*

6) Huolto

a) **Korjauta työkalu valtuutetulla asentajalla. Varaosina on käytettävä vain alkuperäisiä vastaavia osia.** *Tämä varmistaa sähkötyökalun turvallisuuden.*

b) **Vaurioituneita akkuja ei saa koskaan huoltaa.** *Ainoastaan valmistaja tai valtuutetut huoltoliikkeet saavat huoltaa akkuja.*

Puutarhapuhaltimen turvallisuusvaroitukset

a) **Älä käytä puutarhapuhallinta epäsuotuisissa sääolosuhteissa, varsinkin silloin, kun on olemassa salamoinnin vaara.** *Täten salamaniskun vaara on pienempi.*

b) **Käytä suojalaseja ja kuulonsuojaimia.** *Asianmukaiset suojavarusteet vähentävät henkilövahinkojen vaaraa.*

c) **Käytä puutarhapuhallinta käyttäessäsi aina luistamattomia ja suojaavia jalkineita. Älä käytä puutarhapuhallinta avojaloin tai avoimia sandaaleja käyttäen.** *Tämä vähentää jalkojen loukkaantumisriskiä.*

d) **Älä käytä väljiä vaatteita tai asusteita, kuten huiveja, naruja, ketjuja, solmioita jne., jotka voivat joutua ilmanottoaukkoihin. Sido tai peitä pitkät hiukset varmistaaksesi, etteivät ne joudu ilmanottoaukkoon.** *Jos jokin näistä joutuu ilmanottoaukkoon, henkilövahinkojen vaara voi olla suurempi.*

e) **Pidä sivulliset loitolla puutarhapuhaltimen käytön aikana.** *Sinkoutuvat roskat voivat lisätä henkilövahinkojen vaaraa.*

f) **Älä koskaan suuntaa puhaltimen suutinta ihmisiä tai lemmikkejä tai ikkunoita kohti. Ole erityisen varovainen puhaltaessasi roskia kiinteiden kohteiden (esim. puut, autot ja seinät) lähellä, sillä ne voivat aiheuttaa roskien kimpoamisvaaran.** *Sinkoutuvat kohteet voivat aiheuttaa omaisuusvahinkoja ja lisätä henkilövahinkojen vaaraa.*

g) **Älä käytä puutarhapuhallinta palavien tai savuavien kohteiden puhaltamiseen (esim. savukkeet, tulitikut tai kuuma tuhka).** *Nämä sytytyslähteet voivat lisätä tulipalon vaaraa.*

h) **Älä koske tuulettimeen sen ollessa liikkeessä. Sammuta kone ja odota, kunnes tuuletin pysähtyy ennen kuin irrotat tuulettimen suojia.** *Tämä vähentää liikkuvien osien aiheuttamaa loukkaantumisriskiä.*

i) **Kun poistat juuttunutta materiaalia tai huollat konetta, varmista, että virtakytkin on pois päältä.** *Jos kone käynnistyy*

yllättäen kiinni juuttuneen materiaalin poistamisen tai huollon aikana, seurauksena voi olla vakava henkilövahinko.

j) ***Käytä puutarhapuhallinta vain maanpinnan tasolla, älä käytä sitä tikkailla tai epävakaalla alustalla.***

k) ***Älä koskaan käytä useampaa vyö- tai olkavaljasta samanaikaisesti.***

l) ***Varmista valjaiden käytön aikana, että muut puettavat asusteet eivät häiritse valjaiden vapauttamista ja irrottamista.***

m) ***Tarkasta kone vaurioiden varalta, jos siinä ilmenee liiallista tärinää.***

TÄRKEÄT TURVALLISUUSOHJEET

LUE KAIKKI OHJEET ENNEN TÄMÄN LAITTEEN KÄYTTÖÄ

Tavallisia varotoimia tulee noudattaa aina tämän laitteen käytön aikana, mukaan lukien seuraavat:

⚠ ***VAROITUS:*** *Tulipalo-, henkilövahinko- ja sähköiskuvaaran välttämiseksi:*

- ***Älä jätä laitetta ilman valvontaa sen ollessa kytkettynä virtalähteeseen.*** *Irrota akku, kun laitetta ei käytetä ja ennen sen huoltoa.*
- ***Älä käytä laitetta märillä pinnoilla.*** *Älä altista vesisateelle. Säilytä sisätilassa.*
- ***Älä anna kenenkään leikkiä laitteella.*** *Noudata erityistä huolellisuutta, kun laitetta käytetään lasten lähellä. Käytä vain suunniteltuihin käyttötarkoituksiin.*
- ***Tätä laitetta saa käyttää VAIN ohjekirjan ohjeiden mukaisesti.*** *Käytä vain suositeltuja lisävarusteita.*
- ***Älä käytä tätä laitetta, jos siinä esiintyy toimintahäiriöitä.*** *Jos laite ei toimi oikein, se on pudotettu, vaurioitunut, jätetty ulos tai pudotettu veteen, palauta se huoltopalveluun.*
- *Laitetta ei saa käsitellä märillä käsillä.*
- ***Älä aseta mitään esineitä laitteen aukkoihin.*** *Älä käytä laitetta, jos joku aukoista on tukossa; pidä puhtaana pölystä, nukasta, hiuksista ja kaikesta muusta, joka saattaa pienentää ilmavirtaa.*
- ***Pidä hiukset, löysät vaatteet, sormet ja kaikki kehonosat kaukana aukoista ja liikkuvista osista.***
- ***Kytke kaikki ohjaimet pois päältä ja irrota laite virtalähteestä.***
- ***Ole erityisen huolellinen portaita puhdistaessa.***

SÄILYTÄ NÄMÄ OHJEET

Lisäturvaohjeet

⚠ ***VAROITUS:*** *Sähkölaitteen käyttämisen aikana tulee noudattaa aina perusturvallisuussääntöjä tulipalon, sähköiskun ja henkilövahinkojen vaaran välttämiseksi. Tämä koskee myös seuraavia ohjeita.*

⚠ ***VAROITUS:*** *Lue kaikki turvallisuusvaroitukset ja ohjeet. Mikäli varoituksia ja ohjeita ei noudateta, seurauksena voi olla sähköisku, tulipalo ja/tai vakava henkilövahinko.*

⚠ ***VAROITUS:*** *Lapset, fyysisesti, aistillisesti tai henkisesti puutteelliset tai kokemattomat ja kouluttamattomat henkilöt, jotka eivät tunne näitä ohjeita, eivät saa koskaan käyttää konetta. Paikalliset määräykset voivat asettaa käyttäjän ikärajoituksia.*

Henkilövahinkovaaran välttämiseksi:

- ***Vältä käynnistämästä laitetta vahingossa.*** *Kytke kaikki ohjaimet pois päältä ennen akun irrottamista. Varmista, että kytkin on lukittu tai pois päältä ennen akun asentamista. Onnettomuuksia voi tapahtua, jos laitetta kuljetetaan sormi kytkimellä tai jos akku asennetaan laitteeseen kytkimen ollessa päällä.*
- ***Vältä vaarallisia ympäristöolosuhteita –*** *Sähkölaitteita ei saa käyttää kosteassa tai märässä paikassa. Laitetta ei saa käyttää vesisateessa.*
- ***KÄYTÄ SUOJAVARUSTEITA.*** *Käytä aina suojalaseja sekä kuulonsuojaimia. Käytä hengityssuojaa, jos käyttöympäristössä on pölyä. Olosuhteiden niin vaatiessa on käytettävä luisumattomia turvajalkineita.*
- ***Käytä oikeaa laitetta*** *– Laitetta ei saa käyttää muuhun kuin sen suunniteltuun käyttötarkoitukseen.*
- ***Tarkasta alue*** *ennen laitteen käyttämistä. Poista kaikki jäämät ja kovat esineet (esim. kivet, lasi, johdot jne.), jotka voivat kimmota, singota tai muutoin aiheuttaa henkilövahinkoja tai vaurioita käytön aikana.*
- ***Käytä ainoastaan ohjekirjan ohjeiden mukaisesti.***
- ***Lapset, sivulliset ja eläimet tulee pitää kaukana*** *työalueesta vähintään 10 m (30 jalan) etäisyydellä laitetta käynnistäessä tai käyttäessä.*
- ***Ylläpidä laitetta huolella****. Säilytä laite puhtaana parhaan ja turvallisen suorituskyvyn takaamiseksi. Noudata ohjeita asianmukaista ylläpitoa varten.*
- ***Pysy valppaana -*** *Tarkkaile toimenpiteitä. Käytä tervettä järkeä. Älä käytä laitetta, kun olet väsynyt.*
- ***Älä*** *aseta puhaltimen ilmanpoistoaukkoa silmien tai korvien lähelle laitteen ollessa käynnissä.*
- ***Älä*** *koskaan käytä laitetta muiden henkilöiden (erityisesti lapsien) tai eläinten läheisyydessä.*
- ***Älä*** *kosketa liikkuviin vaarallisiin osiin ennen kuin laitteen akku irrotetaans ja liikkuvat vaaralliset osat ovat pysähtyneet kokonaan.*
- *Jos laite alkaa täristä epänormaalisti, poista akkus ja tarkista se välittömästi.*
- ***Älä*** *yritä poistaa tukoksia laitteesta irrottamatta ensin akkuas.*
- ***Älä*** *upota mitään laitteen osaa nesteeseen.*
- ***Älä käytä laitetta, jos virtakytkin ei kytke sitä päälle ja pois päältä.*** *Laite, jota ei enää voida käynnistää ja pysäyttää virtakytkimellä, on vaarallinen, ja se täytyy korjata.*
- ***Älä*** *anna jäämien päästä puhaltimen ilmanottoaukkoon.*
- ***Älä*** *suuntaa laitteen poistoaukkoa käyttäjään, sivullisiin tai eläimiin päin.*
- ***Älä*** *käytä räjähdysherkän pölyn puhaltamiseen tai alueilla, joissa on räjähdysherkkää pölyä (esim. hiili, vilja tai muu syttyvä materiaali).*
- ***Älä yritä korjata puhallinta.*** *Tuotteen turvallisuuden ja luotettavuuden varmistamiseksi korjaukset, huolto ja säädöt tulee jättää valtuutetun huoltopalvelun hoidettavaksi.*
- ***Älä käytä puhallinta kaasua sisältävässä tai räjähdysherkässä ympäristössä.*** *Näiden laitteiden moottorit tuottavat kipinöitä, jotka voivat sytyttää höyryt.*
- ***Älä kurkottele.*** *Huolehdi siitä, että sinulla on koko ajan tukeva jalansija ja hyvä tasapaino.*
- ***Älä koskaan jätä käynnissä olevaa puhallinta ilman valvontaa.*** *Kytke virta pois päältä.*
- ***Poista akkus*** *ennen putken liittämistä.*
- ***Varastoi käyttämättömät laitteet.*** *Kun laitetta ei käytetä, säilytä sitä kuivassa, korkealla olevassa tai lukitussa paikassa lasten ulottumattomissa.*

- ***Tämä ohjekirja sisältää yhteensopivia akkuja ja latureita koskevat ohjeet.*** *Lue kaikki akun ja laturin mukana toimitetut ohjekirjat. Lue kaikki akkujen ja laturin huomiomerkinnät.*
- ***Irrota akut puhaltimesta ennen säätämistä, lisävarusteiden vaihtamista, huoltoa tai laitteen siirtämistä tai varastointia.*** *Täten pienennetään laitteen tahattoman käynnistyksen mahdollisuutta.*
- ***Älä käytä laitetta, jos se toimii virheellisesti tai jos se on pudotettu, vaurioitunut, jätetty ulos tai pudotettu veteen, vaan palauta se huoltopalveluun.***

SÄILYTÄ NÄMÄ OHJEET

Vaarat

Turvamääräysten noudattamisesta ja turvalaitteiden käyttämisestä huolimatta tiettyjä vaaroja ei voida välttää. Näitä ovat seuraavat:

- *Kuulon heikkeneminen.*
- *Lentävien kappaleiden aiheuttamat henkilövahingot.*
- *Käytön aikana kuumenevien varusteiden aiheuttamat palovammat.*
- *Pitkäaikaisen käyttämisen aiheuttamat henkilövahingot.*

SÄILYTÄ NÄMÄ OHJEET

Akkutyyppi

Näitä akkuja voidaan käyttää:

Akku	(kg)
DCB546	1,08
DCB547	1,46
DCB548	1,46
DCB549	2,12

Katso lisätietoja kohdasta akun/laturin käyttöohjeesta.

Pakkauksen sisältö

Pakkauksen DCMBBL800 sisältö:

1 Reppupuhallin
1 Putki
1 Keskitin
1 Käyttöohje

HUOMAA: Akut, laturit ja pakkaukset eivät kuulu N-malliin. Akut ja laturit eivät kuulu NT-malliin.

- *Tarkista laite, osat ja lisävarusteet kuljetusvaurioiden varalta.*
- *Lue tämä käyttöohje huolellisesti ennen laitteen käyttämistä.*

Työkalun merkinnät

Seuraavat kuvakkeet näkyvät työkalussa:

Käyttäjän tulee lukea ja ymmärtää käyttöohjeet ennen tämän tuotteen käyttöä.

Käyttäjän tulee käyttää asianmukaisia suojalaseja.

Käyttäjän tulee käyttää asianmukaisia kuulonsuojaimia.

Älä käytä työkalua sateessa tai erittäin kosteissa olosuhteissa tai jätä sitä ulos sateeseen.

LWA 102 dB

Direktiivin 2000/14/EY mukainen taattu ääniteho.

- Varoitus – vaaratilanteita voi ilmetä.
- Pidä sivulliset loitolla.
- Kytke työkalu pois päältä. Irrota akku työkalusta ennen kuin teet mitään huoltotoimenpiteitä.

Päivämääräkoodin paikka (Kuva [Fig.] N)

Valmistuspäivämääräkoodi **28** koostuu 4-numeroisesta vuodesta, jota seuraa 2-numeroinen viikko ja 2-numeroinen tehdaskoodi.

Kuvaus (Kuva A)

⚠ ***VAROITUS:*** *Älä tee laitteen tai sen osiin mitään muutoksia. Muutoin voi aiheutua omaisuus- tai henkilövahinkoja.*

1 Ohjausvipu
2 Nopeussäädin
3 Nopeuden lukituspainike
4 Kaapeli
5 Konepää
6 Ilmanottoaukko
7 Letku
8 Putken kiinnike
9 Tarrahihna
10 Ohjausputki
11 Ohjausvivun lukitusvipu
12 Puhallinputki
13 Keskitin
14 Nopeuden säätöpainike
15 Varaustilan ilmaisin
16 Nopeuden ilmaisin
17 Nopeuden lukituksen merkkivalo
18 Reppu
19 Repun kahva
20 Putken säilytystila
21 Olkavaljaat
22 Vyötäröhihna
23 Rintahihna
24 Akkuliitännät

Käyttötarkoitus

Tämä reppupuhallin on tarkoitettu ammattimaiseen puhaltamiseen.

ÄLÄ käytä kosteissa olosuhteissa tai jos laitteen lähellä on syttyviä nesteitä, kaasuja tai palavia hienojakoisia pölyjä.

PIDÄ työkalu lasten ulottumattomissa. Kokemattomat henkilöt saavat käyttää tätä laitetta vain valvotusti.

- **Staattiset iskut ovat mahdollisia kuivilla alueilla tai kun ilman suhteellinen kosteus on alhainen.** Tämä on vain ohimenevää eikä se vaikuta tuotteen tehoon. Staattisten iskujen esiintyvyyden vähentämiseksi käyttöä tulee välttää, kun kosteus on alhainen.
- Tämä tuote ei ole tarkoitettu henkilöiden (mukaan lukien lapset) käytettäväksi, joiden fyysiset, sensoriset tai henkiset kyvyt tai kokemus ja/tai tietämys tai taidot ovat rajalliset. Heidän turvallisuudestaan tulee huolehtia heistä vastuussa oleva henkilö. Lapsia ei koskaan saa jättää yksin tämän tuotteen kanssa.

Puhaltimen poistaminen pakkauksesta (Kuva A)

Konepää 5 ja ohjausputki 10 on liitetty kaapelilla 4 toimittaessa. Jos yrität vetää toista puolta laatikosta ilman toista, kaapeli voi vaurioitua 4.

1. Tartu repun kahvaan 19 ja ohjausputkeen 10 ja poista ne pakkauksesta samalla kertaa.
2. Poista loputkin osat pakkauksesta ja kokoa ne alla annettuja ohjeita noudattaen.

KOKOAMINEN JA SÄÄTÄMINEN

⚠ ***VAARA: Vakavan henkilövahinkovaaran välttämiseksi laite tulee kytkeä pois päältä ja akut irrottaa ennen laitteen säätämistä tai liitososien tai lisävarusteiden poistamista/asentamista.*** *Tahaton käynnistyminen voi johtaa henkilövahinkoihin.*

Akkujen asentaminen ja poistaminen (Kuva B)

Puhallin voi toimia yhdellä, täyteen ladatulla akulla, mutta sitä ei suositella, koska se lyhentää käyttöaikaa ja heikentää laitteen suorituskykyä. Käytä kahta kapasiteetiltaan samanlaista akkua, jos mahdollista.

HUOMAA: Parhaiden tuloksien saavuttamiseksi on varmistettava, että akut 25 on ladattu täyteen.

HUOMAA: Kun käytössä on vain yksi akku 25, puhallin ei toimi turbotilassa 43.

Akkujen asentaminen

1. Liu'uta akku akkuliitäntään 24, kunnes kuulet napsahduksen. Toista toimenpide toisen akun kohdalla.

HUOMAA: Varmista, että molemmat akut 25 ovat kokonaan paikoillaan ja lukittu paikoilleen ennen puhaltimen käynnistämistä.

Akkujen poistaminen

1. Paina akun vapautuspainikkeita 26 akuissa 25 ja vedä akut 25 irti akkuliitännöistä 24.

Puhaltimen kokoaminen (Kuva A–D)

⚠ ***VAROITUS:*** *Älä käytä puhallinta, jos putket eivät ole oikein paikoillaan. Älä koskaan kurottele koteloon putken reiän kautta.*

⚠ ***VAROITUS:*** *Poista aina akut ennen kuin jätät puhaltimen ilman valvontaa tai kun varastoit puhaltimen tai tarkastat, säädät, puhdistat tai käsittelet puhallinta.*

Ohjausputken kiinnittäminen letkuun (Kuva A, C)

1. Aseta putken kiinnitin 8 letkuun 7 niin, että pulttikokoonpano 29 on letkun alapuolella kuvan C mukaisesti.
2. Aseta putken holkki 30 ohjausputken 10 päässä letkun päähän 7 kuvan C mukaisesti.
3. Aseta putken kiinnitin 8 niin, että se on letkun 7 ympärillä kohdassa, jossa se menee limittäin putken holkin 30 kanssa.
4. Aseta ja kierrä kiinnitysruuvi 31 pulttikokoonpanoon 29.
5. Kiristä ristipäisellä ruuvimeisselillä (ei kuulu pakkaukseen) kiinnitysruuvia 31, kunnes putken kiinnike 8 pitää letkun 7 paikoillaan putken holkissa 30 ja ohjausputkessa 10.

HUOMAA: Älä kiristä liikaa. Kiinnikkeen liiallinen kiristäminen voi vahingoittaa kiinnitintä ja rajoittaa ohjausputken liikettä.

6. Kiinnitä kaapeli 4 työntämällä sen kaapelipidikkeeseen 32 putken kiinnikkeessä 8 kuvan C mukaisesti.

Puhallinputken kiinnittäminen ohjausputkeen (Kuva D)

1. Kiinnitä puhallinputki 12 ohjausputkeen 10, kohdista kieleke 33 ohjausputken 10 alaosassa syvennykseen 34, joka on puhallinputken aukon alaosassa kuvan D mukaisesti.
2. Paina puhallinputki 12 ohjausputkeen 10, kunnes molemmat putken lukitukset 35 kytkeytyvät puhallinputkeen 12 ja kuulet äänimerkin.
3. Vedä puhallinputkea 12 varmistaaksesi, että se on hyvin paikoillaan.

Keskittimen asentaminen (Kuva E)

⚠ ***VAROITUS:*** *Poista aina akut ennen kuin jätät puhaltimen ilman valvontaa tai kun varastoit puhaltimen tai tarkastat, säädät, puhdistat, huollat tai käsittelet puhallinta tai irrotat/asennat lisävarusteita tai lisäosia.*

Keskitin 13 lisää ilmavirtauksen nopeutta. Se helpottaa pinttyneiden roskien, kuten märkien lehtien, poistamista. Keskitin 13 voi myös kohdistaa ilmavirtauksen pienempään tilaan.

1. Aseta keskitin 13 puhallinputkella 12 kuvan E mukaisesti.
2. Kohdista lukituskielekkeet 36 puhallinputkeen 12, niin että lukitusaukot 37 ovat keskittimessä 13 ja liu'uta keskitin 13 puhallinputkeen 12.
3. Liu'uta ja käännä keskitintä 13 myötäpäivään puhallinputkeen 12, kunnes kuulet napsahduksen. Vedä keskittimestä 13 varmistaaksesi, että se on hyvin paikoillaan.
4. Poista keskitin 13 kääntämällä ja liu'uttamalla keskitintä 13 vastapäivään puhallinputkesta 12 poispäin.

Repun asentaminen ja poistaminen (Kuva A, F–H)

⚠ ***VAROITUS:*** *Älä käytä useita valjaita samanaikaisesti. Kun käytät olkavaljaita, mikään muu puettava asuste ei saa häiritä olkavaljaiden irrottamista ja poistamista.*

⚠ ***HUOMIO:*** *Kääntyessä tai kumartuessa repun asentoa voi muuttua selässäsi.*

1. Tartu olkavaljaisiin 21 ja liu'uta käsivarret olkavaljaiden läpi varmistaen, että molemmat ovat olkapäissä kuvan F mukaisesti.

HUOMAA: Varmista, että reppu 18 on asetettu selkään.

2. Sulje vyötäröhihna 22 ja rintahihna 23. Kiristä olkahihna 38, ylempi olkahihna 39, rintahihna 23 ja vyötäröhihnat 22, kunnes ne ovat hyvin kehoa vasten kuvan F–H mukaisesti.
3. Poista reppu 18, irrota rintahihnan solki 23 ja vyötäröhihna 22. Löysää olkahihnat 38 ja ylemmät olkahihnat 39. Vedä kätesi kunkin olkavaljaan 21 läpi ja laske reppu 18 varoen tasaiselle alustalle.

Ohjausvivun asennon säätäminen (Kuva I)

1. Vedä ohjausvivun lukitusvipu 11 alas ohjausvivun 1 asennon vapauttamiseksi.
2. Liu'uta ohjausvipua 1 ylös ja alas ohjausputkessa 10, kunnes se on miellyttävässä käyttöasennossa kuvan I mukaisesti.
3. Palauta ohjausvivun lukitusvipu 11 lukittuun asentoon ohjausvivun 1 lukitsemiseksi paikoilleen.

Lukitusvivun kireyden säätäminen (Kuva J)

Ohjausvivun lukitusvivun ruuvi 40 on asetettu oletuskireyteen, mutta ajan myötä ja jatkuvassa käytössä ruuvi voi löystyä ja sen säätäminen on tarpeen.

HUOMAA: Ohjausvivun lukitusvipu 11 voi avautua tai sulkeutua säätämisen yhteydessä.

1. Voit säätää ohjausvivun lukitusvivun 11 kireyttä ristipäisellä ruuvimeisselillä (ei kuulu pakkaukseen):

- Kiristä se kiertämällä ohjausvivun lukitusvivun ruuvia 40 myötäpäivään ja testaamalla oikea kireys.
- Löysää kiertämällä ohjausvivun lukitusvivun ruuvia 40 vastapäivään ja testaamalla oikea kireys.

KÄYTTÖ

⚠ ***VAARA: Vakavan henkilövahinkovaaran välttämiseksi laite tulee kytkeä pois päältä ja akut irrottaa ennen laitteen säätämistä tai liitososien tai lisävarusteiden poistamista/asentamista.*** *Tahaton käynnistyminen voi johtaa henkilövahinkoihin.*

⚠ ***VAROITUS:*** *Älä käytä puhallinta, jos putket eivät ole oikein paikoillaan. Älä koskaan kurottele koteloon putken reiän kautta.*

⚠ ***VAROITUS:*** *Käytä aina suojalaseja. Käytä aina hengityssuojainta. Käytä aina kuulonsuojaimia. Kumisten suojakäsineiden ja tukevien jalkineiden käyttöä suositellaan ulkona työskennellessä. Pidä pitkät hiukset ja löysät vaatteet pois aukoista ja liikkuvista osista.*

⚠ ***VAROITUS:*** *Leikkausvaara. Kun sammutat työkalun, odota 10 sekuntia puhaltimen pysähtymistä ennen kuin poistat puhallinputket.*

- Varmista aina, että puhallin on kytketty pois päältä ja akku on irrotettu, kun:

- jätät puhaltimen ilman valvontaa
- selvität tukosta
- tarkastat, säädät, puhdistat tai huollat puhallinta.

- Käytä puhallinta vain päivänvalossa tai hyvin valaistulla alueella.

Oikeaoppinen käsien asento (Kuva K)

⚠ ***VAROITUS:*** *Vähentääksesi vakavien henkilövaurioiden riskiä, käytä **AINA** käsien oikeaoppista asentoa kuvan osoittamalla tavalla.*

⚠ ***VAROITUS:*** *Vähentääksesi vakavien henkilövaurioiden riskiä, tartu laitteeseen **AINA** tukevasti varautuen äkillisiin reaktioihin.*

Käsien oikea asento tarkoittaa toisen käden pitämistä ohjausvivussa 1.

Käynnistäminen (Kuva A, K, L)

⚠ ***VAROITUS:*** *Pidä työkalusta kiinni tukevasti käynnistäessäsi laitteen.*

⚠ ***HUOMIO:*** *Älä suuntaa laitteen poistoaukkoa käyttäjään, sivullisiin tai eläimiin päin.*

⚠ ***HUOMIO:*** *Käytä aina suojalaseja sekä kuulonsuojaimia. Käytä hengityssuojaa, jos käyttöympäristössä on pölyä. Suojakäsineiden, pitkien housujen ja tukevien jalkineiden käyttö on suositeltavaa. Pidä pitkät hiukset ja löysät vaatteet pois aukoista ja liikkuvista osista.*

1. Kytke puhallin päälle painamalla säädettävää nopeuskytkintä 2. Puhallin käy sitä suuremmalla nopeudella, mitä enemmän vipua painetaan.
2. Vapauta säädettävä nopeuskytkin 2 puhaltimen pysäyttämiseksi.

HUOMAA: Voit sammuttaa puhaltimen painamalla ja pitämällä alhaalla nopeuden säätöpainiketta 14 kuvan L mukaisesti, tai puhallin sammuu automaattisesti 20 sekunnin käyttämättömän jakson jälkeen.

3. Lukitse puhallin haluamaasi tehotasoon painamalla säädettävä nopeuskytkin 2 haluamaasi tehotasoon ja painamalla ja vapauttamalla sitten nopeuden lukituspainike 3 , vapauta sitten säädettävä nopeuskytkin 2 kuvan K mukaisesti. Voit avata asetetun nopeuden ja pysäyttää puhaltimen painamalla liipaisukytkintä 2 tai nopeuden lukituspainiketta 3 ja vapauttamalla sen.

Varaustilan merkkivalo (Kuvat A, L)

DCMBBL800 sisältää varaustilan merkkivalon 15. Se näyttää akun varaustilan käytön aikana. Se ei osoita laitteen toiminnallisuutta ja se voi vaihdella tuoteosien, lämpötilan ja loppukäyttäjän käytön mukaan.

- Varaustilan LED-merkkivalot 15 syttyvät ilmaisten akun varaustilan prosentteina.
- Kun kaikki varaustilan LED-merkkivalot 15 syttyvät, akku on ladattu täyteen.
- Kun varaustilan LED-merkkivalo 15 syttyy, varaustaso on alhainen ja akun tyhjentyessä kokonaan se alkaa vilkkua. Poista akku ja lataa se.

Varaustilan LED-merkkivalon tila

	VARAUSTASO	LATAUKSEN LED-MERKKIVALON VÄRI
	100–75 %	Valkoinen
	50–75 %	Valkoinen
	20–50 %	Valkoinen
	≤ 20 %	Valkoinen
	Alhaisen akkuvirran sammutus	Valkoinen ja vilkkuva.
	Akku on liian kuuma	Kaikki neljä, punainen ja vilkkuva.

Puhaltimen nopeuden säätäminen (Kuva K, L)

DCMBBL800 sisältää nopeuden ilmaisimen 16. Nopeuden ilmaisin 16 näyttää valitun puhaltimen nopeuden. Laitteessa on kolme nopeusasetuksen LED-merkkivaloa, ECO-tila 41, vakiotila 42 ja turbotila 43. Nopeuden ilmaisin 16 auttaa optimoimaan laitteen suorituskyvyn ja käyttöajan kuhunkin työhön.

1. Voit asettaa puhaltimen nopeuden kytkemällä puhaltimen päälle säädettävää nopeuskytkintä 2 lyhyesti painamalla.
2. Paina työkalun kahvassa olevaa nopeuden säätöpainiketta 14, kunnes haluamasi nopeuden LED-valo syttyy.

HUOMAA: Puhallin on oletuksena ECO-tilassa 41 .

3. Valitse ECO-tila 41 tai vakiotilan 42 nopeus useimmissa puhallustarpeissa.

HUOMAA: Käyttöaika on pitempi.

4. Valitse turbotila 43 raskaiden roskien poistamiseen.

HUOMAA: Käyttöaika lyhenee.

HUOMAA: Kun käytössä on vain yksi akku 25, puhallin ei toimi turbotilassa 43.

Nopeusasetusten LED-valojen värit

	NOPEUS	NOPEUSASETUKSEN LED-MERKKIVALON VÄRI
— 41	ECO-tila	Valkoinen
— 42	Vakiotila	Valkoinen
— 43	Turbotila	Valkoinen

Nopeuden lukitus (Kuva K, L)

Laitteessa DCMBBL800 on nopeuden lukituspainike 3 jatkuvaa käyttöä varten ilman, että säädettävää nopeuskytkintä 2 tulee pitää alhaalla.

1. Paina säädettävä nopeuskytkin 2 haluamaasi asetukseen.
2. Lukitse puhallin haluamaasi tehotasoon, paina nopeuden lukituspainiketta 3 ja vapauta säädettävä nopeuskytkin 2. Vapauta nopeuden lukituspainike 3. DCMBBL800 säilyttää automaattisesti haluamasi tehotason.
3. Nopeuden lukituksen merkkivalo 17 syttyy.
4. Voit lopettaa nopeuden lukitustilan painamalla säädettävä nopeuskytkintä 2 tai painamalla nopeuden lukituspainiketta 3. Nopeuden lukituksen merkkivalo 17 sammuu. Säädettävä nopeuskytkin 2 säätää nyt laitetta.

Käyttö (Kuva B, K, M)

⚠ ***VAROITUS:*** *Puhallin on tarkoitettu käytettäväksi vain maanpinnan tasolla, eikä sitä saa käyttää tikkailla tai muulla epävakaalla alustalla.*

⚠ ***HUOMIO:*** *Älä suuntaa laitteen poistoaukkoa käyttäjään, sivullisiin tai eläimiin päin.*

1. Asenna akut 25 akkuliitäntöihin 24.
2. Aseta reppu 18 selkään ja säädä valjaat sopivan tiukalle.
3. Kytke puhallin päälle ja pidä ohjausvipua 1 yhdellä kädellä kuvan K mukaisesti.
4. Aseta puhallinputki 12 useiden senttimetrien korkeudelle maasta ja etene hitaasti lakaisevalla liikkeellä sivulta toiselle pitäen roska-/lehtikertymän edessäsi kuvan M mukaisesti.

HUOLTO

Sähkötyökalusi on suunniteltu käytettäväksi pitkään ja edellyttämään vain vähän kunnossapitoa. Oikea käsittely ja säännöllinen puhdistus varmistavat laitteen ongelmattoman toiminnan.

⚠ ***VAROITUS: Vakavan henkilövahinkovaaran välttämiseksi laite tulee kytkeä pois päältä ja akku irrottaa ennen säätämistä tai varusteiden irrottamista tai asentamista.*** *Tahaton käynnistyminen voi johtaa henkilövahinkoihin.*

Laturia tai akkua ei voida huoltaa.

Katso huoltokeskuksen yhteystiedot tämän oppaan takasivulta tai osoitteesta **www.2helpU.com**.

Tukoksien poistaminen

Jos DCMBBL800 ilmanottoaukossa 6 on tukos:

1. Kytke työkalu pois päältä ja irrota akut.
2. Tarkista ilmanottoaukko 6 roskien varalta ja poista irtonaiset roskat.
3. Jos puhaltimessa on roskia, kohdista ilmanottoaukko 6 maahan ja ravista roskat kevyesti pois.

Voiteleminen

Tätä sähkötyökalua ei tarvitse voidella.

Puhdistaminen

⚠ ***VAROITUS:*** *Sähköiskun vaara ja mekaaninen vaara. Poista akku ennen puhdistamista.*

⚠ ***VAROITUS:*** *Pidä sähkölaite ja tuuletusaukot aina puhtaina varmistaaksesi turvallisen ja tehokkaan toiminnan.*

⚠ ***VAROITUS:*** *Älä koskaan puhdista muita kuin metallipintoja liuottimien tai muiden voimakkaiden kemikaalien avulla. Nämä kemikaalit voivat heikentää näissä osissa käytettyjä materiaaleja. Käytä vain vedellä ja miedolla pesuaineella kostutettua kangasta. Älä päästä mitään nestettä työkalun sisään. Älä upota mitään työkalun osaa nesteeseen.*

Tuuletusaukot voidaan puhdistaa kuivalla, pehmeällä ei-metallisella harjalla ja/tai sopivalla pölynimurilla. Älä käytä vettä tai puhdistusaineita. Käytä hyväksyttyjä suojalaseja ja hyväksyttyä hengityssuojaa.

Kuljetus ja varastointi (Kuva A, N)

⚠ ***HUOMIO:*** *Jotta laitteen tahaton käynnistyminen vältettäisiin, akut/paristot tulee poistaa työkalun kuljettamisen ajaksi!*

⚠ ***HUOMIO:*** *Vältä altistumista sateelle tai muulle nesteelle, jos tuotetta säilytetään ulkona tai ajoneuvossa tai jos sitä kuljetetaan avoimessa ajoneuvossa.*

- Säilytä aina DCMBBL800 akut irrotettuina.
- SÄILYTÄ SISÄTILASSA. Säilytä kuivassa ja suojatussa paikassa nolla-astetta korkeammassa lämpötilassa.
- Reppua ja putkikokoonpanoa voidaan säilyttää pysty- tai vaakasuunnassa. Älä aseta mitään esineitä laitteen päälle.
- Putki 12 voidaan kiinnittää repun runkoon tarrahihnalla 9. Kiinnitä tarrahihnan irtonainen pää putken säilytystilan 20 läpi repun rungossa kuvan N mukaisesti. Varmista, että putki on kiinnitetty ennen kuin jätät sen ilman valvontaa mahdollisen kompastumisvaaran välttämiseksi.
- Kuljeta laitetta DCMBBL800 aina repun kahvasta 19.

Valinnaiset lisävarusteet

⚠ ***VAROITUS:*** *Koska muita kuin DEWALTlisävarusteita ei ole testattu tämän työkalun kanssa, niiden käyttäminen tässä työkalussa voi olla vaarallista. Henkilövahinkovaaran välttämiseksi tässä tuotteessa saa käyttää vain DEWALT-yhtiön suosittelemia lisävarusteita.*

Saat lisätietoja sopivista lisävarusteista jälleenmyyjältäsi.

Ympäristön suojeleminen

Tuotteet/akut ovat kierrätettäviä, mutta jos niissä on rastitetun roskakorin merkki, niitä ei saa hävittää tavallisen kotitalousjätteen mukana. Anna paristojen tyhjentyä kokonaan ja lajittele ne. Irrota mahdolliset valonlähteet tuotteesta, jos mahdollista. Käyttäjän vastuulla on poistaa henkilötiedot tuotteesta. Vie jätteet sitten viralliseen keräyspisteeseen tai vastaavalle jälleenmyyjälle, joka ottaa ne usein vastaan ilmaiseksi. Pakkaukset tulee hävittää merkityn materiaalikoodin perusteella. Käyttö- ja turvallisuusohjeet tulee hävittää vasta sitten, kun kyseessä oleva tuote on poistettu käytöstä.

Pyydä paikalliselta viranomaiselta lisätietoa jätehuollosta. Lisätietoa on saatavilla osoitteessa **www.2helpU.com** ja skannaamalla yllä oleva QR-koodi.

54 V LÖVBLÅSARE MED RYGGSÄCK DCMBBL800

Dokument som finns tillgängliga online

www.2helpU.com/DoC/ or
www.2helpU.com/DoC/index/xxx*

*För direkt åtkomst, ersätt "xxx" med produktens modellnummer som anges på produktens märkskylt eller förpackning.

- Bruksanvisning
- Försäkran om överensstämmelse (DoC)
- Produktens emissionsdata (PED): Information om buller, vibrationer och damm (gäller inte alla produkter)

VARNING: Läs alla säkerhetsvarningar, instruktioner, illustrationer och specifikationer i den här handboken, inklusive batteri- och laddaravsnitten som finns i en originalverktygsmanual eller den separata manualen för batterier och laddare.

Handböcker kan erhållas genom att kontakta kundtjänst (se baksidan av denna handbok).

Tekniska data

		DCMBBL800
Spänning	V_{DC}	54
Typ		1
Batterityp		Li-jon
Lufthastighet	km/h	257
Luftvolym	m^3/min	24,2
Vikt (utan batteri)	kg	8,9

Definitioner: Säkerhetsriktlinjer

Nedanstående definitioner beskriver allvarlighetsnivån för varje signalord. Var god läs handboken och uppmärksamma dessa symboler.

FARA: *Indikerar en omedelbart riskfylld situation som, om den inte undviks,* ***kommer att*** *resultera i* ***dödsfall eller allvarlig personskada****.*

VARNING: *Indikerar en potentiellt riskfylld situation som, om den inte undviks,* ***skulle kunna*** *resultera i* ***dödsfall eller allvarlig personskada****.*

SE UPP: *Indikerar en potentiellt riskfylld situation som, om den inte undviks,* ***kan*** *resultera i* ***mindre eller medelmåttig personskada****.*

OBSERVERA: *Anger en praxis som* ***inte är relaterad till personskada*** *som, om den inte undviks,* ***skulle kunna*** *resultera i* ***egendomsskada****.*

Anger risk för elektrisk stöt.

Anger risk för eldsvåda.

SÄKERHETSVARNINGAR, ALLMÄNT ELVERKTYG

VARNING: Läs alla säkerhetsvarningar, instruktioner, illustrationer och specifikationer som levereras med detta elverktyg. *Underlåtenhet att läsa alla instruktioner som listas här nedan kan resultera i elektrisk stöt, eldsvåda och/eller allvarlig personskada.*

SPARA ALLA VARNINGAR OCH INSTRUKTIONER FÖR FRAMTIDA REFERENS

Termen "elverktyg" i varningarna syftar på ditt starkströmsdrivna (sladdanslutna) elverktyg eller batteridrivna (sladdlösa) elverktyg.

1) Säkerhet på Arbetsområdet

a) ***Håll arbetsområdet rent och ordentligt upplyst.*** *Belamrade eller mörka områden inbjuder till olyckor.*

b) ***Använd inte elektriska verktyg i explosiva atmosfärer, såsom i närvaron av lättantändliga vätskor, gaser eller damm.*** *Elektriska verktyg ge upphov till gnistor som kan antända dammet eller ångorna.*

c) ***Håll barn och åskådare borta meda du arbetar med ett elverktyg.*** *Distraktioner kan göra att du förlorar kontrollen.*

2) Elektrisk Säkerhet

a) ***Kontakterna till elverktyget måste matcha uttaget. Modifiera aldrig kontakten på något sätt. Använd inte några adapterpluggar med jordanslutna (jordade) elektriska verktyg.*** *Omodifierade kontakter och matchande uttag minskar risken för elektrisk stöt.*

b) ***Undvik kroppskontakt med jordanslutna eller jordade ytor såsom rör, värmeelement, spisar och kylskåp.*** *Det finns en ökad risk för elektrisk chock om din kropp är jordansluten eller jordad.*

c) ***Utsätt inte elektriska verktyg för regn eller våta förhållanden.*** *Vatten som kommer in i ett elverktyg ökar risken för elektrisk stöt.*

d) ***Missbruka inte sladden. Använd aldrig sladden till att bära, dra eller koppla bort elverktyget från strömmen. Håll sladden borta från värme, olja, skarpa kanter eller rörliga delar.*** *Skadade eller tilltrasslade sladdar ökar risken för elektrisk stöt.*

e) ***När du arbetar med ett elverktyg utomhus, använd en förlängningssladd som passar för utomhusanvändning.*** *Användning av en sladd som passar för utomhusanvändning minskar risken för elektrisk stöt.*

f) ***Om arbete med ett elverktyg i en fuktig lokal är oundvikligt, använd ett uttag som är skyddat med jordfelsbrytare (RCD).*** *Användning av en RCD minskar risken för elektrisk stöt.*

3) Personlig Säkerhet

a) ***Var vaksam, ha koll på vad du gör och använd sunt förnuft när du arbetar med ett elverktyg. Använd inte ett elverktyg när du är trött eller påverkad av droger, alkohol eller medicinering.*** *Ett ögonblicks ouppmärksamhet när du arbetar med elektriska verktyg kan resultera i allvarlig personskada.*

b) ***Använd personlig skyddsutrustning. Bär alltid ögonskydd.*** *Skyddsutrustning såsom dammfilterskydd, halksäkra säkerhetsskor, skyddshjälm eller hörselskydd som används för lämpliga förhållanden minskar personskador.*

c) ***Förebygg oavsiktlig igångsättning. Se till att strömbrytaren är i frånläge innan du ansluter till strömkällan och/eller batteripaketet, plockar upp eller bär verktyget.*** *Att bära elektriska verktyg med ditt finger på strömbrytaren eller att strömsätta elektriska verktyg som har strömbrytaren på är att invitera olyckor.*

d) ***Avlägsna eventuell justeringsnyckel eller skiftnyckel innan du sätter på elverktyget.*** *En skiftnyckel eller en nyckel*

som sitter kvar på en roterande del av elverktyget kan resultera i personskada.

e) ***Böj dig inte för långt. Bibehåll alltid ordentligt fotfäste och balans.*** *Detta möjliggör bättre kontroll av elverktyget i oväntade situationer.*

f) ***Klä dig ändamålsenligt. Bär inte lösa kläder eller smycken. Håll hår och kläder borta från delar i rörelse.*** *Lösa kläder, smycken eller långt hår kan fastna i delar i rörelse.*

g) ***Om det finns anordningar för anslutning av apparater för dammutrensning och insamling, se till att dessa är anslutna och används på ett korrekt sätt.*** *Användning av dammuppsamling kan minska damm-relaterade faror.*

h) ***Bli inte vårdslös och ignorera inte säkerhetsprinciperna trots att du är van att använda verktyg.*** *Vårdslöst handlande kan leda till allvarlig kroppsskada på en bråkdel av en sekund.*

4) Användning och Skötsel av Elverktyg

a) ***Tvinga inte elverktyget. Använd det korrekta elverktyget för din tillämpning.*** *Det korrekta elverktyget gör arbetet bättre och säkrare vid den hastighet för vilket det konstruerades.*

b) ***Använd inte elverktyget om strömbrytaren inte sätter på och stänger av det.*** *Ett elverktyg som inte kan kontrolleras med strömbrytaren är farligt och måste repareras.*

c) ***Dra ur kontakten från strömkällan och/eller batteripaketet, om det är löstagbart, från elverktyget innan du gör några justeringar, byter tillbehör eller lägger elverktygen i förvaring.*** *Sådana förebyggande säkerhetsåtgärder minskar risken att oavsiktligt starta elverktyget.*

d) ***Förvara elektriska verktyg som inte används utom räckhåll för barn, och låt inte personer som är obekanta med elverktyget eller med dessa instruktioner använda elverktyget. Elektriska verktyg är farliga i händerna på outFig.****ade användare.*

e) ***Underhåll elektriska verktyg. Kontrollera för feljustering eller om rörliga delar har fastnat, bristning hos delar och andra eventuella förhållanden som kan komma att påverka elverktygets funktion. Om det är skadat, se till att elverktyget blir reparerat före användning.*** *Många olyckor orsakas av dåligt underhållna elektriska verktyg.*

f) ***Håll kapningsverktyg vassa och rena.*** *Ordentligt underhållna kapningsverktyg med vassa sågkanter är mindre sannolika att fastna och är lättare att kontrollera.*

g) ***Använd elverktyget, tillbehören och verktygssatserna, etc. i enlighet med dessa instruktioner, och ta hänsyn till arbetsförhållandena och det arbete som ska utföras.*** *Användningen av elverktyget för andra verksamheter än de som det är avsett för skulle kunna resultera i en farlig situation.*

h) ***Se till att handtagen och greppytorna är torra och fria från olja och fett.*** *Hala handtag och greppytor förhindrar säker hantering och kontroll av verktyget i oväntade situationer.*

5) Användning och Skötsel av Batteridrivna Verktyg

a) ***Ladda endast med den laddare som är specificerad av tillverkaren.*** *En laddare som passar till en typ av batteripaket kan ge upphov till brandfara när den används tillsammans med ett annat batteripaket.*

b) ***Använd elverktygen enbart med därtill avsedda batteripaket.*** *Användning av andra batteripaket kan ge upphov till skaderisk och eldsvåda.*

c) ***När batteripaketet inte används, håll det borta från andra metallföremål, såsom gem, mynt, nycklar, spikar, skruvar eller andra små metallföremål som kan skapa en förbindelse från ena polen till den andra.*** *Kortslutning av batteripolerna kan ge upphov till brännskador eller eldsvåda.*

d) ***Under missbruksförhållanden kan vätska komma ut från batteriet, undvik kontakt med denna. Om kontakt oavsiktligt inträffar, spola med vatten. Om vätska kommer i kontakt med ögonen, uppsök medicinsk hjälp.*** *Vätska som kommer ut från batteriet kan ge upphov till irritation eller brännskador.*

e) ***Använd inte ett batteripaket eller ett verktyg som är defekt eller modifierat.*** *Defekta eller modifierade batterier kan fungera oförutsägbart och ge upphov till brand, explosion eller risk för kroppsskador.*

f) ***Utsätt inte batteripaketet eller verktyget för eld eller höga temperaturer.*** *Utsättande för eld eller temperaturer över 130 °C kan orsaka en explosion.*

g) ***Följ alla instruktioner gällande laddningen och ladda inte batteripaketet eller verktyget utanför det temperaturområde som anges i bruksanvisningen.*** *Att ladda på fel sätt eller utanför det angivna temperaturområdet kan skada batteriet och höjer brandrisken.*

6) Service

a) ***Se till att ditt elverktyg får service av en kvalificerad reparatör, som endast använder identiska ersättningsdelar.*** *Detta säkerställer att elverktygets säkerhet bibehålles.*

b) ***Gör aldrig service på skadade batteripaket.*** *Service av batteripaket bör endast genomföras av tillverkaren eller auktoriserade tjänsteleverantörer.*

Säkerhetsvarningar för lövblåsen

a) ***Använd inte lövblåsen under dåliga väderförhållanden, särskilt när det är risk för åska.*** *Detta minskar risken för åsknedslag.*

b) ***Använd ögonskydd och hörselskydd.*** *Lämplig skyddsutrustning minskar risken för personskador.*

c) ***Använd alltid halkfria och skyddande skor när du arbetar med lövblåsen. Använd inte lövblåsen när du är barfota eller bär öppna sandaler.*** *Detta minskar risken för skador på fötterna.*

d) ***Bär inte löst sittande kläder eller föremål som halsdukar, snören, kedjor, slipsar etc. som kan dras in i luftintagen. Bind upp eller täck långt hår för att se till att det inte dras in i luftintagen.*** *Om något av dessa föremål dras in i luftintagen kan det öka risken för personskador.*

e) ***Håll åskådare på avstånd när du använder lövblåsen.*** *Slängt skräp kan öka risken för personskador.*

f) ***Rikta aldrig blåsmunstycket i riktning mot människor eller husdjur eller i riktning mot fönster. Var extra försiktig när du blåser skräp nära fasta föremål, t.ex. träd, bilar och väggar som kan orsaka rikoschetter av skräp.*** *Föremål som slungas iväg kan skada egendom och öka risken för personskador.*

g) ***Använd inte lövblåsen för att blåsa något som brinner eller ryker, till exempel cigaretter, tändstickor eller het aska.*** *Dessa antändningskällor kan öka brandrisken.*

h) ***Rör inte lövblåsen medan den fortfarande är i rörelse. Stäng av maskinen och vänta tills fläkten stannar innan du tar bort någon del som kan ge åtkomst till fläkten.*** *Detta minskar risken för skador från rörliga delar.*

i) ***När du rensar material som har fastnat eller servar maskinen, se till att strömbrytaren är avstängd.*** *Oväntad aktivering av maskinen medan material som fastnat tas bort kan resultera i allvarliga personskador.*

j) ***Använd endast lövblåsen på marknivå och inte på stegar eller något instabilt stöd.***

k) ***Bär aldrig flera bältesselar eller flera axelselar samtidigt.***

l) ***När du bär sele, se till att inga andra bärbara föremål stör frigöringen och borttagningen av selen.***

m) ***Inspektera maskinen för skador om det verkar finnas alltför kraftiga vibrationer.***

VIKTIGA SÄKERHETSINSTRUKTIONER

LÄS ALLA INSTRUKTIONER INNAN ANVÄNDNING AV DENNA APPARAT

När du använder denna apparat bör grundläggande säkerhetsåtgärder alltid följas, inklusive följande:

⚠ ***VARNING!*** *För att minska risken för elektriska stötar och skador:*

- ***Lämna inte apparaten när den är ansluten till strömkällan.*** *Ta bort batteriet när det inte används och innan service.*
- ***Använd inte på våta ytor.*** *Utsätt den inte för regn. Förvara inomhus.*
- ***Låt inte apparaten användas som leksak.*** *Håll apparaten under noggrann uppsikt när den används av barn eller i närheten av barn. Använd endast för avsedda ändamål.*
- ***Använd ENDAST denna apparat såsom beskrivs i bruksanvisningen.*** *Använd endast rekommenderade tillsatser.*
- ***Använd inte apparaten om den visar tecken på funktionsfel på något sätt.*** *Om apparaten inte fungerar korrekt, har tappats, skadats, lämnats utomhus eller tappats i vatten, lämna den till ett servicecenter.*
- *Använd inte apparaten med våta händer.*
- ***Placera inga föremål i öppningarna på apparaten.*** *Använd inte apparaten om någon öppning är blockerad; håll öppningarna fria från damm, bomullsfibrer, hår och övrigt som kan minska luftflödet.*
- ***Håll hår, lösa kläder, fingrar och alla kroppsdelar borta från öppningar och rörliga delar.***
- ***Stäng av alla kontroller innan den kopplas bort från strömkällan.***
- ***Var extra försiktig vid rengöring i trappor.***

SPARA DESSA ANVISNINGAR

Ytterligare säkerhetsinstruktioner

⚠ ***VARNING!*** *Vid användning av en elektrisk apparat ska du alltid följa grundläggande säkerhetsåtgärder för att minska risken för brand, elektriska stötar och personskador, inklusive följande.*

⚠ ***VARNING!*** *Läs alla säkerhetsvarningar och alla instruktioner. Underlåtenhet att följa varningarna och instruktionerna kan leda till elektriska stötar, brand och/eller allvarliga personskador.*

⚠ ***VARNING!*** *Låt aldrig barn, personer med reducerad sensorisk eller mental kapacitet eller utan erfarenhet eller kunskap eller personer som är obekant med dessa instruktioner använda maskinen, lokala bestämmelser kan begränsa åldern hos operatören.*

För att minska risken för skador:

- ***Undvik oavsiktlig start.*** *Stäng av alla kontroller innan batteripaketet tas bort. Se till att strömbrytaren är låst eller står i avstängt läge innan du sätter i batteriet. Olyckor kan inträffa om du bär apparaten med fingret på strömbrytaren eller batteriet sätts i enheten med avtryckaren påslagen.*
- ***Undvik farliga miljöförhållanden –*** *Använd inte elektriska enheter på fuktiga eller våta platser. Använd inte enheten i regn.*
- ***ANVÄND SÄKERHETSUTRUSTNING.*** *Använd alltid skyddsglasögon och hörselskydd. Använd en filtermask vid arbete i dammiga miljöer. Halkfria skyddsskor måste användas under lämpliga förhållanden.*
- ***Använd rätt enhet*** *– Använd inte denna enhet för jobb som den inte är avsedd för.*
- ***Inspektera området*** *innan enheten används. Avlägsna allt skräp och hårda föremål som stenar, glas, tråd etc. som kan rikoschettera, kastas iväg eller på annat sätt orsaka personskador under drift.*
- ***Använd endast enligt beskrivningen i denna bruksanvisning.***
- ***Håll barn, kringstående och djur på minst 10 meters (30 fot) avstånd*** *från arbetsområdet när du startar eller använder enheten.*
- ***Underhåll enheten noga****. Håll enheten ren för bästa och säkraste prestanda. Följ instruktionerna för korrekt underhåll.*
- ***Var uppmärksam –*** *Ha koll på vad du gör. Använd sunt förnuft. Använd inte enheten när du är trött.*
- ***Ha inte*** *lövblåsens utblåsning i närheten av ögon eller öron under arbetet.*
- ***Använd inte*** *maskinen i närheten av andra människor, främst barn eller husdjur.*
- ***Rör inte*** *rörliga farliga delar innan maskinen har kopplats bort från batteriets och vänta tills alla farliga rörliga delar har stannat helt och hållet.*
- *Om maskinen börjar vibrera på ett onormalt sätt, ta bort batteriets och kontrollera omedelbart.*
- ***Försök inte*** *rensa igensättningar från enheten utan att först ta bort batteriets.*
- ***Sänk inte*** *ned någon del av enheten i vätska.*
- ***Använd inte enheten om strömbrytaren inte kan slås på eller stängas av.*** *En enhet som inte kan kontrolleras av strömbrytaren är farlig och måste repareras.*
- ***Låt inte*** *skräp dras in i lövblåsens luftintag.*
- ***Rikta inte*** *utsläppet mot dig själv, andra personer eller husdjur.*
- ***Använd inte*** *blåsaren för att blåsa explosivt damm eller i områden där luften innehåller explosivt damm såsom kol, spannmål eller andra brännbara material.*
- ***Försök inte att reparera lövblåsen.*** *För att garantera produktens säkerhet och tillförlitlighet ska endast reparationer, underhåll och justeringar utföras av ett auktoriserat servicecenter.*
- ***Använd inte lövblåsen i en gashaltig eller explosiv miljö.*** *Motorer i dessa enheter avger normalt gnistor och gnistorna kan antända ångor.*
- ***Sträck dig inte för långt.*** *Ha ordentligt fotfäste och balans hela tiden.*
- ***Lämna aldrig lövblåsen obevakad när den är igång.*** *Stänga av.*
- ***Ta bort batteriets*** *innan du ansluter röret.*
- ***Förvara enheter som inte används.*** *När det inte används ska enheten förvaras på en torr, en hög eller låst plats utom räckhåll för barn.*
- ***Instruktioner om kompatibla batterier och laddare är inkluderade som referens i denna manual.*** *Läs igenom alla*

instruktionsmanualer som medföljer batteripaketet eller laddaren. Läs igenom varningsmarkeringar på laddaren och batteripaketen.

- ***Koppla bort batteripaketen från lövblåsen innan du gör några justeringar, byter tillbehör, utför service, flyttar eller förvarar enheten.*** *Sådana förebyggande åtgärder minskar risken för oavsiktlig start av apparaten.*
- ***Använd inte apparaten om den inte fungerar som den ska eller om den har tappats, skadats, lämnats utomhus eller tappats i vatten. Lämna den till ett servicecenter.***

SPARA DESSA ANVISNINGAR

Kvarstående risker

Trots tillämpning av de relevanta säkerhetsbestämmelserna och användning av säkerhetsapparater kan vissa återstående risker inte undvikas. De är:

- *Hörselnedsättning.*
- *Risk för personskada på grund av flygande partiklar.*
- *Risk för brännskador på grund av att tillbehör blir heta under arbetet.*
- *Risk för personskada på grund av långvarig användning.*

SPARA DESSA INSTRUKTIONER

Batterityp

Dessa batterier kan användas:

Batteri	(kg)
DCB546	1,08
DCB547	1,46
DCB548	1,46
DCB549	2,12

Se batteriets/laddarens handbok för mer information.

Förpackningens innehåll

Förpackningen DCMBBL800 innehåller:

1 Lövblås med ryggsäck
1 Rör
1 Koncentratorspets
1 Bruksanvisning

OBS! Batterier, laddare och förvaringslåda medföljer inte N-modeller. Batterier och laddare medföljer inte NT-modeller.

- *Kontrollera om verktyget, delar eller tillbehör fått skador som kan tänkas ha uppstått under transporten.*
- *Ta dig tid att grundligt läsa igenom och förstå denna bruksanvisning innan verktyget tas i bruk.*

Märkningar på verktyg

Följande symboler visas på verktyget:

Användaren måste läsa och förstå bruksanvisningen innan denna produkt används.

Användaren måste bära lämpliga ögonskydd.

Användaren måste bära lämpliga hörselskydd.

Exponera inte redskapet för regn eller hög luftfuktighet och lämna det inte utomhus när det regnar.

Garanterad ljudnivå enligt direktiv 2000/14/EG.

- Varning - farlig situation kan uppstå.
- Håll kringstående på avstånd.
- Stäng av verktyget. Ta ut batteriet ur verktyget innan du utför något underhåll på verktyget.

Placering av datumkod (Bild [Fig.] N)

Produktionsdatumkoden (28) består av 4-siffrigt år följt av 2-siffrig vecka och avslutas av en 2-siffrig fabrikskod.

Beskrivning (Fig. A)

⚠ ***VARNING!*** *Modifiera aldrig elverktyget eller någon del av det. Skada eller personskada kan uppstå.*

(1) Joystick
(2) Variabel hastighetsavtryckare
(3) Hastighetslåsknapp
(4) Kabel
(5) Motorhuvud
(6) Luftintag
(7) Flexibelt rör
(8) Rörklämma
(9) Rem med kardborreband
(10) Joystickrör
(11) Låsspak för joystick
(12) Lövblåsens rör
(13) Koncentratorspets
(14) Hastighetskontrollknapp
(15) Laddningsstatus
(16) Hastighetsindikator
(17) Indikator för hastighetslås
(18) Ryggsäck
(19) Ryggsäckshandtag
(20) Rörförvaringsfäste
(21) Axelsele
(22) Midjerem
(23) Bröstrem
(24) Batteriuttag

Avsedd användning

Denna ryggsäck för lövblås är utformad för professionella blåstillämpningar.

ANVÄND INTE under våta förhållanden eller i närheten av brandfarliga vätskor, gaser eller brännbart, finfördelat damm.

LÅT INTE barn komma i kontakt med verktyget. Övervakning krävs när oerfarna användare använder detta verktyg.

- **Statiska stötar kan förekomma i torra utrymmen eller när den relativa luftfuktigheten är låg.** Detta är endast tillfälligt och påverkar inte produktens prestanda. För att minska frekvensen av statiska stötar, undvik att använda produkten när luftfuktigheten är låg.
- Denna produkt är inte avsedd att användas av personer (inklusive barn) med reducerad fysisk, sensorisk eller mental förmåga eller med begränsad erfarenhet eller kunskap såvida

inte de är under uppsikt av en person som är ansvarig för deras säkerhet. Barn ska aldrig lämnas ensamma med denna produkt.

Uppackning av lövblåsen (Fig. A)

Motorhuvudet 5 och joystickröret 10 är anslutna med en kabel 4 vid leverans. Om du försöker dra ut den ena sidan ur förpackningen utan att dra ut den andra kan kabeln 4 skadas.

1. Ta tag i ryggsäckshandtaget 19 och joystickröret 10 och ta ut dem ur förpackningen tillsammans.
2. Packa upp de återstående delarna och montera enligt instruktionerna nedan.

MONTERING OCH JUSTERING

⚠ ***FARA: För att minska risken för allvarliga personskador, stänger du av enheten och tar ut batteripaketen innan några justeringar görs eller tillbehör monteras eller tas bort..*** *En oavsiktlig start kan orsaka skador.*

Montering och borttagning av batteripaketen (Fig. B)

Lövblåsen kan drivas med ett enda fulladdat batteri, men det rekommenderas inte eftersom det leder till kortare drifttid och sämre prestanda. Använd två batteripaket med samma kapacitet när det är möjligt.

OBS! För bästa resultat ska du se till att batteripaketet/batteripaketen 25 är fulladdade.

OBS! Vid användning av endast ett batteripaket 25 kommer lövblåsen att arbeta i turboläge 43.

För att installera batteripaketen

1. Skjut in ett batteripaket i batterifacket 24 tills ett hörbart klick hörs. Upprepa processen för det andra batteriet.

OBS! Se till att båda batteripaketen 25 sitter ordentligt på plats och är låsta i deras lägen innan lövblåsen startas.

För att ta ur batteripaketen

1. Tryck in batteriets frigöringsknappar 26 på batteripaketen 25 och dra ut batteripaketen 25 ur batterifacken 24.

Montering av lövblås (Fig. A–D)

⚠ ***VARNING!*** *Använd inte lövblåsen utan att rören är säkert monterade på plats. Sträck aldrig ned handen i stommen genom rörhålet.*

⚠ ***VARNING!*** *Ta alltid ur batterier när du lämnar lövblåsen utan uppsikt eller när du kontrollerar, justerar, rengör eller utför andra arbeten på lövblåsen.*

Fästa joystickröret på det flexibla röret (Fig. A, C)

1. Placera rörklämman 8 på det flexibla röret 7 med bultenheten 29 placerad på undersidan av det flexibla röret enligt Fig. C.
2. För in rörhylsan 30 i änden på joystickröret 10 i änden på det flexibla röret 7 enligt Fig. C.
3. Placera rörklämman 8 så att den sluter sig runt det flexibla röret 7 där den överlappar rörhylsan 30.
4. Sätt i och gänga fast klämskruven 31 i bultförbandet 29.
5. Med hjälp av en stjärnskruvmejsel (medföljer ej), drar du åt klämskruven 31 tills rörklämman 8 håller det flexibla röret 7 säkert på rörhylsan 30 och joystickröret 10.

OBS! Dra inte åt för hårt. Om klämman dras åt för hårt kan det leda till att klämman skadas och att joystickrörets rörelse begränsas.

6. Säkra kabeln 4 genom att trycka in den i kabelklämman 32 som sitter på rörklämman 8 som visas på Fig. C.

Fästa lövblåsens rör på joystickröret (Fig. D)

1. För att fästa lövblåsens rör 12 till joystickröret 10 passar du in pinnen 33 på undersidan av joystickröret 10 med skåran 34 på botten av lövblåsens röröppning som visas i Fig. D.
2. Tryck lövblåsens rör 12 på joystickröret 10 tills de två rörlåsen 35 griper tag i lövblåsens rör 12 och ett hörbart klick hörs.
3. Dra i lövblåsens rör 12 för att säkerställa att det hålls säkert på plats.

Koncentratorspets (Fig. E)

⚠ ***VARNING!*** *Ta alltid ur batterierna innan du lämnar lövblåsen utan uppsikt eller när du förvarar, kontrollerar, justerar, rengör, tar bort/installerar tillbehör eller arbetar på lövblåsen.*

Koncentratorspetsen 13 kommer att öka luftflödeshastigheten. Det förbättrar borttagningen av envisa skräp som t.ex. våta löv. Koncentratorspetsen 13 kan också rikta luftflödet till ett snävare område.

1. Placera koncentratorspetsen 13 med lövblåsens rör 12 enligt Fig. E.
2. Rikta låspinnarna 36 på lövblåsens rör 12 med låsöppningarna 37 på koncentratorspetsen 13 och skjut koncentratorspetsen 13 på lövblåsens rör 12.
3. Skjut och vrid koncentratorspetsen 13 medurs på lövblåsens rör 12 tills du hör ett hörbart klick. Dra koncentratorspetsen 13 för att säkerställa att den hålls säkert på plats.
4. För att ta bort koncentratorspetsen 13, vrider och skjuter du koncentratorspetsen 13 moturs bort från lövblåsens rör 12.

Inställning och borttagning av ryggsäck (Fig. A, F–H)

⚠ ***VARNING!*** *Använd inte flera remmar samtidigt. När du använder axelremmen får inga andra bärbara föremål hindra att axelremmen frigörs och tas av.*

⚠ ***FÖRSIKTIGHET:*** *När du vrider eller böjer dig kan ryggsäcken ändra sin position på din rygg.*

1. Ta tag i axelremmen 21 och stick armarna genom var och en av axelremmarna och se till att var och en hänger på dina axlar som visas i Fig. F.

OBS! Se till att ryggsäcken 18 sitter på din rygg.

2. Spänn fast midjeremmen 22 och bröstremmen 23. Dra åt axelremmen 38, övre axelremmen 39, bröstremmen 23 och midjeremmen 22 tills de sitter säkert mot din kropp enligt Fig. F–H.
3. För att ta av ryggsäcken 18, lossar du bröstremmen 23 och midjeremmen 22. Lossa axelremmarna 38 och de övre axelremmarna 39. Dra armarna genom var och en av axelremmarna 21 och sänk försiktigt ner ryggsäcken 18 till ett säkert och plant underlag.

Justering av joystickens position (Fig. I)

1. Dra ner låsspaken för joystick 11 för att låsa upp joystickens position 1.
2. Skjut joysticken 1) uppåt eller nedåt i joystickröret 10 tills den befinner sig i en bekväm driftposition enligt Fig. I.
3. Återställ låsspaken för joystick 11 till låst läge för att låsa joysticken 1.

Justering av låsspakens åtdragning (Fig. J)

Skruven till låsspaken för joystick 40 är standardmässigt åtdragen, men med tiden och vid fortsatt användning kan skruven lossna och måste justeras.

OBS! Låsspaken för joystick 11 kan öppnas och stängas vid justering.

1. Om du vill justera åtdragningen för låsspaken för joystick 11, använder du en skruvmejsel med korshuvud (medföljer ej):

- För att dra åt, vrid joystickens låsskruv 40 medurs och kontrollera sedan att den sitter åt ordentligt.
- För att lossa, vrid joystickens låsskruv 40 medurs och kontrollera sedan att den sitter åt ordentligt.

DRIFT

⚠ ***FARA: För att minska risken för allvarliga personskador, stänger du av enheten och tar ut batteripaketen innan några justeringar görs eller tillbehör monteras eller tas bort.*** *En oavsiktlig start kan orsaka skador.*

⚠ ***VARNING!*** *Använd inte lövblåsen utan att blåsrören sitter ordentligt på plats. Sträck aldrig ned handen i höljet genom rörhålet.*

⚠ ***VARNING!*** *Använd alltid skyddsglasögon. Använd alltid andningsskydd. Använd alltid hörselskydd. Använd gummihandskar och stabila skor rekommenderas vid arbete utomhus. Håll långt hår och löst sittande kläder borta från öppningar och rörliga delar.*

⚠ ***VARNING!*** *Risk för skärskador. När du stänger av verktyget ska du vänta i tio sekunder tills lövblåsen slutar rotera innan du tar bort blåsröret.*

- Se alltid till att lövblåsen har slagits AV och batterierna har tagits ur när:

- Du lämnar lövblåsen utan uppsikt.
- Avlägsnar ett blockage.
- Kontrollerar, justerar, rengör eller utför andra arbeten på lövblåsen.

- Använd endast lövblåsen i dagsljus eller i tillräcklig artificiell belysning.

Korrekt handplacering (Fig. K)

⚠ ***VARNING!*** *För att minska risken för allvarlig personskada använd* ***ALLTID*** *korrekt handplacering såsom visas.*

⚠ ***VARNING!*** *För att minska risken för allvarlig personskada, håll* ***ALLTID*** *verktyget säkert, för att förekomma en plötslig reaktion.*

Korrekt handplacering kräver en hand på joysticken 1.

Slå på (Fig. A, K, L)

⚠ ***VARNING!*** *Fatta tag i verktyget ordentligt när du slår på.*

⚠ ***FÖRSIKTIGHET:*** *Rikta inte utsläppet mot dig själv, kringstående eller husdjur.*

⚠ ***FÖRSIKTIGHET:*** *Använd alltid skyddsglasögon och hörselskydd. Använd en filtermask vid arbeten i dammiga miljöer. Användning av handskar, långbyxor och lämpliga skor rekommenderas. Håll långt hår och lösa kläder undan från öppningsbara och rörliga delar.*

1. För att slå på lövblåsen, trycker du in den variabla hastighetsavtryckaren 2. Lövblåsen körs med högre hastighet ju mer spaken trycks ned.
2. Släpp den variabla hastighetsavtryckaren 2 för att stoppa lövblåsen.

OBS! För att stänga av lövblåsen, trycker du på och håller ner hastighetskontrollknappen 14 som visas i Fig. L, eller efter att ha stått stilla i 20 sekunder stängs lövblåsen av automatiskt.

3. För att låsa lövblåsen på önskad prestandanivå, trycker du in den variabla hastighetsavtryckaren 2 till önskad prestandanivå och trycker sedan in och släpper hastighetslåsknappen 3 och släpper därefter den variabla hastighetsavtryckaren 2, enligt Fig. K. För att låsa upp den angivna hastigheten och stoppa lövblåsen, trycker och släpper du avtryckaren 2 eller trycker på hastighetslåsknappen 3.

Indikator laddningsstatus (Bild A, L)

DCMBBL800 i är utrustat med en indikator för laddningsstatus. 15. Den visar batteriets laddningsnivå under användning. Den indikerar inte verktygets funktionalitet och kan variera baserat på produktkomponenter, temperatur och slutanvändarens användning.

- LED-indikatorer för laddningsstatus 15 kommer att lysa för att indikera laddningsprocenten i batteriet.
- När alla fyra LED-indikator för laddningsstatus 15 lyser är batteriet fulladdat.
- När en LED-laddningsindikator 15 lyser är laddningsstatusen låg, när den blinkar är batteriet urladdat. Ta bort batteriet och ladda det.

Tillstånd LED-laddningsindikator

	LADDNINGSNIVÅ	LED-FÄRG FÖR LADDNINGSINDIKATOR
	100 %-75 %	Vit
	50 %-75 %	Vit
	20 %-50 %	Vit
	≥20 %	Vit
	Nedstängning svagt batteri	Vit och blinkar.
	Batteriet är för varmt	Alla fyra, röda och blinkande.

Justera lövblåsens hastighet (Fig. K, L)

DCMBBL800 är utrustad med en hastighetsindikator 16. Hastighetsindikatorn 16 visar den valda hastigheten för lövblåsen. Det finns tre LED för hastighetsinställning, ECO-läge 41 standardläge 42 och turboläge 43. Hastighetsindikatorn 16 hjälper dig att optimera verktygets prestanda och körtid som behövs för varje jobb.

1. För att ställa in lövblåsens hastighet, slår du på lövblåsen genom att trycka snabbt på avtryckaren 2.
2. Tryck på hastighetskontrollknappen 14, som sitter på verktygshandtaget tills den önskade LED för hastighet lyser.
OBS! Lövblåsen går som standard till ECO-läge 41.
3. Arbeta i ECO-läge 41 eller standardläge 42 hastighet för de flesta blåsbehov.
OBS! Längre driftstid uppnås.
4. Välj turboläge 43 efter behov för att rensa bort tungt skräp.
OBS! Körtiden kommer att reduceras.
OBS! Vid användning av endast ett batteripaket 25 kommer lövblåsen att arbeta i turboläge 43.

LED-färger för hastighetsinställning

	HASTIGHET	LED-FÄRG FÖR HASTIGHETSINSTÄLLNING
— 41	ECO-läge	Vit
— 42	Standardläge	Vit
— 43	Turboläge	Vit

Hastighetslås (Fig. K, L)

DCMBBL800 är utrustad med en hastighetslåsknapp 3 för kontinuerlig användning utan att behöva hålla in den variabla hastighetsavtryckaren 2.

1. Tryck in den variabla hastighetsavtryckaren 2 till önskad hastighet.
2. Om du vill låsa lövblåsen vid den önskade prestandanivån trycker du på hastighetslåsknappen 3 och släpper den variabla hastighetsavtryckaren 2. Släpp hastighetslåsknappen 3. DCMBBL800 kommer automatiskt att bibehålla den önskade prestandanivån.
3. Indikatorn för hastighetslås 17 kommer att lysa.
4. För att avbryta användningen av hastighetslåsläget, trycker du in den variabla hastighetsavtryckaren 2 eller trycker på hastighetslåsknappen 3. Indikatorn för hastighetslås 17 kommer att slockna. Den variabla hastighetsavtryckaren 2 kontrollerar nu enheten.

Använd (Fig. B, K, M)

⚠ ***VARNING!*** *Lövblåsen är endast avsedd att användas på marknivå och får inte användas på stegar eller andra instabila underlag.*

⚠ ***FÖRSIKTIGHET:*** *Rikta inte utsläppet mot dig själv, kringstående eller husdjur.*

1. Sätt i batteripaketen 25 i batterifacken 24.
2. Sätt på dig ryggsäcken 18 på ryggen och justera remmarna så att de passar.
3. Slå på lövblåsen och håll joysticken 1 med en hand som visas i Fig. K.
4. Med lövblåsens rör 12 placerat flera centimeter ovanför marken och med en svepande rörelse från sida till sida, gå långsamt framåt och håll det ansamlade skräpet/löven framför dig enligt Fig. M.

UNDERHÅLL

Ditt elverktyg från har konstruerats för att arbeta över en lång tidsperiod med minimalt underhåll. Med rätt underhåll och regelbunden rengöring behåller verktyget sin prestanda.

⚠ ***VARNING! För att minska risken för allvarliga personskador, stäng av verktyget och ta bort batteriet innan några justeringar görs eller tillbehör monteras eller tas bort.*** *En oavsiktlig start kan orsaka skador.*

Laddaren och batteripaketet kan inte servas.

Se baksidan av denna manual för kontaktinformation för servicecentret, eller besök **www.2helpU.com**.

Avlägsna blockage

Om ditt DCMBBL800 luftintag 6 blir blockerat:

1. Stäng av verktyget och ta ut batterierna.
2. Kontrollera luftintaget 6 med avseende på skräp och avlägsna eventuellt skräp.
3. Om det finns skräp i fläkten, riktar du luftintaget 6 mot marken och skakar försiktigt ut skräpet.

Smörjning

Ditt elverktyg behöver ingen ytterligare smörjning.

Rengöring

⚠ ***VARNING!*** *Elektriska stötar och mekanisk fara. Ta ut batteriet före rengöring.*

⚠ ***VARNING!*** *För att säkerställa säker och effektiv drift, håll alltid den elektriska apparaten och ventilationsöppningarna rena.*

⚠ ***VARNING!*** *Använd aldrig lösningsmedel eller andra starka kemikalier för att rengöra de icke-metalliska delarna på verktyget. Kemikalierna kan försvaga materialet i de här delarna. Använd en trasa som bara är fuktad med vatten och mild tvål. Låt aldrig någon vätska komma in i verktyget; sänk aldrig ner någon del av verktyget i en vätska.*

Ventilationshålen kan rengöras med en torr, mjuk icke-metallisk borste och/eller en lämplig dammsugare. Använd inte vatten eller rengöringsvätska. Använd godkända ögonskydd och godkänd dammask.

Transport och förvaring (Fig. A, N)

⚠ ***FÖRSIKTIGHET:*** *För att förhindra oavsiktlig start ska du alltid transportera dina verktyg med batteriet borttaget!*

⚠ ***FÖRSIKTIGHET:*** *Utsätt den inte för regn eller annan nederbörd om den förvaras utomhus eller på ett fordon, eller om den transporteras i ett öppet fordon.*

- Förvara alltid DCMBBL800 med batterierna borttagna.
- FÖRVARA INOMHUS. Förvara på en torr, täckt plats med temperaturer över fryspunkten.
- Ryggsäcken och röret kan förvaras vertikalt eller horisontellt, stapla inte saker ovanpå enheten.
- Röret 12 kan fästas på ryggsäckens ram med hjälp av remmen med kardborreband 9. Ögla den lösa änden av kardborrebandet genom rörförvaringsfästet 20 på ryggsäckens ram enligt Fig. N. Se till att röret är säkrat innan det lämnas utan uppsikt för att undvika snubbelrisker.
- Bär alltid ryggsäcken DCMBBL800 i handtaget 19.

Valfria tillbehör

⚠ ***VARNING!*** *Eftersom tillbehör, andra än de som erbjuds av DEWALTinte har testats med denna produkt, kan användningen av sådana tillbehör med detta verktyg vara riskabel. För att minska risken för skador, ska endast rekommenderade DEWALT-tillbehör användas med denna produkt.*

Rådfråga din återförsäljare för ytterligare information angående lämpliga tillbehör.

Att skydda miljön

Produkter/batterier är återvinningsbara, men om de är märkta med den överkorsade soptunnan får de inte slängas tillsammans med vanligt hushållsavfall. Ladda ur batterierna helt och ta bort dem från verktyget. Separera sedan eventuella ljuskällor från produkten om möjligt. Det är användarens ansvar att radera personuppgifter från produkten. Ta sedan med avfallet till en officiell insamlingscentral eller till din återförsäljare som ofta tar emot produkten gratis. Förpackningar ska kasseras baserat på den markerade materialkoden. Drift- och säkerhetsinstruktioner ska endast kasseras när produkten som dessa refererar till inte längre ska användas.

Kontrollera med din kommun för vägledning om avfallshantering. För mer information, öppna **www.2helpU.com** och skanna Qr-koden ovan.

54V SIRTTA TAŞINABİLİR ÜFLEYİCİ DCMBBL800

Çevrimiçi Olarak Mevcut Belgeler

www.2helpU.com/DoC/ veya **www.2helpU.com/DoC/index/xxx***

*Doğrudan erişim için "xxx" yerine ürün derecelendirme etiketinde veya ambalajında verilen ürün model numarasını girin.

- Kullanım Kılavuzu
- Uygunluk Beyanı (DoC)
- Ürün Emisyon Verileri (PED): Gürültü, Titreşim ve Toz Hakkında Bilgiler (tüm ürünler için geçerli değildir)

UYARI: Orijinal alet kılavuzunda veya ayrıca sunulan Bataryalar ve Şarj Cihazları kılavuzunda mevcut olan bataryа ve şarj cihazı bölümleri de dahil olmak üzere, bu kılavuzdaki tüm güvenlik uyarılarını, talimatları, çizimleri ve teknik özellikleri okuyun. *Kılavuzlar, Müşteri Hizmetleri ile iletişime geçilerek edinilebilir (bu kılavuzun arka sayfasına bakın).*

Teknik Veriler

		DCMBBL800
Voltaj	V_{DC}	54
Tip		1
Batarya tipi		Li-iyon
Hava Hızı	km/s	257
Hava Hacmi	m^3/dak	24,2
Ağırlık (batarya hariç)	kg	8,9

Tanımlar: Güvenlik Talimatları

Aşağıdaki tanımlar her işaret sözcüğü ciddiyet derecesini gösterir. Lütfen kılavuzu okuyunuz ve bu simgelere dikkat ediniz.

TEHLİKE: *Engellenmemesi halinde* ***ölüm veya ciddi yaralanma*** *ile sonuçlanabilecek* ***çok yakın bir tehlikeli durumu*** *gösterir.*

UYARI: *Engellenmemesi halinde* ***ölüm veya ciddi yaralanma*** *ile sonuçlanabilecek* ***potansiyel bir tehlikeli durumu*** *gösterir.*

DİKKAT: *Engellenmemesi halinde* ***önemsiz veya orta dereceli yaralanma*** *ile sonuçlanabilecek* ***potansiyel bir tehlikeli durumu*** *gösterir.*

İKAZ: *Engellenmemesi halinde* ***maddi hasara neden olabilecek, yaralanma ile ilişkisi olmayan durumları gösterir.***

Elektrik çarpması riskini belirtir.

Yangın riskini belirtir.

ELEKTRİKLİ EL ALETLERİ İÇİN GENEL GÜVENLİK TALİMATLARI

UYARI: Bu elektrikli aletle verilen tüm güvenlik uyarılarını, talimatları, resimleri ve teknik özellikleri okuyun. *Aşağıda listelenen tüm talimatlara uyulmaması elektrik çarpmasına, yangına ve/veya ciddi yaralanmalara neden olabilir.*

BÜTÜN UYARI VE GÜVENLİKTALİMATLARINI İLERİDE BAKMAK ÜZERE SAKLAYIN

Uyarılarda yer alan «elektrikli alet» terimi şebeke elektriğiyle (kablolu) veya akü/pille (şarjlı) çalışan elektrikli aletinizi ifade etmektedir.

1) Çalışma alanının Güvenlığı

a) ***Çalışma alanını temiz ve aydınlık tutun.*** *Karışık ve karanlık alanlar kazaya davetiye çıkartır.*

b) ***Elektrikli aletleri, yanıcı sıvılar, gazlar ve tozların bulunduğu yerler gibi yanıcı ortamlarda çalıştırmayın.*** *Elektrikli aletler, toz veya dumanları ateşleyebilecek kıvılcımlar çıkartır.*

c) ***Bir elektrikli aleti çalıştırırken çocuklardan ve etraftaki kişilerden uzak tutun.*** *Dikkatinizi dağıtıcı şeyler kontrolü kaybetmenize neden olabilir.*

2) Elektrık Güvenlığı

a) ***Elektrikli aletlerin fişleri prizlere uygun olmalıdır. Fiş üzerinde kesinlikle hiçbir değişiklik yapmayın. Topraklı elektrikli aletlerde hiçbir adaptör fişi kullanmayın.*** *Değiştirilmemiş fişler ve uygun prizler elektrik çarpması riskini azaltacaktır.*

b) ***Borular, radyatörler, ocaklar ve buzdolapları gibi topraklanmamış yüzeylerle vücut temasından kaçının.*** *Vücudunuzun topraklanması halinde yüksek bir elektrik çarpması riski vardır.*

c) ***Elektrikli aletleri yağmura maruz bırakmayın veya ıslatmayın.*** *Elektrikli alete su girmesi elektrik çarpması riskini arttıracaktır.*

d) ***Elektrik kablosunu uygun olmayan amaçlarla kullanmayın. Elektrikli aleti kesinlikle kablosundan tutarak taşımayın, çekmeyin veya prizden çıkartmayın. Kabloyu sıcaktan, yağdan, keskin kenarlardan veya hareketli parçalardan uzak tutun.*** *Hasarlı veya dolaşmış kablolar elektrik çarpması riskini arttırır.*

e) ***Elektrikli bir aleti açık havada çalıştırıyorsanız, açık havada kullanıma uygun bir uzatma kablosu kullanın.*** *Açık havada kullanıma uygun bir kablonun kullanılması elektrik çarpması riskini azaltır.*

f) ***Eğer bir elektrikli aletin nemli bir bölgede çalıştırılması zorunluysa, bir artık akım aygıtı (RCD) korumalı bir kaynak kullanın.*** *Bir RCD kullanılması elektrik şoku riskini azaltır.*

3) Kışısel Güvenlık

a) ***Elektrikli bir aleti kullanırken her zaman dikkatli olun, yaptığınız işe yoğunlaşın ve sağduyulu davranın. Elektrikli bir aleti yorgunken veya ilaç ya da alkolün etkisi altındayken kullanmayın.*** *Elektrikli aletleri kullanırken bir anlık dikkatsizlik ciddi kişisel yaralanmayla sonuçlanabilir.*

b) ***Kişisel koruyucu ekipmanları mutlaka kullanın. Daima koruyucu gözlük takın.*** *Koşullara uygun toz maskesi, kaymayan güvenlik ayakkabıları, baret veya kulaklık gibi koruyucu donanımların kullanılması kişisel yaralanmaları azaltacaktır.*

c) ***İstem dışı çalıştırılmasını önleyin. Aleti güç kaynağına ve/veya aküye bağlamadan, yerden kaldırmadan veya taşımadan önce düğmenin kapalı konumda olduğundan emin olun. Aleti, parmağınız düğme üzerinde bulunacak Şek.****de taşımak veya açık konumdaki elektrikli aletleri elektrik şebekesine bağlamak kazaya davetiye çıkartır.*

d) ***Elektrikli aleti açmadan önce tüm ayarlama anahtarlarını çıkartın.*** *Elektrikli aletin hareketli bir parçasına takılı kalmış bir anahtar kişisel yaralanmaya neden olabilir.*

e) ***Ulaşmakta zorlandığınız yerlerde kullanmayın. Daima sağlam ve dengeli basın.*** *Bu, beklenmedik durumlarda elektrikli aletin daha iyi kontrol edilmesine olanak tanır.*

f) ***Uygun Şek.de giyinin. Bol elbiseler giymeyin ve takı takmayın. Saçınızı ve elbiselerinizi hareketli parçalardan uzak tutun.*** *Bol elbiseler ve takılar veya uzun saç hareketli parçalara takılabilir.*

g) ***Eğer kullandığınız üründe toz emme ve toplama özellikleri olan ataşmanlar varsa bunların bağlı olduğundan ve doğru Şek.de kullanıldığından emin olun.*** *Bu ataşmanların kullanılması tozla ilgili tehlikeleri azaltabilir.*

h) ***Aletlerin sık kullanımı sonucu oluşan aşinalığın keyfi davranışta bulunmanıza ve aletle ilgili güvenlik ilkeleri ihmal etmenize neden olmasına izin vermeyin.*** *Dikkatsiz bir hareket bir anda ciddi yaralanmalara neden olabilir.*

4) Elektrıklı Aletlerın Kullanımı ve Bakımı

a) ***Elektrikli aleti zorlamayın. Uygulamanız için doğru elektrikli aleti kullanın.*** *Doğru elektrikli alet, belirlendiği kapasite ayarında kullanıldığında daha iyi ve güvenli çalışacaktır.*

b) ***Düğme açmıyor ve kapatmıyorsa elektrikli aleti kullanmayın.*** *Düğmeyle kontrol edilemeyen tüm elektrikli aletler tehlikelidir ve tamir edilmesi gerekmektedir.*

c) ***Herhangi bir ayar, aksesuar değişimi veya elektrikli aletlerin saklanması öncesinde fişi güç kaynağından çekin ve/veya eğer demonte edilebilir tipteyse, bataryayı aletten ayırın.*** *Bu tür önleyici güvenlik tedbirleri elektrikli aletin istem dışı olarak çalıştırılması riskini azaltacaktır.*

d) ***Elektrikli aleti, çocukların ulaşamayacağı yerlerde saklayın ve elektrikli aleti tanımayan veya bu talimatları bilmeyen kişilerin elektrikli aleti kullanmasına izin vermeyin.*** *Elektrikli aletler, eğitimsiz kullanıcıların elinde tehlikelidir.*

e) ***Elektrikli aletleri iyi durumda muhafaza edin. Hareketli parçalardaki hizalama hatalarını ve tutuklukları, parçalardaki kırılmalar ve elektrikli aletin çalışmasını etkileyebilecek tüm diğer koşulları kontrol edin. Hasarlı ise, elektrikli aleti kullanmadan önce tamir ettirin. Kazaların çoğu, elektrikli aletlerin bakımının yeterli Şek.****de yapılmamasından kaynaklanır.*

f) ***Kesim aletlerini keskin ve temiz tutun. Bakımı uygun Şek.*** *de yapılmış keskin kesim uçlu kesim aletlerinin sıkışma ihtimali daha düşüktür ve kontrol edilmesi daha kolaydır.*

g) ***Elektrikli aleti, aksesuarlarını ve aletin diğer parçalarını kullanırken bu talimatlara mutlaka uyun ve çalışma ortamının koşullarını ve yapılacak işin ne olduğunu göz önünde bulundurun.*** *Elektrikli aletin öngörülen işlemler dışındaki işlemler için kullanılması tehlikeli durumlara neden olabilir.*

h) ***Tüm tutamakları ve tutma yerlerini kuru, temiz ve üzerinde yağ ile gres bulunmayacak Şek.de muhafaza edin. Kaygan tutamaklar ve tutma yerleri, beklenmedik durumlarda aletin güvenli bir Şek.****de tutulması ve kontrol edilmesine izin vermez.*

5) Şarjlı Aletlerın kullanımı ve bakımı

a) ***Sadece üretici tarafından belirtilen şarj cihazı ile şarj edin.*** *Bir akü tipine uygun bir şarj cihazı başka tipte bir aküyü şarj etmek için kullanıldığında yangın riski yaratabilir.*

b) ***Elektrikli aletleri yalnızca özel olarak tanımlanmış akülerle kullanın.*** *Başka akülerin kullanılması yaralanma ve yangın riskine yol açabilir.*

c) ***Akü kullanımda değilken, ataç, bozuk para, anahtar, çivi, vida veya terminaller arasında kontağa neden olabilecek diğer küçük metal nesnelerden uzak tutulmalıdır.*** *Akü terminallerinin birbirine kısa devre yapılması yanıklara veya yangına neden olabilir.*

d) ***Uygun olmayan koşullarda, akü sıvı sızıntısı yapabilir; sıvıya temas etmekten kaçının. Kazara temas etmeniz halinde suyla yıkayın. Sıvı, gözlerinize temas ederse, ayrıca bir doktora başvurun.*** *Aküden sıvı sızması tahriş veya yanıklara neden olabilir.*

e) ***Hasarlı ya da modifiye edilmiş bir batarya veya aleti kullanmayın.*** *Hasarlı ya da modifiye edilmiş bataryalar yangın, patlama veya yaralanma riskiyle sonuçlanan beklenmedik durumlara neden olabilir.*

f) ***Bir batarya veya aleti ateşe veya aşırı ısıya maruz bırakmayın.*** *130 °C üzeri ısı veya ateşe maruz kalması patlamaya neden olabilir.*

g) ***Tüm şarj talimatlarına uyun ve talimatlarda belirtilen sıcaklık aralığı dışında batarya veya aleti şarj etmeyin. Doğru olmayan Şek.****de veya belirtilen aralık dışındaki sıcaklıklarda şarj edilmesi bataryaya hasar verebilir ve yangın riskini artırabilir.*

6) Servıs

a) ***Elektrikli aletinizi, sadece orijinal yedek parçaların kullanıldığı yetkili servisine tamir ettirin.*** *Bu, elektrikli aletin güvenliğinin muhafaza edilmesini sağlayacaktır.*

b) ***Hasar görmüş bataryalara asla serviste bulunmayın.*** *Bataryaların servisi sadece üretici veya yetkili servis tarafından yapılabilir.*

Bahçe Üfleyici Güvenlik Uyarıları

a) ***Kötü havalarda ve özellikle yıldırım düşme riski olduğunda bahçe üfleyiciyi kullanmayın.*** *Bu, yıldırım çarpma riskini azaltır.*

b) ***Göz ve kulaklar için koruyucu kullanın.*** *Yeterli koruyucu ekipman, yaralanma riskini azaltır.*

c) ***Bahçe üfleyicisini çalıştırırken her zaman kaymayan, koruyucu ayakkabılar giyin. Bahçe üfleyiciyi çıplak ayak veya sandaletle çalıştırmayın.*** *Bu, ayaklarda yaralanma riskini azaltır.*

d) ***Hava girişlerine çekilebilecek olan bol giysiler veya atkı, ip, zincir, kravat vb. gibi şeyler giymeyin. Hava girişlerine girmemesini sağlamak için uzun saçlarınızı arkadan bağlayın veya örtün.*** *Bu nesnelerden herhangi birinin hava girişlerine çekilmesi yaralanma riskini artırabilir.*

e) ***Bahçe üfleyiciyi çalıştırırken çevredekileri uzak tutun.*** *Fırlayan çöpler yaralanma riskini artırabilir.*

f) ***Üfleme başlığını asla insanlara, evcil hayvanlara veya pencerelere doğrultmayın. Çöpleri, ağaçlar, otomobiller ve duvarlar gibi çöplerin sıçramasına neden olabilecek katı nesnelerin yakınına üflerken ekstra dikkatli olun.*** *Fırlayan nesneler maddi hasar ve yaralanma riskini artırabilir.*

g) ***Bahçe üfleyiciyi sigara, kibrit veya sıcak kül gibi yanan ya da duman çıkaran herhangi bir şeyi üflemek için kullanmayın.*** *Bu tür kıvılcım kaynakları yangın riskini artırabilir.*

h) ***Hareket halindeyken fana dokunmayın. Makineyi kapatın ve fanın durmasını bekleyin, ardından fana erişim***

sağlayabilecek herhangi bir parçayı çıkarın. *Bu, hareketli parçalar nedeniyle yaralanma riskini azaltır.*

i) ***Sıkışan malzemeyi temizlerken veya makinede bakım yaparken, çalıştırma düğmesinin kapalı olduğundan emin olun.*** *Sıkışan malzemeyi temizlerken veya bakım yaparken makinenin istemeden çalıştırılması ciddi yaralanmalara neden olabilir.*

j) ***Bahçe üfleyiciyi yalnızca zemin seviyesinde kullanın; merdivenlerin veya herhangi bir dengesiz desteğin üzerinde kullanmayın.***

k) ***Asla aynı anda birden fazla kemer ya da birden fazla omuz kemeri takmayın.***

l) ***Bir kemer takarken, başka hiçbir giyilebilir malzemenin, ilgili kemerin serbest bırakılmasına ve çıkarılmasına müdahale etmediğinden emin olun.***

m) ***Aşırı titreme görülüyorsa makinede hasar olup olmadığını kontrol edin.***

ÖNEMLİ GÜVENLİK TALİMATLARI

BU CIHAZI KULLANMADAN ÖNCE TÜM TALİMATLARI OKUYUN

Bu cihazı kullanırken, başta aşağıdakiler olmak üzere temel güvenlik önlemleri daima alınmalıdır:

⚠ ***UYARI:*** *Yangın, elektrik çarpması veya yaralanma riskini azaltmak için:*

- ***Bir güç kaynağına bağlıyken cihazın başından ayrılmayın.*** *Kullanılmadığında ve bakım öncesinde bataryayı çıkartın.*
- ***Islak zeminlerde kullanmayın.*** *Yağmura maruz bırakmayın. Kapalı yerlerde saklayın.*
- ***Cihazın oyuncak gibi kullanılmasına izin vermeyin.*** *Çocukların yakınında kullanıldığında çok dikkat edilmelidir. Yalnızca tasarlandığı amaçlar için kullanın.*
- ***Bu cihazı SADECE kılavuzda tarif edildiği şekilde kullanın.*** *Sadece önerilen ataşmanları kullanın.*
- ***Herhangi bir şekilde arıza belirtileri gösteriyorsa bu cihazı kullanmayın.*** *Eğer cihaz doğru şekilde çalışmıyorsa, yere düşmüşse, hasar görmüşse, uzun süre dışarıda kalmışsa veya suyla temas etmişse mutlaka bir servis merkezine götürün.*
- *Cihazı ıslak ellerle tutmayın.*
- ***Cihaz açıklıklarına herhangi bir nesne koymayın.*** *Cihazı, açıklıklardan herhangi biri tıkalıyken kullanmayın, toz, kıl, saç ve hava akışını azaltabilecek herhangi bir şeyden uzak tutun.*
- ***Saç, bol elbise, parmak ve diğer uzuvlarınızı açıklıklardan ve hareketli parçalardan uzak tutun.***
- ***Cihazı güç kaynağından ayırmadan önce tüm kumandaları kapatın.***
- ***Merdivenleri temizlerken ilave dikkat gösterin.***

BU TALİMATLARI SAKLAYIN

Ek Güvenlik Talimatları

⚠ ***UYARI:*** *Yangın, elektrik çarpması ve yaralanma riskini azaltmak için elektrikli cihazları kullanırken aşağıdakiler de dahil olmak üzere temel güvenlik önlemlerine daima uyun.*

⚠ ***UYARI:*** *Bütün güvenlik uyarılarını ve talimatlarını mutlaka okuyun. Bu talimatların herhangi birisine uyulmaması elektrik çarpması, yangın ve/veya ciddi yaralanma riskine neden olabilir.*

⚠ ***UYARI:*** *Çocukların, fiziksel, duyusal veya zihinsel yetenekleri sınırlı ya da deneyim ve bilgi eksikliği olan ya da bu talimatlara aşina olmayan kişilerin makineyi kullanmalarına kesinlikle izin vermeyin, ayrıca operatörün yaşını sınırlandıran yerel düzenlemeler mevcut olabilir.*

Yaralanma Riskini Azaltmak İçin:

- ***Kazara çalışmasından kaçının.*** *Cihaz bataryasını çıkarmadan önce tüm kumandaları kapatın. Bataryayı yerleştirmeden önce düğmenin kilitli veya kapalı konumda olduğundan emin olun. Üniteyi, parmağınız açma düğmesi üzerindeyken taşımak veya bataryayı ünite açık konumdayken takmak kazalara davetiye çıkartır.*
- ***Tehlikeli çevresel koşullardan kaçının –*** *Elektrikli aletleri nemli veya ıslak yerlerde kullanmayın. Üniteyi yağmurda kullanmayın.*
- ***GÜVENLIK EKIPMANI KULLANIN.*** *Daima koruyucu gözlük ve kulaklık kullanın. Çalışma ortamı tozluysa bir filtreli maske kullanın. Gerektiğinde, kaymayan iş ayakkabısı kullanılmalıdır.*
- ***Doğru üniteyi kullanın*** *– Üniteyi üretildiği amaç dışında herhangi bir iş için kullanmayın.*
- ***Üniteyi kullanmadan önce*** *alanı kontrol edin. Biriken tüm kirleri ve sıçrayabilecek, fırlatılabilecek veya çalıştırma sırasında yaralanma veya hasara neden olabilecek taş, cam, tel vb. sert cisimleri önceden temizleyin.*
- ***Sadece bu kılavuzda tarif edildiği şekilde kullanın.***
- ***Üniteyi çalıştırırken veya kullanırken*** *çocukları, seyircileri ve hayvanları çalışma alanından en az 10 metre (30 feet) uzakta tutun.*
- ***Ünitenin bakımını dikkatli yapın****. En iyi ve en güvenli performans için üniteyi temiz tutun. Doğru bakım için talimatları izleyin.*
- ***Dikkatli olun -*** *Yaptığınız işe yoğunlaşın. Sağduyulu olun. Üniteyi yorgunken çalıştırmayın.*
- ***Fan çıkışını çalışırken gözlerin veya kulakların yakınına koymayın.***
- ***Makineyi etrafta insanlar,*** *özellikle çocuklar veya hayvanlar varken çalıştırmayın.*
- ***Makine bataryadan ayrılmadan önce ve hareketli tehlikeli parçalar tamamen durmadan hareketli tehlikeli parçalara dokunmayın.***
- ***Makine anormal şekilde titremeye başlarsa, bataryayı çıkartın ve durumu derhal kontrol edin.***
- ***Bataryayı çıkarmadan ünitedeki tıkanmaları temizlemeye başlamayın.***
- ***Ünitenin hiçbir parçasını sıvıya batırmayın.***
- ***Düğme ile kapatılıp açılamıyorsa üniteyi kullanmayın.*** *Düğmeyle kontrol edilemeyen bir ünite tehlikelidir ve tamir edilmesi gerekir.*
- ***Fan girişine kir birikintisi girmesine izin vermeyin.***
- ***Ünite çıkışını kendinize, etraftaki diğer kişilere veya evcil hayvanlara doğrultmayın.***
- ***Patlayıcı madde ya da havada kömür, tahıl ya da diğer yanıcı maddeler gibi patlayıcı tozlar bulunan alanlarda kullanmayın.***
- ***Fanı kendiniz tamir etmeye çalışmayın.*** *Ürün güvenliği ve güvenilirliğinden emin olmak için, tamir, bakım ve ayarlar yetkili servis merkezlerinde yapılmalıdır.*
- ***Fanı gaz veya patlayıcı içeren bir ortamda çalıştırmayın.*** *Bu ünitelerdeki motorlar normalde kıvılcım çıkarır ve kıvılcımlar dumanı tutuşturur.*
- ***Ulaşmakta zorlandığınız yerlerde kullanmayın.*** *Daima sağlam ve dengeli basın.*
- ***Fanı asla çalışır halde bırakmayın.*** *Kapatılı konuma getirin.*

- ***Ancak bataryayı çıkardıktan sonras*** *boruyu takın.*
- ***Kullanılmayan üniteleri kaldırın.*** *Kullanılmadığında, bu ünite çocukların ulaşamayacağı kuru, yüksek ve kilitli bir yerde muhafaza edilmelidir.*
- ***Uyumlu batarya ve şarj cihazlarıyla ilgili talimatlar bu kılavuzda referans olarak verilmiştir.*** *Batarya veya şarj cihazınızla birlikte verilen tüm kullanım kılavuzlarını okuyun. Şarj aleti ve bataryaların üzerindeki tüm uyarı işaretlerini okuyun.*
- ***Herhangi bir ayarlama yapmadan, aksesuarları değiştirmeden, bakımını yapmadan, üniteyi taşımadan veya saklamadan önce bataryaları üfleyiciden çıkarın.*** *Bu tür önleyici güvenlik tedbirleri cihazın istem dışı olarak çalıştırılması riskini azaltacaktır.*
- *Eğer cihaz doğru çalışmıyorsa veya yere düşmüşse, hasar görmüşse, uzun süre dışarıda kalmışsa ya da suya düşmüşse o cihazı çalıştırmayın ve mutlaka bir servis merkezine götürün.*

BU TALİMATLARI SAKLAYIN

Diğer Riskler

İlgili güvenlik düzenlemelerinin uygulanması ve güvenlik cihazlarının kullanılmasına rağmen, bazı risklerden kaçınmak mümkün değildir. Bunlar:

- *İşitme kaybı.*
- *Sıçrayan parçacıklar kaynaklı yaralanma riski.*
- *Çalışma sırasında ısınan aksesuarlardan kaynaklanan yanık tehlikesi.*
- *Uzun süreli kullanımdan kaynaklanan yaralanma riski.*

BU TALİMATLARI SAKLAYIN

Batarya Tipi

Bu bataryalar kullanılmalıdır:

Batarya	(kg)
DCB546	1,08
DCB547	1,46
DCB548	1,46
DCB549	2,12

Daha fazla bilgi için batarya/şarj aleti kullanım kılavuzuna bakın.

Paket İçeriği

DCMBBL800 paketi şunları içerir:

1 Sırtta taşınabilir üfleyici
1 Boru
1 Yoğunlaştırıcı ucu
1 Kullanım kılavuzu

NOT: Bataryalar, şarj cihazları ve alet kutuları N modellerinde bulunmaz. Bataryalar ve şarj cihazları NT modellerinde bulunmaz.

- *Nakliye sırasında alet, parçalar ve aksesuarlarda hasar oluşup oluşmadığını kontrol edin.*
- *Çalıştırmadan önce bu kılavuzu iyice okuyup anlamak için zaman ayırın.*

Alet Üzerindeki Etiketler

Alet üzerinde aşağıdaki semboller gösterilir:

Kullanıcı bu ürünü kullanmadan önce kullanım kılavuzunu okumalı ve anlamalıdır.

Kullanıcı uygun göz koruması kullanmalıdır.

Kullanıcı uygun kulak koruması kullanmalıdır.

Aleti yağmura veya yüksek neme maruz kalmasına izin vermeyin veya yağmur yağarken dışarıda bırakmayın.

Yönetmelik 2000/14/EC garanti edilen ses şiddeti.

- Uyarı - tehlikeli durum meydana gelebilir.
- Etraftaki kişileri uzak tutun.
- Aleti kapatın. Alette herhangi bir bakımda bulunmadan önce aletin bataryasını çıkartın.

Tarih Kodu Konumu (Şek. [Fig.] N)

Üretim tarihi kodu **28** haneli bir yıldan ve ardından 2 haneli bir haftadan oluşur ve 2 haneli bir fabrika kodu eklenerek uzatılır.

Açıklama (Şek. A)

⚠ ***UYARI:*** *Hiçbir zaman elektrikli aleti veya herhangi bir parçasını değiştirmeyin. Hasar veya yaralanmayla sonuçlanabilir.*

1 Joystick
2 Değişken hız tetiği
3 Hız kilidi düğmesi
4 Kablo
5 Güç başlığı kafası
6 Hava girişi
7 Esnek boru
8 Boru kelepçesi
9 Cırt cırtlı kayış
10 Joystick borusu
11 Joystick kilitleme kolu
12 Üfleyici borusu
13 Yoğunlaştırıcı ucu
14 Hız kontrol düğmesi
15 Şarj durum göstergesi
16 Hız göstergesi
17 Hız kilit göstergesi
18 Sırta takılabilir ünite
19 Sırta takılabilir ünite tutma yeri
20 Boru saklama askısı
21 Omuz askısı
22 Bel kayışı
23 Göğüs kayışı
24 Batarya portları

Kullanım Amacı

Bu sırtta taşınabilir tip üfleyici profesyonel üfleme uygulamaları için tasarlanmıştır.

ISLAK ORTAMLARDA VEYA YANICI SIVI, GAZ YA DA INCE TOZLARIN BULUNDUĞU ORTAMLARDA kullanmayın.

Çocukların aleti ellemesine **IZIN VERMEYIN.** Bu alet deneyimsiz kullanıcılar tarafından kullanılırken nezaret edilmelidir.

- **Kuru bölgelerde veya havadaki bağıl nem oranı düştüğünde statik şoklar meydana gelebilir.** Bu sadece geçici bir durumdur ve ürünün performansını etkilemez.

Statik şokların sıklığını azaltmak için nem oranı düşükken kullanmaktan kaçının.

• Bu ürün, güvenliklerinden sorumlu kişinin gözetiminde olmadıklarında, fiziksel (çocuklar dahil), algısal veya zihinsel kapasite kaybı yaşamış deneyimsiz, bilgisiz ve yeteneksiz kişiler tarafından kullanılmamalıdır. Çocuklar asla bu ürünle yalnız bırakılmamalıdır.

Üfleyicinin Kutudan Çıkartılması (Şek. A)

Güç başlığı kafası 5 ve joystick boru 10 ürün gönderilirken bir kablo 4 takılmış olarak teslim edilir. Kutunun bir tarafını diğer tarafı olmadan çıkarmaya çalışmak 4 hasar görmesine neden olabilir.

1. Sırtta taşınabilir ünitenin tutma yerini 19 ve joystick boruyu 10 kavrayın ve ikisini birlikte kutudan çıkartın.
2. Kalan parçaları aşağıda belirtildiği gibi kutudan çıkartın ve monte edin.

MONTAJ VE AYARLAMALAR

⚠ ***TEHLİKE: Ciddi yaralanma riskini azaltmak için, herhangi bir ayarlama yapmadan veya ek parçaları veya aksesuarları çıkarıp takmadan önce üniteyi kapatın ve bataryayı çıkartın.*** *Yanlışlıkla çalıştırma yaralanmaya yol açabilir.*

Bataryaların Takılması ve Sökülmesi (Şek. B)

Üfleyici tek bir tam şarjlı bataryayla çalışabilir ancak çalışma süresi ve performansı düşeceği için bu önerilmez. Mümkünse aynı kapasitede iki batarya kullanın.

NOT: En iyi sonucu almak için, bataryanın (bataryaların) 25 tamamen şarj edildiğinden emin olun.

NOT: Yalnızca bir batarya 25 kullanıldığında, üfleyici turbo modunda 43 çalışmaz.

Bataryaların Takılması

1. Bir yerine oturma sesi duyulana kadar bataryayı batarya yuvasına 24 kaydırın. İkinci batarya için bu işlemi tekrar edin.

NOT: Üfleyiciyi çalıştırmadan önce her iki bataryanın 25 yerine tam oturduğundan emin olun.

Bataryaların Çıkarılması

1. Bataryalardaki 25 serbest bırakma düğmelerine 26 basın ve bataryaları 25 batarya yuvalarından 24 dışarı çekin.

Üfleyici Mekanizması (Şek. A–D)

⚠ ***UYARI:*** *Borular güvenli bir şekilde yerine takılmadan üfleyiciyi çalıştırmayın. Asla boru deliğinden muhafazaya erişmeye çalışmayın.*

⚠ ***UYARI:*** *Üfleyiciyi başıboş bıraktığınızda veya depoya kaldırırken, kontrol ederken, ayar yaparken, temizlerken veya üfleyici üzerinde çalışırken daima bataryaları çıkartın.*

Joystick Borusunun Esnek Boruya Takılması (Şek. A, C)

1. Boru kelepçesini 8 esnek borunun 7 üzerine, cıvata tertibatını 29 esnek borunun alt tarafında konumlandırarak yerleştirin, bkz. Şek. C.
2. Joystick borusunun 10 ucundaki boru bileziğini 30 esnek borunun 7 ucuna takın, bkz. Şek. C.
3. Boru kelepçesini 8 esnek borunun 7 etrafına sarılacak ve boru bileziğinin 30 üzerine gelecek şekilde konumlandırın.
4. Kelepçe vidasını 31 cıvata tertibatına 29 yerleştirin ve vidalayın.
5. Bir yıldız tornavida (ürüne dahil değildir) kullanarak, boru kelepçesi 8 esnek boruyu 7 boru bileziğine 30 ve joystick borusuna 10 güvenli bir şekilde tutana kadar kelepçe vidasını 31 sıkın.

NOT: Gereğinden fazla sıkmayın. Kelepçenin gereğinden fazla sıkılması kelepçede hasara yol açabilir ve joystick borusunun hareketi kısıtlayabilir.

6. Kabloyu 4 boru kelepçesinde 8 bulunan kablo klipsine 32 iterek sabitleyin, bkz. Şek. C.

Üfleyici Borusunun Joystick Borusuna Takılması (Şek. D)

1. Üfleyici borusunu 12 joystick borusuna 10 takmak için, joystick borusunun 10 en alt kısmında bulunan tırnağı 33 üfleyici borusu ağzındaki çentikle 34 hizalayın, bkz. Şek. D.
2. Üfleyici borusunu 12, iki boru kilidi 35 üfleyici borusuna 12 yerleşene ve bir klik sesi duyulana kadar joystick borusuna 10 doğru itin.
3. Yerine tam oturduğundan emin olmak için üfleyici borusunu 12 çekin.

Yoğunlaştırıcı Uç Tertibatı (Şek. E)

⚠ ***UYARI:*** *Üfleyici fanı başıboş bırakmadan önce veya depoya kaldırırken, kontrol ederken, ayar yaparken, temizlerken, ataşmanları veya aksesuarları sökerken/takarken ya da fan üzerinde çalışırken daima bataryaları çıkartın.*

Yoğunlaştırıcı uç 13 hava akış hızını artırır. Bu, ıslak yapraklar gibi inatçı birikintilerin daha iyi temizlenmesini sağlar. Yoğunlaştırıcı uç 13 aynı zamanda hava akışını daha dar bir alana yönlendirmek için de kullanılabilir.

1. Yoğunlaştırıcı ucu 13 üfleyici borusuyla 12 aynı hizaya getirin, bkz. Şek. E.
2. Üfleyici borusundaki 12 kilitleme tırnaklarını 36 yoğunlaştırıcı uç 13 üzerindeki kilitleme yuvalarıyla 37 hizalayın ve yoğunlaştırıcı ucu 13 üfleyici borusunun 12 üzerine kaydırın.
3. Yoğunlaştırıcı ucu 13 üfleyici borusunun 12 üzerine doğru kaydırın ve tık sesi duyana kadar saat yönünde çevirin. Yerine tam oturduğundan emin olmak için yoğunlaştırıcı ucu 13 çekin.
4. Yoğunlaştırıcı ucu 13 çıkartmak için ucu 13 üfleyici borusundan 12 saat yönünün tersine doğru çevirin ve kaydırın.

Sırtta Taşınabilir Ünitenin Takılması ve Çıkarılması (Şek. A, F–H)

⚠ ***UYARI:*** *Aynı anda birden fazla emniyet kemeri takmayın. Omuz askısı takıldığında, başka hiçbir giyilebilir malzeme omuz askısının çıkarılmasını ve serbest bırakılmasını engellememelidir.*

⚠ ***DİKKAT:*** *Döndüğünüzde veya eğildiğinizde sırta takılabilir ünitenin sırtınızdaki pozisyonu değişebilir.*

1. Omuz askısını 21 kavrayın ve kollarınızı her bir omuz kayışından geçirin ve bu sırada her bir askının omuzlarınıza asılı olduğundan emin olun, bkz. Şek. F.

NOT: Sırta takılabilir ünitenin 18 sırtınızda konumlandırıldığından emin olun.

2. Bel kayışını 22 ve göğüs kayışını 23 takın. Omuz 38, omzun üst kısmı 39, göğüs 23 ve bel kayışlarını 22 vücudunuza güvenli bir şekilde oturana kadar sıkın, bkz. Şek. F–H.
3. Sırta takılabilir üniteyi 18 çıkartmak için göğüs kayışı 23 ve bel kayışını 22 çözün. Normal omuz kayışı 38 üst omuz kayışını 39 gevşetin. Kollarınızı omuz askılarının 21 her

birinden geçirin ve sırta takılabilir üniteyi 18 dikkatlice düz ve güvenli bir zemine indirin.

Joystick Konumunun Ayarlanması (Şek. I)

1. Joystick kilitleme kolunu 11 aşağı çekerek 1 konum ayarlama kilidini açın.
2. Joysticki 1 joystick boru 10 konforlu çalıştırma pozisyonuna gelene kadar aşağı ve yukarı kaydırın, bkz. Şek. I.
3. Joystick kilitleme kolunu 11 kilitli konuma geri getirerek joysticki 1 konumuna kilitleyin.

Kilit Kolu Sıkılığının Ayarlanması (Şek. J)

Joystick kilitleme kolu vidası 40 varsayılan sıkılıkta gelir, ancak zamanla ve sürekli kullanımla vida gevşeyebilir ve ayarlanması gerekebilir.

NOT: Ayarlama sırasında joystick kilitleme kolu 11 açık veya kapalı olabilir.

1. Joystick kilitleme kolunun 11 sıkılığını ayarlamak için bir yıldız tornavida kullanın (ürüne dahil değildir):
- Sıkmak için, joystick kilitleme kolu vidasını 40 saat yönünde çevirin ve ardından sıkılığın doğru olup olmadığını test edin.
- Gevşetmek için, joystick kilitleme kolu vidasını 40 saat yönünün tersine çevirin ve ardından sıkılığın doğru olup olmadığını test edin.

ÇALIŞMA

⚠ ***TEHLİKE: Ciddi yaralanma riskini azaltmak için, herhangi bir ayarlama yapmadan veya ek parçaları veya aksesuarları çıkarıp takmadan önce üniteyi kapatın ve bataryayı çıkartın.*** *Yanlışlıkla çalıştırma yaralanmaya yol açabilir.*

⚠ ***UYARI:*** *Üfleme borularını güvenli bir şekilde yerine yerleştirmeden üfleyiciyi çalıştırmayın. Asla boru deliğinden muhafazaya erişmeye çalışmayın.*

⚠ ***UYARI:*** *Daima güvenlik gözlüğü kullanın. Her zaman solunum koruması kullanın. Her zaman duyma koruması kullanın. Açık havada çalışırken lastik eldivenlerin ve uygun ayakkabıların kullanılması önerilir. Uzun saç ve bol kıyafetleri açıklıklardan ve hareketli parçalardan uzak tutun.*

⚠ ***UYARI:*** *Kesme tehlikesi. Aleti kapatırken, üfleme borularını çıkarmadan önce fanın dönmesinin durması için on saniye bekleyin.*

- Aşağıdaki durumlarda üfleyicinin her zaman KAPALI olduğundan ve bataryaların çıkartılmış olduğundan emin olun:
- Üfleyiciyi çalışır durumda başıboş bıraktığınızda.
- Bir tıkanıklığı temizlerken.
- Üfleyiciyi ayarlarken temizlerken veya üfleyici üzerinde bakım yaparken.
- Üfleyiciyi yalnızca gün ışığında veya iyi yapay aydınlatmaya sahip ortamlarda kullanın.

Doğru El Pozisyonu (Şek. K)

⚠ ***UYARI:*** *Ciddi yaralanma riskini azaltmak için,* ***DAIMA*** *şekilde gösterilen uygun el pozisyonunu kullanın.*

⚠ ***UYARI:*** *Ciddi yaralanma riskini azaltmak için, ani tepki ihtimaline karşı aleti* ***DAIMA*** *sıkıca tutun.*

Doğru el pozisyonu bir elin joystick 1 üzerinde olduğu konumdur.

Açılması (Şek. A, K, L)

⚠ ***UYARI:*** *Çalıştırırken aleti sıkıca tutun.*

⚠ ***DİKKAT:*** *Ünite çıkışını kendinize, etraftaki diğer kişilere veya evcil hayvanlara doğrultmayın.*

⚠ ***DİKKAT:*** *Her zaman güvenlik gözlükleri ve kulak koruması takın. Eğer çalışma ortamı tozluysa bir filtre maskesi takın. Eldiven, uzun pantolon ve dayanıklı ayakkabı kullanımı önerilir. Uzun saç ve bol kıyafetleri açıklıklardan ve hareketli parçalardan uzak tutun.*

1. Üfleyiciyi çalıştırmak için, değişken hız tetik düğmesine 2 basın. Tetik ne kadar sıkılırsa, üfleyici o kadar yüksek hızda çalışır.
2. Üfleyiciyi durdurmak için değişken hız tetiğini 2 bırakın.

NOT: Üfleyiciyi kapatmak için hız kontrol düğmesini 14 basılı tutun, bkz. Şek. L veya yirmi saniye rölantide kaldıktan sonra üfleyici otomatik olarak kapanır.

3. Üfleyiciyi istediğiniz performans seviyesinde kilitlemek için, değişken hız tetiğini 2 istenen performans seviyesine getirin ve ardından hız kilitleme düğmesine 3 basıp bırakın ve ardından değişken hız tetiğini 2 bırakın, bkz. Şek. K. Ayarlanan hızın kilidini açmak ve üfleyiciyi durdurmak için tetik düğmesine 2 basıp bırakın veya hız kilitleme düğmesine 3 basın.

Şarj Durum Göstergesi (Şek. A, L)

Bu DCMBBL800 bir şarj durumu göstergesine 15 sahiptir. Bu, kullanım sırasında bataryadaki mevcut şarj seviyesini görüntüler. Bu gösterge, aletin işlevselliğini göstermez ve ürün bileşenlerine, sıcaklığa ve son kullanıcı uygulamasına göre farklılık gösterebilir.

- Şarj durum göstergesi LED'leri 15 yanarak bataryanın şarj yüzdesini gösterir.
- Şarj durum göstergesi LED'lerinin 15 dördü birden yandığında, batarya tamamen dolmuştur.
- Bir şarj durum göstergesi LED'i 15 yandığında şarj azdır ve bataryanın şarjı bittiğinde tekrar yanar. Bataryayı çıkarın ve şarj edin.

Şarj Durum Göstergesi LED Durumu

	ŞARJ SEVİYESİ	ŞARJ DURUM GÖSTERGESİ LED RENGİ
	%100 - %75	Beyaz
	%50 - %75	Beyaz
	%20 - %50	Beyaz
	≤%20	Beyaz
	Düşük batarya kapanma	Yanıp sönen beyaz.
	Batarya çok sıcak	Dördü birden, kırmızı yanıp sönüyor.

Üfleyici Hızının Ayarlanması (Şek. K, L)

Bu DCMBBL800 bir hız göstergesine 16 sahiptir. Hız göstergesi 16 fanın seçilen hızını gösterir. Üç adet hız ayar LED'i mevcuttur: ECO modu 41, standart mod 42 ve turbo modu 43. Hız göstergesi 16 aletin performansını ve her iş için gereken çalışma süresini optimize etmenize yardımcı olur.

1. Üfleyici hızını ayarlamak için değişken hız düğmesine 2 kısa süre basarak üfleyiciyi açın.
2. İstenilen hız LED'i yanana kadar alet tutma kolunda bulunan hız kontrol düğmesine 14 basın.

NOT: Üfleyici varsayılan olarak ECO modundadır 41.

3. Çoğu üfleme ihtiyacı için ECO modunda 41 veya standart modda 42 çalıştırın.
NOT: Daha uzun çalışma süresi elde edilir.

4. Ağır kir birikintilerini temizlemek için gerektiği gibi turbo modunu 43 seçin.
NOT: Çalışma süresi azalır.
NOT: Yalnızca bir batarya 25 kullanıldığında, üfleyici turbo modunda 43 çalışmaz.

Hız Ayarı LED Renkleri

	HIZ	HIZ AYARI LED RENGI
— 41	ECO Modu	Beyaz
— 42	Standart Mod	Beyaz
— 43	Turbo Modu	Beyaz

Hız Kilidi (Şek. K, L)

Kullandığınız DCMBBL800 değişken hız tetiğini 2 tutmaya gerek kalmadan sürekli kullanım için bir hız kilitleme düğmesi 3 ile donatılmıştır.

1. Değişken hız tetiğini 2 istenen hıza getirin.
2. Üfleyiciyi istenilen performans seviyesinde kilitlemek için hız kilitleme düğmesine 3 basın ve değişken hız tetiğini 2 serbest bırakın. Hız kilitleme düğmesini 3 bırakın. Kullandığınız DCMBBL800 arzulanan performans seviyesini otomatik olarak korur.
3. Hız kilidi göstergesi 17 yanar.
4. Hız kilidi modunu kullanmayı bırakmak için değişken hız tetiğini 2 sıkın veya hız kilidi düğmesine 3 basın. Hız kilidi göstergesi 17 söner. Ünite artık değişken hız tetik düğmesi 2 tarafından kontrol edilir.

Kullanım (Şek. B, K, M)

⚠ ***UYARI:*** *Üfleyici yalnızca yer seviyesinde kullanılmak üzere tasarlanmıştır ve merdiven veya diğer dengesiz destekler üzerinde kullanılmamalıdır.*

⚠ ***DİKKAT:*** *Ünite çıkışını kendinize, etraftaki diğer kişilere veya evcil hayvanlara doğrultmayın.*

1. Bataryaları 25 batarya yuvalarına 24 takın.
2. Sırta takılabilir üniteyi 18 sırtınızda konumlandırın ve askıları size uyacak şekilde ayarlayın.
3. Üfleyiciyi çalıştırın ve joysticki 1 bir elinizle tutun, bkz. Şek. K.
4. Üfleyici borusunu 12 yerden birkaç santim yüksekte konumlandırarak ve bir taraftan diğer tarafa doğru bir süpürme hareketi yaparak, biriken kirleri/yaprakları önünüzde tutmak suretiyle yavaşça ilerleyin, bkz. Şek. M.

BAKIM

Bu elektrikli alet, uzun süre boyunca minimum bakımla çalışmak üzere tasarlanmıştır. Aletin uzun süre boyunca verimli bir şekilde çalışması, uygun bakım ve düzenli temizlik yapılmasına bağlıdır.

⚠ ***UYARI: Ciddi yaralanma riskini azaltmak için; ayar yaparken, temizlerken, ataşmanları veya aksesuarları sökerken/takarken makineyi kapalı konuma getirin ve bataryayı çıkartın.*** *Kazara çalıştırma yaralanmaya neden olabilir.*

Şarj cihazı ve batarya onarılabilir bir parça değildir.

Servis merkezi iletişim bilgileri için lütfen bu kılavuzun arka sayfasına bakın veya **www.2helpU.com adresini ziyaret edin.**

Tıkanıklıkların Temizlenmesi

Hava DCMBBL800 girişi 6 tıkanırsa:

1. Aleti kapalı konuma getirin ve bataryaları çıkartın.
2. Hava girişini 6 birikmiş kirler açısından inceleyin ve gevşek kir birikintilerini temizleyin.
3. Fanda kir birikintileri varsa, hava girişini 6 yere doğru yöneltin ve kirleri yavaşça dışarı atın.

Yağlama

Elektrikli aletiniz ek bir yağlama gerektirmemektedir.

Temizleme

⚠ ***UYARI:*** *Elektrik çarpması ve mekanik tehlike. Temizlemeden önce bataryayı çıkartın.*

⚠ ***UYARI:*** *Güvenli ve verimli çalışmayı sağlamak için elektrikli cihazı ve havalandırma deliklerini her zaman temiz tutun.*

⚠ ***UYARI:*** *Aletin metalik olmayan parçalarını temizlemek için asla çözücü veya başka sert kimyasal kullanmayın. Bu kimyasallar bu parçalarda kullanılan malzemeleri güçsüzleştirir. Yalnızca su ve yumuşak sabunla nemlendirilmiş bir bez kullanın. Aletin içine herhangi bir sıvının girmesine izin vermeyin; aletin herhangi bir parçasını bir sıvı içine daldırmayın.*

Havalandırma delikleri kuru, yumuşak, metalik olmayan bir fırça ve/veya uygun bir elektrik süpürgesi kullanılarak temizlenebilir. Su veya temizlik solüsyonu kullanmayın. Onaylı göz koruması ve bir toz maskesi kullanın.

Taşıma ve Saklama (Şek. A, N)

⚠ ***DİKKAT:*** *Yanlışlıkla çalıştırmayı önlemek için daima aleti bataryalar çıkartılmış şekilde taşıyın!*

⚠ ***DİKKAT:*** *Açık havada veya bir araçta saklanıyorsa veya üzeri açık bir araçta taşınıyorsa, yağmura veya her türlü yağışa maruz kalmasını önleyin.*

- Daima DCMBBL800 bataryalar çıkartılmış olarak saklayın.
- KAPALI YERLERDE SAKLAYIN. Donma sıcaklıklarının üzerindeki kuru ve kapalı bir yerde saklayın.
- Buradaki sırtta taşıma ünitesi ve boru mekanizması dikey veya yatay olarak saklanabilir, ünitenin üstüne eşya koymayın.
- Boru 12 cırt cırtlı kayış 9 kullanılarak sırtta taşıma ünitesi çerçevesine sabitlenebilir. Cırt cırtlı kayışın gevşek ucunu sırt çantası çerçevesindeki boru saklama askısından 20 geçirin, bkz. Şek. N. Olası takılma tehlikelerini önlemek için boruyu başı boş bırakmadan önce emniyete aldığınızdan emin olun.
- Bu DCMBBL800 cihazını, daima sırta takılabilir ünite tutma yerini 19 kullanarak taşıyın.

İsteğe Bağlı Aksesuarlar

⚠ ***UYARI:*** *Şuna dikkat edilmelidir ki DEWALTtarafından tedarik veya tavsiye edilenlerin dışındaki aksesuarlar bu ürün üzerinde test edilmediğinden, söz konusu aksesuarların bu aletle birlikte kullanılması tehlikeli olabilir. Yaralanma riskini azaltmak için, bu üründe sadece DEWALT- tarafından önerilen aksesuarlar kullanılmalıdır.*

Uygun aksesuarlarla ilgili daha fazla bilgi almak için satış noktalarıyla görüşün.

Çevrenin Korunması

Ürünler/bataryalar geri dönüşüm yapılabilir, fakat üzerinde çarpı işaretli bir çöp tenekesi işareti olanlar normal evsel atıklarla birlikte çöpe atılmamalıdır. Bataryaları tamamen bitirip ayırın ve mümkünse tüm ışık kaynaklarını üründen ayırın. Üründe bulunan kişisel verilerin silinmesi kullanıcının sorumluluğundadır. Daha sonra atığı, genellikle ücretsiz olarak kabul edecek olan resmi bir atık toplama merkezine veya geri dönüşüm kampanyasına katılan bir bayiye götürün. Ambalajlar, işaretli malzeme koduna göre çöpe atılmalıdır. Kullanım ve güvenlik talimatları ancak ilgili ürün artık kullanılmadığında çöpe atılmalıdır.

Atıkların yönetimiyle ilgili rehberlik için lütfen yerel yönetim biriminize/belediyenize danışın. Daha fazla bilgi için **www.2helpU.com** adresini ziyaret edin ve yukarıdaki QR kodunu tarayın.

54V ΦΥΣΗΤΗΡΑΣ ΠΛΑΤΗΣ DCMBBL800

Έγγραφα διαθέσιμα στο Διαδίκτυο

www.2helpU.com/DoC/ ή
www.2helpU.com/DoC/index/xxx*

*Για απευθείας πρόσβαση, αντικαταστήστε το "xxx" με τον αριθμό μοντέλου του προϊόντος ο οποίος αναφέρεται στην πινακίδα στοιχείων ή στη συσκευασία του προϊόντος.

- Εγχειρίδιο οδηγιών
- Δήλωση Συμμόρφωσης (DoC)
- Δεδομένα Εκπομπών Προϊόντος (PED): Πληροφορίες σχετικά με Θόρυβο, Κραδασμούς και Σκόνη (δεν έχει εφαρμογή σε όλα τα προϊόντα)

ΠΡΟΕΙΔΟΠΟΙΗΣΗ: Διαβάστε όλες τις προειδοποιήσεις ασφαλείας, τις οδηγίες, τις εικόνες και τις προδιαγραφές στο παρόν εγχειρίδιο, καθώς και τις ενότητες σχετικά με μπαταρίες και φορτιστές που παρέχονται στο αρχικό εγχειρίδιο ενός εργαλείου ή το ξεχωριστό εγχειρίδιο Μπαταρίες και Φορτιστές. *Για την απόκτηση εγχειριδίων μπορείτε να επικοινωνήσετε με το τμήμα Εξυπηρέτησης πελατών (ανατρέξτε στο οπισθόφυλλο αυτού του εγχειριδίου).*

Τεχνικά χαρακτηριστικά

		DCMBBL800
Τάση	V_{DC}	54
Τύπος		1
Τύπος μπαταρίας		Ιόντων λιθίου
Ταχύτητα αέρα	km/h	257
Όγκος Αέρα	m^3/min	24,2
Βάρος (χωρίς πακέτο μπαταριών)	kg	8,9

Ορισμοί: Οδηγίες ασφαλείας

Οι παρακάτω ορισμοί περιγράφουν το επίπεδο σοβαρότητας για κάθε προειδοποιητική λέξη. Παρακαλούμε διαβάστε το εγχειρίδιο και δώστε προσοχή σε αυτά τα σύμβολα.

ΚΙΝΔΥΝΟΣ: *Υποδεικνύει μια επικείμενη επικίνδυνη κατάσταση, η οποία, εάν δεν αποφευχθεί,* ***θα*** *προκαλέσει* ***θάνατο ή σοβαρό τραυματισμό****.*

ΠΡΟΕΙΔΟΠΟΙΗΣΗ: *Υποδεικνύει μια ενδεχομένως επικίνδυνη κατάσταση, η οποία, εάν δεν αποφευχθεί,* ***θα μπορούσε*** *να προκαλέσει* ***θάνατο ή σοβαρό τραυματισμό****.*

ΠΡΟΣΟΧΗ: *Υποδεικνύει μια ενδεχομένως επικίνδυνη κατάσταση, η οποία, εάν δεν αποφευχθεί,* ***ενδέχεται*** *να προκαλέσει* ***τραυματισμό μικρής ή μέτριας σοβαρότητας****.*

ΣΗΜΕΙΩΣΗ: *Υποδεικνύει μια πρακτική που* ***δεν έχει σχέση με προσωπικό τραυματισμό*** *και η οποία, εάν δεν αποφευχθεί,* ***ενδέχεται*** *να προκαλέσει* ***υλική ζημιά****.*

Υποδηλώνει κίνδυνο ηλεκτροπληξίας.

Υποδηλώνει κίνδυνο πυρκαγιάς.

ΓΕΝΙΚΕΣ ΠΡΟΕΙΔΟΠΟΙΗΣΕΙΣ ΑΣΦΑΛΕΙΑΣ ΓΙΑ ΤΑ ΗΛΕΚΤΡΙΚΑ ΕΡΓΑΛΕΙΑ

ΠΡΟΕΙΔΟΠΟΙΗΣΗ: Διαβάστε όλες τις προειδοποιήσεις ασφαλείας, τις οδηγίες, τις απεικονίσεις και τις προδιαγραφές που συνοδεύουν αυτό το ηλεκτρικό εργαλείο. *Η μη τήρηση οποιασδήποτε από τις οδηγίες που αναφέρονται πιο κάτω μπορεί να έχει ως αποτέλεσμα ηλεκτροπληξία, πυρκαγιά και/ή σοβαρό τραυματισμό.*

ΔΙΑΤΗΡΗΣΤΕ ΤΙΣ ΠΡΟΕΙΔΟΠΟΙΗΣΕΙΣ ΚΑΙ ΤΙΣ ΟΔΗΓΙΕΣ ΓΙΑ ΜΕΛΛΟΝΤΙΚΗ ΑΝΑΦΟΡΑ

Ο όρος «ηλεκτρικό εργαλείο» σε όλες τις προειδοποιήσεις, αναφέρεται σε εργαλείο που τροφοδοτείται με ρεύμα από το ηλεκτρικό δίκτυο (με καλώδιο) ή σε εργαλείο που λειτουργεί με μπαταρία (ασύρματο).

1) Ασφάλεια χώρου εργασίας

α) ***Διατηρείτε το χώρο εργασίας καθαρό και καλά φωτισμένο.*** *Οι μη τακτοποιημένοι ή σκοτεινοί χώροι, αποτελούν αιτία ατυχημάτων.*

β) ***Μη λειτουργείτε τα ηλεκτρικά εργαλεία σε εκρηκτικές ατμόσφαιρες, όπως όταν υπάρχουν εύφλεκτα υγρά, αέρια ή σκόνη.*** *Τα ηλεκτρικά εργαλεία δημιουργούν σπινθήρες που μπορούν να προκαλέσουν ανάφλεξη στη σκόνη ή τις αναθυμιάσεις.*

γ) ***Απομακρύνετε τα παιδιά και άλλα παρευρισκόμενα άτομα όταν χρησιμοποιείτε ένα ηλεκτρικό εργαλείο.*** *Η απόσπαση της προσοχής σας μπορεί να έχει ως αποτέλεσμα την απώλεια ελέγχου.*

2) Ηλεκτρική ασφάλεια

α) ***Τα βύσματα των ηλεκτρικών εργαλείων πρέπει να ταιριάζουν με τις πρίζες. Μην τροποποιείτε ποτέ το βύσμα με οποιονδήποτε τρόπο. Μη χρησιμοποιείτε τυχόν βύσματα προσαρμογέα με γειωμένα (με γείωση εδάφους) ηλεκτρικά εργαλεία.*** *Με μη τροποποιημένα βύσματα και κατάλληλες πρίζες ελαττώνεται ο κίνδυνος ηλεκτροπληξίας.*

β) ***Αποφεύγετε την επαφή του σώματός σας με γειωμένες επιφάνειες όπως σωλήνες, καλοριφέρ, εστίες κουζινών και ψυγεία.*** *Ο κίνδυνος ηλεκτροπληξίας αυξάνεται όταν το σώμα σας είναι γειωμένο.*

γ) ***Μην εκθέτετε τα ηλεκτρικά εργαλεία στη βροχή ή σε συνθήκες υγρασίας.*** *Η είσοδος νερού σε ηλεκτρικό εργαλείο αυξάνει τον κίνδυνο ηλεκτροπληξίας.*

δ) ***Μην καταπονείτε υπερβολικά το καλώδιο. Μη χρησιμοποιείτε ποτέ το καλώδιο για τη μεταφορά, το τράβηγμα ή την αποσύνδεση του ηλεκτρικού εργαλείου. Κρατήστε το καλώδιο μακριά από θερμότητα, λάδι, αιχμηρές ακμές και κινούμενα μέρη.*** *Καλώδια που έχουν υποστεί ζημιά ή περιπλεγμένα καλώδια αυξάνουν τον κίνδυνο ηλεκτροπληξίας.*

ε) ***Όταν χρησιμοποιείτε ένα ηλεκτρικό εργαλείο σε εξωτερικό χώρο, να χρησιμοποιείτε μόνο καλώδια προέκτασης που είναι κατάλληλα για χρήση σε εξωτερικό χώρο.*** *Η χρήση καλωδίου κατάλληλου για χρήση σε εξωτερικό χώρο ελαττώνει τον κίνδυνο ηλεκτροπληξίας.*

ζ) ***Εάν είναι αναπόφευκτη η λειτουργία ηλεκτρικού εργαλείου σε χώρο με υψηλή υγρασία, χρησιμοποιήστε παροχή ηλεκτροδότησης με προστασία από ρεύματα***

διαρροής (RCD). *Η χρήση μιας διάταξης RCD ελαττώνει τον κίνδυνο ηλεκτροπληξίας.*

3) Προσωπική ασφάλεια

α) ***Παραμείνετε σε εγρήγορση, προσέχετε τι κάνετε και χρησιμοποιείτε την κοινή λογική κατά τη χρήση ενός ηλεκτρικού εργαλείου. Μη χρησιμοποιείτε οποιοδήποτε ηλεκτρικό εργαλείο εάν είστε κουρασμένος(-η) ή υπό την επήρεια ναρκωτικών, αλκοόλ ή φαρμακευτικής αγωγής.*** *Μια μόνο στιγμή απόσπασης της προσοχής σας καθώς χειρίζεστε ηλεκτρικά εργαλεία, μπορεί να προκαλέσει σοβαρό προσωπικό τραυματισμό.*

β) ***Χρησιμοποιείτε ατομικό προστατευτικό εξοπλισμό. Να φοράτε πάντοτε προστατευτικά γυαλιά.*** *Η χρήση προστατευτικού εξοπλισμού όπως μάσκας για τη σκόνη, αντιολισθητικών υποδημάτων, κράνους ή προστατευτικών ακουστικών για τις ανάλογες συνθήκες, θα ελαττώσει τους προσωπικούς τραυματισμούς.*

γ) ***Αποτρέψτε τυχόν ακούσια εκκίνηση του εργαλείου. Βεβαιωθείτε ότι ο διακόπτης βρίσκεται στη θέση Off προτού συνδέσετε το εργαλείο στην πρίζα ή/και στην μπαταρία, καθώς και προτού σηκώσετε ή μεταφέρετε το εργαλείο.*** *Η μεταφορά ηλεκτρικών εργαλείων με το δάκτυλό σας στο διακόπτη ή η σύνδεση στην πρίζα εργαλείων με το διακόπτη στη θέση On ενέχουν κίνδυνο ατυχήματος.*

δ) ***Αφαιρέστε οποιοδήποτε κλειδί ή ρυθμιστικό κλειδί προτού ενεργοποιήσετε το ηλεκτρικό εργαλείο.*** *Ένα κλειδί ή ρυθμιστικό κλειδί που έχει αφεθεί προσαρτημένο σε κινητό τμήμα του ηλεκτρικού εργαλείου, μπορεί να προκαλέσει προσωπικό τραυματισμό.*

ε) ***Μην προσπαθήσετε να φτάσετε απομακρυσμένα σημεία. Φροντίστε να έχετε πάντοτε την κατάλληλη στάση και να διατηρείτε την ισορροπία σας.*** *Κατ' αυτόν τον τρόπο θα έχετε καλύτερο έλεγχο του εργαλείου σε απροσδόκητες καταστάσεις.*

ζ) ***Να είστε ντυμένοι κατάλληλα. Μην φοράτε φαρδιά ενδύματα ή κοσμήματα. Κρατάτε τα μαλλιά και τα ρούχα σας μακριά από κινούμενα μέρη.*** *Τα φαρδιά ενδύματα, τα κοσμήματα ή τα μακριά μαλλιά μπορεί να εμπλακούν στα κινούμενα μέρη.*

η) ***Εάν οι συσκευές παρέχονται με σύνδεση συστημάτων αφαίρεσης και συλλογής σκόνης, φροντίστε τα συστήματα αυτά να είναι συνδεδεμένα και να χρησιμοποιούνται κατάλληλα.*** *Η χρήση συστήματος συλλογής σκόνης μπορεί να ελαττώσει τους κινδύνους που σχετίζονται με τη σκόνη.*

θ) ***Μην αφήνετε την εξοικείωση που έχετε αποκτήσει από τη συχνή χρήση εργαλείων να σας επιτρέψει να εφησυχάσετε και να αγνοείτε τις αρχές ασφαλούς χρήσης των εργαλείων.*** *Μια απρόσεκτη ενέργεια μπορεί να προκαλέσει βαρύ τραυματισμό μέσα σε κλάσματα του δευτερολέπτου.*

4) Χρήση και φροντίδα των ηλεκτρικών εργαλείων

α) ***Μη ζορίζετε το ηλεκτρικό εργαλείο. Χρησιμοποιείτε το κατάλληλο εργαλείο ανάλογα με την εφαρμογή.*** *Η εργασία θα πραγματοποιηθεί με καλύτερο και πιο ασφαλή τρόπο όταν εκτελείται από το σωστά επιλεγμένο ηλεκτρικό εργαλείο με τον προβλεπόμενο ρυθμό.*

β) ***Μη χρησιμοποιείτε το εργαλείο εάν ο διακόπτης δεν μεταβαίνει στις θέσεις On (Ενεργοποίηση) και Off (Απενεργοποίηση).*** *Οποιοδήποτε εργαλείο δεν μπορεί να ελεγχθεί μέσω του διακόπτη του, είναι επικίνδυνο και πρέπει να επισκευαστεί.*

γ) ***Αποσυνδέστε το φις από την πηγή ρεύματος και/ή το πακέτο μπαταρίας, αν είναι αποσπώμενο, από το ηλεκτρικό εργαλείο, πριν διεξάγετε οποιαδήποτε ρύθμιση, αλλαγή εξαρτήματος ή όταν πρόκειται να αποθηκεύσετε το ηλεκτρικό εργαλείο.*** *Αυτού του είδους τα μέτρα ασφαλείας ελαττώνουν τον κίνδυνο τυχαίας θέσης σε λειτουργία του ηλεκτρικού εργαλείου.*

δ) ***Αποθηκεύετε τα ηλεκτρικά εργαλεία που δεν χρησιμοποιείτε μακριά από μέρη όπου μπορούν να τα προσεγγίσουν παιδιά και μην επιτρέπετε τη χρήση του ηλεκτρικού εργαλείου από άτομα που δεν είναι εξοικειωμένα με αυτό ή με τις οδηγίες χρήσης του.*** *Τα ηλεκτρικά εργαλεία είναι επικίνδυνα όταν χρησιμοποιούνται από μη εκπαιδευμένους χειριστές.*

ε) ***Συντηρείτε τα ηλεκτρικά εργαλεία. Ελέγξτε για τυχόν εσφαλμένη ευθυγράμμιση ή ενσφήνωση κινούμενων μερών, για τυχόν θραύση εξαρτημάτων και για τυχόν άλλες καταστάσεις που μπορεί να επηρεάσουν τη λειτουργία του ηλεκτρικού εργαλείου. Εάν το ηλεκτρικό εργαλείο έχει υποστεί ζημιά, φροντίστε για την επισκευή του πριν το χρησιμοποιήσετε.*** *Πολλά ατυχήματα έχουν προκληθεί από ηλεκτρικά εργαλεία που δεν έχουν συντηρηθεί κατάλληλα.*

ζ) ***Διατηρείτε τα εργαλεία κοπής αιχμηρά και καθαρά.*** *Τα κατάλληλα συντηρημένα εργαλεία κοπής με αιχμηρά άκρα κοπής έχουν μικρότερες πιθανότητες λυγίσματος κατά τη λειτουργία και ελέγχονται ευκολότερα.*

η) ***Χρησιμοποιείτε το ηλεκτρικό εργαλείο, τα παρελκόμενα και τα τρυπάνια κ.λπ. σύμφωνα με τις παρούσες οδηγίες, λαμβάνοντας υπόψη τις συνθήκες εργασίας και την εργασία που πρόκειται να πραγματοποιηθεί.*** *Η χρήση ενός ηλεκτρικού εργαλείου για εργασίες διαφορετικές από αυτές για τις οποίες προορίζεται, μπορεί να οδηγήσει σε επικίνδυνη κατάσταση.*

θ) ***Διατηρείτε τις λαβές και τις επιφάνειες κρατήματος στεγνές, καθαρές και απαλλαγμένες από λάδι και γράσο.*** *Οι ολισθηρές λαβές και επιφάνειες κρατήματος δεν επιτρέπουν τον ασφαλή χειρισμό και έλεγχο του εργαλείου σε μη αναμενόμενες καταστάσεις.*

5) Χρήση και φροντίδα των εργαλείων με μπαταρία

α) ***Επαναφορτίζετε μόνο με το φορτιστή που καθορίζεται από τον κατασκευαστή.*** *Φορτιστής που είναι κατάλληλος για έναν τύπο μπαταριών, μπορεί να ενέχει κίνδυνο πυρκαγιάς όταν χρησιμοποιείται με άλλο τύπο μπαταριών.*

β) ***Χρησιμοποιείτε τα ηλεκτρικά εργαλεία μόνο με τις ειδικά καθορισμένες μπαταρίες.*** *Η χρήση μπαταριών άλλου τύπου ενέχει κίνδυνο τραυματισμού και πυρκαγιάς.*

γ) ***Όταν η μπαταρία δεν χρησιμοποιείται, διατηρείτε την μακριά από άλλα μεταλλικά αντικείμενα, όπως συνδετήρες, νομίσματα, κλειδιά, καρφιά, βίδες ή άλλα μικρά μεταλλικά αντικείμενα που μπορεί να προκαλέσουν ηλεκτρική επαφή μεταξύ των δύο ακροδεκτών της μπαταρίας.*** *Η βραχυκύκλωση των ακροδεκτών της μπαταρίας μπορεί να προκαλέσει εγκαύματα ή και πυρκαγιά.*

δ) ***Κάτω από συνθήκες κακομεταχείρισης, μπορεί να εκτοξευτεί υγρό από τη μπαταρία. Αποφύγετε την επαφή με το υγρό αυτό. Εάν έλθετε σε επαφή κατά λάθος, ξεπλύνετε με άφθονο νερό. Σε περίπτωση που το υγρό έλθει σε επαφή με τα μάτια σας, ζητήστε ιατρική βοήθεια.*** *Το υγρό που εκτοξεύεται από τη μπαταρία μπορεί να προκαλέσει ερεθισμούς ή εγκαύματα.*

ε) ***Μη χρησιμοποιήσετε πακέτο μπαταρίας ή εργαλείο που έχει υποστεί ζημιά ή τροποποίηση.*** *Οι μπαταρίες που έχουν υποστεί ζημιά ή τροποποίηση μπορεί να έχουν απρόβλεπτη συμπεριφορά, με αποτέλεσμα φωτιά, έκρηξη ή κίνδυνο τραυματισμού.*

ζ) ***Μην εκθέσετε ένα πακέτο μπαταρίας ή εργαλείο σε φωτιά ή υπερβολική θερμοκρασία.*** *Η έκθεση σε φωτιά ή σε θερμοκρασία πάνω από 130 °C μπορεί να προκαλέσει έκρηξη.*

η) ***Τηρείτε όλες τις οδηγίες φόρτισης και μη φορτίζετε το πακέτο μπαταρίας ή το εργαλείο εκτός των ορίων θερμοκρασίας που ορίζονται στις προδιαγραφές.*** *Η ακατάλληλη φόρτιση ή η φόρτιση σε θερμοκρασίες εκτός των προβλεπόμενων ορίων μπορεί να προξενήσει ζημιά στην μπαταρία και να αυξήσει τον κίνδυνο φωτιάς.*

6) Συντήρηση (Σέρβις)

α) ***Φροντίζετε η συντήρηση του ηλεκτρικού εργαλείου να πραγματοποιείται από πιστοποιημένο για επισκευές άτομο, με τη χρήση μόνο πανομοιότυπων ανταλλακτικών.*** *Κατ' αυτό τον τρόπο εξασφαλίζεται η ασφάλεια του ηλεκτρικού εργαλείου.*

β) ***Ποτέ μην κάνετε σέρβις σε πακέτα μπαταριών που έχουν υποστεί ζημιά.*** *Το σέρβις των πακέτων μπαταριών πρέπει να γίνεται μόνο από τον κατασκευαστή ή από εξουσιοδοτημένους παρόχους σέρβις.*

Προειδοποιήσεις ασφαλείας φυσητήρα κήπου

α) ***Μη χρησιμοποιείτε τον φυσητήρα κήπου σε άσχημες καιρικές συνθήκες, ειδικά όταν υπάρχει κίνδυνος ηλεκτρικών φαινομένων.*** *Έτσι μειώνεται ο κίνδυνος να σας χτυπήσει κεραυνός.*

β) ***Φοράτε εξοπλισμό προστασίας των ματιών και της ακοής.*** *Ο επαρκής προστατευτικός εξοπλισμός θα μειώσει τον κίνδυνο τραυματισμού.*

γ) ***Κατά τη χρήση του φυσητήρα κήπου, πάντα φοράτε αντιολισθητικά και προστατευτικά υποδήματα. Μη χρησιμοποιείτε τον φυσητήρα κήπου ξυπόλυτοι ή φορώντας ανοιχτά σανδάλια.*** *Διαφορετικά υπάρχει κίνδυνος τραυματισμού στα πόδια.*

δ) ***Μη φοράτε χαλαρά ρούχα ή αντικείμενα όπως είναι τα κασκόλ, κορδόνια, αλυσίδες, γραβάτες κλπ., που μπορεί να αναρροφηθούν μέσα στις εισόδους αέρα. Δέστε πίσω ή καλύψτε τα μακριά μαλλιά για να βεβαιωθείτε ότι δεν θα τραβηχτούν μέσα στις εισόδους αέρα.*** *Αν οποιοδήποτε από αυτά που προαναφέρθηκαν τραβηχτεί μέσα στις εισόδους αέρα, μπορεί να αυξήσει το κίνδυνο τραυματισμού.*

ε) ***Κρατάτε μακριά τους παρευρισκόμενους κατά τη λειτουργία του φυσητήρα κήπου.*** *Εκτοξευόμενα φυτικά υπολείμματα ή σκουπίδια μπορούν να αυξήσουν τον κίνδυνο τραυματισμού.*

f) ***Ποτέ μη στρέφετε το ακροστόμιο του φυσητήρα στην κατεύθυνση ανθρώπων ή κατοικιδίων ή στην κατεύθυνση παραθύρων. Προσέχετε ιδιαίτερα όταν φυσάτε φυτικά υπολείμματα ή σκουπίδια κοντά σε σταθερά αντικείμενα όπως δένδρα, αυτοκίνητα και τοίχους που μπορεί να εξοστρακίσουν τα φυτικά υπολείμματα ή σκουπίδια.*** *Εκτοξευόμενα υπολείμματα μπορούν να προκαλέσουν υλική ζημιά και να αυξήσουν τον κίνδυνο τραυματισμού.*

g) ***Μη χρησιμοποιείτε τον φυσητήρα κήπου για να απομακρύνετε οτιδήποτε καίγεται ή καπνίζει, όπως τσιγάρα, σπίρτα ή καυτή στάχτη.*** *Αυτές οι πηγές ανάφλεξης μπορεί να αυξήσουν τον κίνδυνο φωτιάς.*

h) ***Μην αγγίζετε τον ανεμιστήρα όσο κινείται ακόμα. Απενεργοποιήστε το μηχάνημα και περιμένετε να σταματήσει ο ανεμιστήρας πριν αφαιρέσετε οποιοδήποτε εξάρτημα μπορεί να παρέχει πρόσβαση στον ανεμιστήρα.*** *Διαφορετικά υπάρχει κίνδυνος τραυματισμού από κινούμενα μέρη.*

i) ***Όταν καθαρίζετε υλικό που έχει σφηνώσει ή πραγματοποιείτε σέρβις στο μηχάνημα, βεβαιωθείτε ότι ο διακόπτης τροφοδοσίας είναι απενεργοποιημένος.*** *Η μη αναμενόμενη εκκίνηση του μηχανήματος κατά την απομάκρυνση σφηνωμένου υλικού ή κατά τις εργασίες σέρβις, μπορεί να έχει ως συνέπεια σοβαρό τραυματισμό.*

j) ***Χρησιμοποιείτε τον φυσητήρα κήπου μόνο στο επίπεδο του εδάφους και όχι πάνω σε κινητές σκάλες ή άλλη ασταθή στήριξη.***

k) ***Ποτέ μη φοράτε ταυτόχρονα πολλαπλά συστήματα στερέωσης στη μέση ή τον ώμο.***

l) ***Όταν φοράτε σύστημα στερέωσης, βεβαιωθείτε ότι δεν παρεμβάλλεται κανένα άλλο ρούχο με το μηχανισμό απελευθέρωσης και αφαίρεσης του συστήματος.***

m) ***Επιθεωρήστε το μηχάνημα για ζημιά αν φαίνεται να υπάρχουν υπερβολικοί κραδασμοί.***

ΣΗΜΑΝΤΙΚΕΣ ΟΔΗΓΙΕΣ ΑΣΦΑΛΕΙΑΣ

ΔΙΑΒΑΣΤΕ ΟΛΕΣ ΤΙΣ ΟΔΗΓΙΕΣ ΠΡΙΝ ΧΡΗΣΙΜΟΠΟΙΗΣΕΤΕ ΑΥΤΗ ΤΗ ΣΥΣΚΕΥΗ

Όταν χρησιμοποιείτε αυτή τη συσκευή, πρέπει να τηρείτε πάντα βασικές προφυλάξεις ασφαλείας, περιλαμβανομένων των εξής:

⚠ ***ΠΡΟΕΙΔΟΠΟΙΗΣΗ:*** *Για να μειώσετε τον κίνδυνο φωτιάς, ηλεκτροπληξίας ή τραυματισμού:*

- ***Μην αφήνετε τη συσκευή χωρίς επιτήρηση όταν είναι συνδεδεμένη σε πηγή ρεύματος.*** *Αφαιρείτε το πακέτο μπαταριών όταν δεν χρησιμοποιείται η συσκευή και πριν το σέρβις.*
- ***Μη χρησιμοποιείτε τη συσκευή σε υγρές επιφάνειες.*** *Μην εκθέτετε τη συσκευή σε βροχή. Αποθηκεύετε τον εξοπλισμό σε εσωτερικό χώρο.*
- ***Μην επιτρέπετε να χρησιμοποιείται η συσκευή σαν παιχνίδι.*** *Απαιτείται αυξημένη προσοχή όταν χρησιμοποιείται κοντά σε παιδιά. Χρησιμοποιείτε τη συσκευή μόνο για τους προβλεπόμενους σκοπούς.*
- ***Χρησιμοποιείτε τη συσκευή αυτή ΜΟΝΟ όπως περιγράφεται στο εγχειρίδιο.*** *Χρησιμοποιείτε μόνο τα συνιστώμενα προσαρτήματα.*
- ***Μη χρησιμοποιείτε αυτή τη συσκευή αν εμφανίζει ενδείξεις δυσλειτουργίας οποιουδήποτε είδους.*** *Αν η συσκευή δεν λειτουργεί σωστά, ή αν έχει πέσει, έχει υποστεί ζημιά, έχει παραμείνει σε εξωτερικό χώρο ή έχει πέσει μέσα σε νερό, παραδώστε την σε κέντρο σέρβις.*
- *Μη χειρίζεστε τη συσκευή με υγρά χέρια.*
- ***Μην τοποθετείτε οποιαδήποτε αντικείμενα μέσα στα ανοίγματα της συσκευής.*** *Μη χρησιμοποιήσετε τη συσκευή αν οποιοδήποτε άνοιγμα είναι φραγμένο. Διατηρείτε την απαλλαγμένη από σκόνη, χνούδια, τρίχες και οτιδήποτε άλλο μπορεί να ελαττώσει τη ροή του αέρα.*
- ***Διατηρείτε μαλλιά, χαλαρό ρουχισμό, δάκτυλα και όλα τα μέρη του σώματος μακριά από τα ανοίγματα και τα κινούμενα μέρη.***
- ***Απενεργοποιείτε όλα τα χειριστήρια πριν την αποσυνδέσετε από την πηγή ρεύματος.***
- ***Προσέχετε ιδιαίτερα όταν καθαρίζετε σε σκαλιά.***

ΦΥΛΑΞΤΕ ΑΥΤΕΣ ΤΙΣ ΟΔΗΓΙΕΣ

Πρόσθετες οδηγίες ασφαλείας

⚠ ***ΠΡΟΕΙΔΟΠΟΙΗΣΗ:*** *Όταν χρησιμοποιείτε μια ηλεκτρική συσκευή, θα πρέπει να τηρείτε πάντα ορισμένες βασικές προφυλάξεις ασφαλείας, περιλαμβανομένων αυτών που ακολουθούν, για να μειωθεί ο κίνδυνος πυρκαγιάς, ηλεκτροπληξίας και τραυματισμού.*

⚠ ***ΠΡΟΕΙΔΟΠΟΙΗΣΗ:*** *Διαβάστε όλες τις προειδοποιήσεις ασφαλείας και όλες τις οδηγίες. Η μη τήρηση των προειδοποιήσεων και των οδηγιών μπορεί να έχει ως συνέπεια ηλεκτροπληξία, πυρκαγιά και/ή σοβαρό τραυματισμό.*

⚠ ***ΠΡΟΕΙΔΟΠΟΙΗΣΗ:*** *Σε καμία περίπτωση μην επιτρέψετε να χρησιμοποιήσουν το μηχάνημα παιδιά, άτομα με μειωμένες σωματικές, αισθητηριακές ή διανοητικές ικανότητες ή με έλλειψη πείρας και γνώσης ή άτομα μη εξοικειωμένα με τις παρούσες οδηγίες - τοπικοί κανονισμοί μπορεί να θέτουν όρια στην ηλικία του χειριστή.*

Για να μειώσετε τον κίνδυνο τραυματισμού:

- ***Αποφεύγετε τυχαία εκκίνηση.*** *Απενεργοποιείτε όλα τα χειριστήρια πριν αφαιρέσετε το πακέτο μπαταριών. Βεβαιωθείτε ότι ο διακόπτης λειτουργίας βρίσκεται στην ασφαλισμένη ή απενεργοποιημένη θέση πριν εισάγετε το πακέτο μπαταριών. Η μεταφορά μονάδων με το δάκτυλο στον διακόπτη ή η εισαγωγή του πακέτου μπαταριών σε μονάδα με τον διακόπτη ενεργοποιημένο, είναι πρακτικές που προκαλούν ατυχήματα.*
- ***Αποφεύγετε τις επικίνδυνες συνθήκες περιβάλλοντος –*** *Μη χρησιμοποιείτε ηλεκτρικές μονάδες σε θέσεις με υγρασία ή νερό. Μη χρησιμοποιείτε τη μονάδα υπό βροχή.*
- ***ΧΡΗΣΙΜΟΠΟΙΕΙΤΕ ΕΞΟΠΛΙΣΜΟ ΑΣΦΑΛΕΙΑΣ.*** *Πάντα να φοράτε προστασία ματιών. και προστασία ακοής. Φοράτε μάσκα με φίλτρο αν κατά την εργασία παράγεται σκόνη. Πρέπει να χρησιμοποιείτε αντιολισθητικά υποδήματα ασφαλείας όπου το καλούν οι συνθήκες.*
- ***Χρησιμοποιείτε τη σωστή μονάδα*** *– Μη χρησιμοποιήσετε αυτή τη μονάδα για οποιαδήποτε άλλη εργασία από αυτή για την οποία προορίζεται.*
- ***Επιθεωρήστε την περιοχή*** *πριν χρησιμοποιήσετε τη μονάδα. Αφαιρείτε όλα τα υπολείμματα και τα σκληρά αντικείμενα όπως πέτρες, γυαλιά, σύρματα κλπ. τα οποία μπορούν να εξοστρακιστούν, να εκτιναχτούν ή με οποιονδήποτε άλλο τρόπο να προκαλέσουν τραυματισμό ή ζημιά κατά τη λειτουργία.*
- ***Χρησιμοποιείτε τη συσκευή μόνο όπως περιγράφεται στο παρόν εγχειρίδιο.***
- ***Κρατάτε παιδιά, παρευρισκόμενους και ζώα μακριά*** *από την περιοχή εργασίας σε απόσταση τουλάχιστον 10 μέτρων (30 ποδιών) κατά την εκκίνηση ή τη χρήση της μονάδας.*
- ***Συντηρείτε τη μονάδα με προσοχή****. Διατηρείτε τη μονάδα καθαρή για να έχετε την καλύτερη και ασφαλέστερη απόδοση. Ακολουθείτε τις οδηγίες για σωστή συντήρηση.*
- ***Παραμένετε σε επαγρύπνηση -*** *Προσέχετε τι κάνετε. Χρησιμοποιείτε την κοινή λογική. Μη χρησιμοποιείτε τη μονάδα όταν είστε κουρασμένοι.*
- ***Μην*** *τοποθετείτε το στόμιο εξόδου του φυσητήρα κοντά σε μάτια ή αυτιά κατά τη λειτουργία της συσκευής.*
- ***Μη*** *χρησιμοποιείτε ποτέ το μηχάνημα όταν υπάρχουν κοντά άνθρωποι και ιδιαίτερα παιδιά, ή κατοικίδια ζώα.*
- ***Μην*** *αγγίζετε κινούμενα επικίνδυνα μέρη του μηχανήματος, πριν το μηχάνημα αποσυνδεθεί από το πακέτο μπαταριών και τα κινούμενα επικίνδυνα μέρη έχουν σταματήσει τελείως.*
- *Αν το μηχάνημα αρχίσει να δονείται με μη φυσιολογικό τρόπο, αφαιρέστε το πακέτο μπαταριών και προβείτε άμεσα σε ελέγχους.*
- ***Μην*** *επιχειρήσετε να καθαρίσετε το μηχάνημα σε περίπτωση έμφραξης χωρίς πρώτα να αφαιρέσετε το πακέτο μπαταριών.*
- ***Μη*** *βυθίσετε οποιοδήποτε μέρος της μονάδας σε υγρό.*
- ***Μη χρησιμοποιείτε τη μονάδα αν ο διακόπτης της δεν την ενεργοποιεί ή απενεργοποιεί.*** *Μια μονάδα της οποίας η λειτουργία δεν μπορεί να ελεγχθεί με το διακόπτη είναι επικίνδυνη και πρέπει να επισκευαστεί.*
- ***Μην*** *επιτρέπετε να παρασύρονται υπολείμματα μέσα στην εισαγωγή του φυσητήρα.*
- ***Μην*** *κατευθύνετε την έξοδο της μονάδας προς τον εαυτό σας, παρευρισκόμενους ή κατοικίδια.*
- ***Μη*** *χρησιμοποιείτε τη μονάδα για να φυσήξετε εκρηκτικές σκόνες ή σε περιοχές όπου ο αέρας περιέχει σκόνη που μπορεί να προκαλέσει έκρηξη, όπως σκόνη από άνθρακα, δημητριακά ή άλλο καύσιμο υλικό.*
- ***Μην επιχειρήσετε να επισκευάσετε μόνοι σας τον φυσητήρα.*** *Για να διασφαλίσετε ασφάλεια και αξιοπιστία του προϊόντος, οι επισκευές, η συντήρηση και οι ρυθμίσεις θα πρέπει να πραγματοποιούνται από εξουσιοδοτημένα κέντρα σέρβις.*
- ***Μην χρησιμοποιείτε τον φυσητήρα σε ατμόσφαιρα που περιέχει αέρια ή είναι επικίνδυνη για έκρηξη.*** *Τα μοτέρ σε αυτές τις μονάδες συνήθως παράγουν σπινθήρες, και οι σπινθήρες μπορούν να προκαλέσουν την ανάφλεξη αναθυμιάσεων.*
- ***Μην τεντώνεστε υπερβολικά.*** *Διατηρείτε πάντα σταθερή στήριξη στα πόδια σας και καλή ισορροπία.*
- ***Ποτέ μην αφήνετε τον φυσητήρα σε λειτουργία χωρίς επιτήρηση.*** *Απενεργοποιείτε την τροφοδοσία ρεύματος.*
- ***Αφαιρέστε το πακέτο μπαταριών*** *πριν συνδέσετε τον σωλήνα.*
- ***Φυλάσσετε τις μονάδες που δεν χρησιμοποιείτε.*** *Όταν δεν χρησιμοποιείται, η μονάδα πρέπει να φυλάσσεται σε στεγνό χώρο που βρίσκεται ψηλά και κλειδωμένη εκτός πρόσβασης από παιδιά.*
- ***Οδηγίες σχετικά με συμβατές μπαταρίες και φορτιστές περιλαμβάνονται στο εγχειρίδιο αυτό για ενημέρωσή σας.*** *Διαβάστε όλα τα εγχειρίδια οδηγιών που συνοδεύουν το πακέτο μπαταριών ή τον φορτιστή σας. Διαβάστε όλες τις σημάνσεις προσοχής πάνω στον φορτιστή και στο πακέτο μπαταριών (τα πακέτα μπαταριών).*
- ***Αποσυνδέστε το πακέτο μπαταριών (τα πακέτα μπαταριών) από τον φυσητήρα πριν πραγματοποιήσετε οποιεσδήποτε ρυθμίσεις, αλλάξετε αξεσουάρ, πραγματοποιήσετε σέρβις, μεταφέρετε ή αποθηκεύσετε τη μονάδα.*** *Αυτού του είδους τα προληπτικά μέτρα ασφαλείας μειώνουν τον κίνδυνο να τεθεί η συσκευή αθέλητα σε λειτουργία.*
- ***Μη χρησιμοποιείτε τη συσκευή, αν η συσκευή δεν λειτουργεί όπως θα έπρεπε, αν έχει πέσει κάτω, έχει υποστεί ζημιά, έχει παραμείνει σε εξωτερικό χώρο ή έχει πέσει μέσα σε νερό, αλλά παραδώστε τη συσκευή σε ένα κέντρο σέρβις.***

ΦΥΛΑΞΤΕ ΑΥΤΕΣ ΤΙΣ ΟΔΗΓΙΕΣ

Υπολειπόμενοι κίνδυνοι

Παρά την εφαρμογή των σχετικών κανονισμών ασφαλείας και την εφαρμογή διατάξεων ασφαλείας, ορισμένοι υπολειπόμενοι κίνδυνοι δεν μπορούν να αποφευχθούν. Αυτοί είναι:

- *Βλάβη της ακοής.*
- *Κίνδυνος σωματικής βλάβης λόγω εκτινασσόμενων σωματιδίων.*
- *Κίνδυνος εγκαυμάτων επειδή τα αξεσουάρ θερμαίνονται πολύ κατά τη λειτουργία.*
- *Κίνδυνος σωματικής βλάβης λόγω παρατεταμένης χρήσης.*

ΦΥΛΑΞΤΕ ΑΥΤΕΣ ΤΙΣ ΟΔΗΓΙΕΣ

Τύπος μπαταρίας

Επιτρέπεται να χρησιμοποιούνται αυτά τα πακέτα μπαταριών:

Μπαταρία	(kg)
DCB546	1,08
DCB547	1,46
DCB548	1,46
DCB549	2,12

Για περισσότερες πληροφορίες ανατρέξτε στο εγχειρίδιο μπαταρίας/φορτιστή.

Περιεχόμενα συσκευασίας

Η DCMBBL800 συσκευασία περιέχει:

1 Φυσητήρα πλάτης
1 Σωλήνα
1 Άκρο συγκεντρωτή
1 Εγχειρίδιο οδηγιών

ΣΗΜΕΙΩΣΗ: Τα μοντέλα N δεν συμπεριλαμβάνουν πακέτα μπαταριών, φορτιστές και θήκες μεταφοράς. Τα μοντέλα NT δεν συμπεριλαμβάνουν πακέτα μπαταριών και φορτιστές.

- *Ελέγξτε για ζημιές στο εργαλείο, τα εξαρτήματα ή τα αξεσουάρ του, που μπορεί να προκλήθηκαν κατά τη μεταφορά.*
- *Αφιερώστε χρόνο για να διαβάσετε σχολαστικά και πλήρως και να κατανοήσετε αυτό το εγχειρίδιο, πριν τη χρήση του προϊόντος.*

Σημάνσεις πάνω στο εργαλείο

Στο εργαλείο εμφανίζονται τα εξής εικονογράμματα:

Ο χρήστης πρέπει να διαβάσει και να κατανοήσει το εγχειρίδιο οδηγιών πριν χρησιμοποιήσει αυτό το προϊόν.

Ο χρήστης πρέπει να φοράει επαρκή εξοπλισμό προστασίας ματιών.

Ο χρήστης πρέπει να φοράει επαρκή εξοπλισμό προστασίας ακοής.

Μην εκθέτετε το εργαλείο σε βροχή ή σε υψηλή υγρασία και μην το αφήνετε σε εξωτερικούς χώρους όταν βρέχει.

Εγγυημένη ηχητική ισχύς σύμφωνα με την Οδηγία 2000/14/ΕΚ.

- Προειδοποίηση - μπορεί να προκύψει επικίνδυνη κατάσταση.
- Κρατάτε τους παρευρισκόμενους μακριά.
- Απενεργοποιήστε το εργαλείο. Πριν πραγματοποιήσετε οποιαδήποτε συντήρηση στο εργαλείο, αφαιρέστε την μπαταρία από το εργαλείο.

Θέση κωδικού ημερομηνίας (Εικ. [Fig.] N)

Ο κωδικός ημερομηνίας παραγωγής **28** αποτελείται από έναν 4ψήφιο αριθμό έτους ακολουθούμενο από έναν 2ψήφιο αριθμό εβδομάδας και έχει ως τελική επέκταση έναν 2ψήφιο κωδικό εργοστασίου.

Περιγραφή (Εικ. A)

⚠ ***ΠΡΟΕΙΔΟΠΟΙΗΣΗ:*** *Ποτέ μην τροποποιήσετε το ηλεκτρικό εργαλείο ή οποιοδήποτε μέρος του. Θα μπορούσε να προκύψει ζημιά ή τραυματισμός.*

1 Χειριστήριο joystick
2 Σκανδάλη ρύθμισης ταχύτητας
3 Κουμπί ασφάλισης ταχύτητας
4 Καλώδιο
5 Κινητήρια κεφαλή
6 Εισαγωγή αέρα
7 Εύκαμπτος σωλήνας
8 Σφιγκτήρας σωλήνα
9 Ταινία χριτς-χρατς
10 Σωλήνας χειριστηρίου joystick
11 Μοχλός ασφάλισης χειριστηρίου joystick
12 Σωλήνας φυσητήρα
13 Άκρο συγκεντρωτή
14 Κουμπί ρύθμισης ταχύτητας
15 Ένδειξη επιπέδου φόρτισης
16 Ένδειξη ταχύτητας
17 Ένδειξη ασφάλισης ταχύτητας
18 Σακίδιο πλάτης
19 Λαβή σακιδίου πλάτης
20 Βάση φύλαξης σωλήνα
21 Σύστημα ιμάντων ώμου
22 Ιμάντας μέσης
23 Ιμάντας στήθους
24 Υποδοχές μπαταρίας

Προβλεπόμενη χρήση

Αυτός ο φυσητήρας πλάτης έχει σχεδιαστεί για επαγγελματικές εφαρμογές φυσήματος.

ΜΗΝ τον χρησιμοποιείτε υπό υγρές συνθήκες ή με την παρουσία εύφλεκτων υγρών, αερίων ή υλικών σε μορφή λεπτά καταμερισμένης σκόνης.

ΜΗΝ αφήνετε παιδιά να έρθουν σε επαφή με το εργαλείο. Απαιτείται επίβλεψη όταν το εργαλείο το χρησιμοποιούν άπειροι χρήστες.

- **Πλήγμα από εκκένωση στατικού ηλεκτρισμού είναι πιθανό σε ξηρές περιοχές ή όταν είναι χαμηλή η σχετική υγρασία του αέρα.** Αυτό είναι μόνο προσωρινό, και δεν επηρεάζει την απόδοση του προϊόντος. Για να μειώσετε τη συχνότητα πληγμάτων από στατικό ηλεκτρισμό, αποφεύγετε τη χρήση ου προϊόντος όταν η σχετική υγρασία του αέρα είναι χαμηλή.
- Το προϊόν αυτό δεν προορίζεται για χρήση από άτομα (περιλαμβανομένων παιδιών) που έχουν μειωμένες σωματικές, αισθητηριακές ή διανοητικές ικανότητες, έλλειψη εμπειρίας, γνώσης ή δεξιοτήτων, εκτός αν τα άτομα αυτά βρίσκονται υπό την επίβλεψη ατόμου υπεύθυνου για την ασφάλειά τους. Τα παιδιά δεν πρέπει να μένουν ποτέ μόνα τους με αυτό το προϊόν.

Αποσυσκευασία του φυσητήρα (Εικ. A)

Η κινητήρια κεφαλή **5** και ο σωλήνας χειριστηρίου joystick **10** συνδέονται μεταξύ τους με ένα καλώδιο **4** ήδη κατά την παράδοση. Αν προσπαθήσετε να τραβήξετε έξω από το κουτί τη μία πλευρά χωρίς την άλλη μπορεί να προκληθεί ζημιά στο καλώδιο **4**.

1. Πιάστε τη λαβή σακιδίου πλάτης 19 και τον σωλήνα χειριστηρίου joystick 10 και αφαιρέστε τα μαζί από το κουτί.
2. Αποσυσκευάστε τα υπόλοιπα εξαρτήματα και συναρμολογήστε τα σύμφωνα με τις παρακάτω οδηγίες.

ΣΥΝΑΡΜΟΛΟΓΗΣΗ ΚΑΙ ΡΥΘΜΙΣΕΙΣ

⚠ ***ΚΙΝΔΥΝΟΣ: Για να μειώσετε τον κίνδυνο σοβαρού τραυματισμού, απενεργοποιήστε τη μονάδα και αφαιρέστε τα πακέτα μπαταριών πριν πραγματοποιήσετε οποιεσδήποτε ρυθμίσεις ή αφαιρέσετε/ εγκαταστήσετε προσαρτήματα ή αξεσουάρ.*** *Τυχόν αθέλητη εκκίνηση μπορεί να προκαλέσει τραυματισμό.*

Τοποθέτηση και αφαίρεση των πακέτων μπαταριών (Εικ. B)

Ο φυσητήρας μπορεί να λειτουργεί με μόνο μία, πλήρως φορτισμένη μπαταρία, αλλά αυτό δεν συνιστάται, επειδή ο χρόνος λειτουργίας θα είναι μικρότερος και η απόδοση μειωμένη. Χρησιμοποιείτε δύο πακέτα μπαταριών ίδιας χωρητικότητας όταν αυτό είναι εφικτό.

ΣΗΜΕΙΩΣΗ: Για τα καλύτερα αποτελέσματα διασφαλίζετε ότι το πακέτο (τα πακέτα) μπαταριών 25 είναι πλήρως φορτισμένο(-α).

ΣΗΜΕΙΩΣΗ: Όταν χρησιμοποιείτε μόνο ένα πακέτο μπαταριών 25 ο φυσητήρας δεν θα λειτουργεί σε λειτουργία τούρμπο 43.

Για να εγκαταστήσετε τα πακέτα μπαταριών

1. Τοποθετήστε ένα πακέτο μπαταριών μέσα στην υποδοχή μπαταρίας 24 μέχρι να ακουστεί χαρακτηριστικός ήχος κλικ. Επαναλάβετε για τη δεύτερη μπαταρία.

ΣΗΜΕΙΩΣΗ: Βεβαιωθείτε ότι και τα δύο πακέτα μπαταριών 25 έχουν εδράσει πλήρως και έχουν ασφαλίσει πλήρως στη θέση τους πριν θέσετε σε λειτουργία τον φυσητήρα.

Για να αφαιρέσετε τα πακέτα μπαταριών

1. Πατήστε τα κουμπιά απασφάλισης μπαταρίας 26 στα πακέτα μπαταριών 25 και τραβήξτε τα πακέτα μπαταριών 25 έξω από τις υποδοχές μπαταριών 24.

Συγκρότημα φυσητήρα (Εικ. A–D)

⚠ ***ΠΡΟΕΙΔΟΠΟΙΗΣΗ:*** *Μη χρησιμοποιείτε τον φυσητήρα χωρίς τους σωλήνες στερεωμένους καλά στη θέση τους. Ποτέ μη βάζετε το χέρι σας μέσα στο περίβλημα από την οπή του σωλήνα.*

⚠ ***ΠΡΟΕΙΔΟΠΟΙΗΣΗ:*** *Πάντα αφαιρείτε τις μπαταρίες όταν αφήνετε τον φυσητήρα χωρίς επιτήρηση ή όταν τον αποθηκεύετε, ελέγχετε, ρυθμίζετε, καθαρίζετε ή εργάζεστε στον φυσητήρα.*

Σύνδεση του σωλήνα χειριστηρίου joystick στον εύκαμπτο σωλήνα (Εικ. A, C)

1. Τοποθετήστε τον σφιγκτήρα σωλήνα 8 πάνω στον εύκαμπτο σωλήνα 7 με το συγκρότημα βιδώματος 29 τοποθετημένο στην κάτω πλευρά του εύκαμπτου σωλήνα όπως δείχνει η Εικ. C.
2. Περάστε το κολάρο σωλήνα 30 που βρίσκεται στο άκρο του σωλήνα χειριστηρίου joystick 10 μέσα στο άκρο του εύκαμπτου σωλήνα 7 όπως δείχνει η Εικ. C.
3. Τοποθετήστε τον σφιγκτήρα σωλήνα 8 ώστε να τυλίγεται γύρω από τον εύκαμπτο σωλήνα 7 όπου υπερκαλύπτει το κολάρο σωλήνα 30.
4. Τοποθετήστε και βιδώστε τη βίδα σφιγκτήρα 31 μέσα στο συγκρότημα βιδώματος 29.
5. Χρησιμοποιώντας ένα σταυροκατσάβιδο (δεν συμπεριλαμβάνεται), σφίξτε τη βίδα σφιγκτήρα 31 έως ότου ο σφιγκτήρας σωλήνα 8 συγκρατεί τον εύκαμπτο σωλήνα 7 με ασφάλεια στο κολάρο σωλήνα 30 και τον σωλήνα χειριστηρίου joystick 10.

ΣΗΜΕΙΩΣΗ: Μη σφίξετε υπερβολικά. Η υπερβολική σύσφιξη του σφιγκτήρα θα μπορούσε να προκαλέσει ζημιά στον σφιγκτήρα και να περιορίσει την κίνηση του σωλήνα χειριστηρίου joystick.

6. Στερεώστε το καλώδιο 4 πιέζοντάς το να εισέλθει στο κλιπ καλωδίου 32 που βρίσκεται πάνω στον σφιγκτήρα σωλήνα 8 όπως δείχνει η Εικ. C.

Σύνδεση του σωλήνα φυσητήρα στον σωλήνα χειριστηρίου joystick (Εικ. D)

1. Για να συνδέσετε τον σωλήνα φυσητήρα 12 στον σωλήνα χειριστηρίου joystick 10, ευθυγραμμίστε την προεξοχή 33 που βρίσκεται στο κάτω μέρος του σωλήνα χειριστηρίου joystick 10 με την εσοχή 34 που βρίσκεται στο κάτω μέρος του ανοίγματος σωλήνα φυσητήρα όπως δείχνει η Εικ. D.
2. Ωθήστε τον σωλήνα φυσητήρα 12 πάνω στον σωλήνα χειριστηρίου joystick 10 έως ότου οι δύο ασφαλίσεις σωλήνα 35 συμπλέξουν τον σωλήνα φυσητήρα 12 και ακουστεί χαρακτηριστικός ήχος κλικ.
3. Τραβήξτε τον σωλήνα φυσητήρα 12 για να βεβαιωθείτε ότι συγκρατείται με ασφάλεια στη θέση του.

Συγκρότημα άκρου συγκεντρωτή (Εικ. E)

⚠ ***ΠΡΟΕΙΔΟΠΟΙΗΣΗ:*** *Πάντα αφαιρείτε τις μπαταρίες πριν αφήσετε τον φυσητήρα χωρίς επιτήρηση ή όταν τον αποθηκεύετε, ελέγχετε, ρυθμίζετε, καθαρίζετε, αφαιρείτε/ εγκαθιστάτε προσαρτήματα ή αξεσουάρ ή όταν εργάζεστε στον φυσητήρα.*

Το άκρο συγκεντρωτή 13 αυξάνει την ταχύτητα του ρεύματος αέρα. Αυτή η δράση βελτιώνει την αφαίρεση επίμονων υπολειμμάτων όπως υγρών φύλλων. Το άκρο συγκεντρωτή 13 μπορεί επίσης να κατευθύνει το ρεύμα αέρα σε μια στενότερη περιοχή.

1. Ευθυγραμμίστε το άκρο συγκεντρωτή 13 με τον σωλήνα φυσητήρα 12 όπως δείχνει η Εικ. E.
2. Ευθυγραμμίστε τα ρύγχη ασφάλισης 36 που υπάρχουν στον σωλήνα φυσητήρα 12 με τις υποδοχές ασφάλισης 37 στο άκρο συγκεντρωτή 13 και περάστε το άκρο συγκεντρωτή 13 πάνω στον σωλήνα φυσητήρα 12.
3. Περάστε και στρίψτε το άκρο συγκεντρωτή 13 δεξιόστροφα πάνω στον σωλήνα φυσητήρα 12 έως ότου ακούσετε χαρακτηριστικό ήχο κλικ. Τραβήξτε το άκρο συγκεντρωτή 13 για να βεβαιωθείτε ότι συγκρατείται σταθερά στη θέση του.
4. Για να αφαιρέσετε το άκρο συγκεντρωτή 13, στρίψτε αριστερόστροφα και κινήστε το άκρο συγκεντρωτή 13 απομακρύνοντάς το από τον σωλήνα φυσητήρα 12.

Εγκατάσταση και αφαίρεση του σακιδίου πλάτης (Εικ. A, F–H)

⚠ ***ΠΡΟΕΙΔΟΠΟΙΗΣΗ:*** *Μη φοράτε πολλαπλά συστήματα ιμάντων ώμου ταυτόχρονα. Όταν φοράτε το σύστημα ιμάντων ώμου, βεβαιωθείτε ότι δεν εμποδίζει κανένα άλλο αντικείμενο που φοράτε την απασφάλιση και αφαίρεση του συστήματος ιμάντων ώμου.*

⚠ ***ΠΡΟΣΟΧΗ:*** *Όταν στρίβετε το σώμα σας ή σκύβετε, το σακίδιο πλάτης μπορεί να αλλάξει θέση πάνω στην πλάτη σας.*

1. Πιάστε το σύστημα ιμάντων ώμου 21 και περάστε κάθε χέρι σας από κάθε ένα σύστημα ιμάντων ώμου εξασφαλίζοντας ότι κάθε ένα είναι αναρτημένο στον αντίστοιχο ώμο σας όπως δείχνει η Εικ. F.

ΣΗΜΕΙΩΣΗ: Βεβαιωθείτε ότι το σακίδιο πλάτης 18 έχει τοποθετηθεί σωστά στην πλάτη σας.

2. Κουμπώστε τον ιμάντα μέσης 22 και τον ιμάντα στήθους 23. Σφίξτε τους ιμάντες ώμου 38, επάνω ιμάντες ώμου 39, στήθους 23, και μέσης 22 μέχρι να εφαρμόσουν με ασφάλεια στο σώμα σας όπως δείχνει η Εικ. F–H.

3. Για να αφαιρέσετε το σακίδιο πλάτης 18, ξεκουμπώστε τον ιμάντα στήθους 23 και τον ιμάντα μέσης 22. Λασκάρετε τους ιμάντες ώμου 38 και τους επάνω ιμάντες ώμου 39. Περάστε κάθε χέρι σας μέσα από κάθε ένα από τα συστήματα ιμάντων ώμου 21 και κατεβάστε προσεκτικά το σακίδιο πλάτης 18 σε μια ασφαλή επίπεδη επιφάνεια.

Ρύθμιση της θέσης του χειριστηρίου joystick (Εικ. I)

1. Τραβήξτε τον μοχλό ασφάλισης χειριστηρίου joystick 11 προς τα κάτω για να ασφαλίσετε τη θέση του χειριστηρίου joystick 1.

2. Κινήστε το χειριστήριο joystick 1 προς τα πάνω ή κάτω στον σωλήνα χειριστηρίου joystick 10 μέχρι να βρίσκεται σε μια άνετη θέση εργασίας όπως δείχνει η Εικ. I.

3. Επαναφέρετε τον μοχλό ασφάλισης χειριστηρίου joystick 11 στην ασφαλισμένη θέση για να ασφαλίσετε το χειριστήριο joystick 1 στη θέση του.

Ρύθμιση της σύσφιξης του μοχλού ασφάλισης (Εικ. J)

Κατά την παράδοση, η βίδα του μοχλού ασφάλισης χειριστηρίου joystick 40 είναι ρυθμισμένη σε μια προεπιλεγμένο βαθμό σύσφιξης, αλλά με την πάροδο του χρόνου και τη συνεχή χρήση, η βίδα μπορεί να λασκάρει και να χρειαστεί νέα ρύθμιση.

ΣΗΜΕΙΩΣΗ: Ο μοχλός ασφάλισης χειριστηρίου joystick 11 μπορεί να είναι ανοικτός ή κλειστός κατά τη ρύθμιση.

1. Για να προσαρμόσετε τη σύσφιξη του μοχλού ασφάλισης χειριστηρίου joystick 11, χρησιμοποιήστε ένα σταυροκατσάβιδο (δεν συμπεριλαμβάνεται):

- Για σύσφιξη, περιστρέψτε τη βίδα του μοχλού ασφάλισης χειριστηρίου joystick 40 δεξιόστροφα και κατόπιν δοκιμάστε αν ο βαθμός σύσφιξης είναι σωστός.

- Για λασκάρισμα, περιστρέψτε τη βίδα του μοχλού ασφάλισης χειριστηρίου joystick 40 αριστερόστροφα και κατόπιν δοκιμάστε αν ο βαθμός σύσφιξης είναι σωστός.

ΛΕΙΤΟΥΡΓΙΑ

⚠ ***ΚΙΝΔΥΝΟΣ: Για να μειώσετε τον κίνδυνο σοβαρού τραυματισμού, απενεργοποιήστε τη μονάδα και αφαιρέστε τα πακέτα μπαταριών πριν πραγματοποιήσετε οποιεσδήποτε ρυθμίσεις ή αφαιρέσετε/ εγκαταστήσετε προσαρτήματα ή αξεσουάρ.*** *Τυχόν αθέλητη εκκίνηση μπορεί να προκαλέσει τραυματισμό.*

⚠ ***ΠΡΟΕΙΔΟΠΟΙΗΣΗ:*** *Μη χρησιμοποιείτε τον φυσητήρα χωρίς τον σωλήνα φυσήματος στερεωμένο καλά στη θέση του. Ποτέ μη βάζετε το χέρι σας μέσα στο περίβλημα από την οπή του σωλήνα.*

⚠ ***ΠΡΟΕΙΔΟΠΟΙΗΣΗ:*** *Φοράτε πάντα γυαλιά ασφαλείας. Πάντα φοράτε αναπνευστική προστασία. Πάντα φοράτε προστασία ακοής. Συνιστάται η χρήση λαστιχένιων γαντιών και προστατευτικών παπουτσιών κατά την εργασία σε υπαίθριους χώρους. Κρατάτε τα μακριά μαλλιά και τα χαλαρά ρούχα μακριά από ανοίγματα και κινούμενα μέρη.*

⚠ ***ΠΡΟΕΙΔΟΠΟΙΗΣΗ:*** *Κίνδυνος κοψιμάτων. Όταν απενεργοποιείτε το εργαλείο, περιμένετε δέκα δευτερόλεπτα για να σταματήσει να περιστρέφεται ο ανεμιστήρας, πριν αφαιρέσετε τους σωλήνες φυσητήρα.*

• Πάντα διασφαλίζετε ότι ο φυσητήρας έχει απενεργοποιηθεί και οι μπαταρίες έχουν αφαιρεθεί όταν:

- Αφήνετε τον φυσητήρα χωρίς επιτήρηση.
- Καθαρίζετε σε περίπτωση έμφραξης.
- Ελέγχετε, ρυθμίζετε, καθαρίζετε ή γενικά εργάζεστε στον φυσητήρα.

• Χρησιμοποιείτε τον φυσητήρα μόνο στο φως της ημέρας ή με καλό τεχνητό φωτισμό.

Σωστή τοποθέτηση των χεριών (Εικ. K)

⚠ ***ΠΡΟΕΙΔΟΠΟΙΗΣΗ:*** *Για να μειώσετε τον κίνδυνο σοβαρού τραυματισμού,* ***ΠΑΝΤΑ*** *χρησιμοποιείτε τη σωστή τοποθέτηση των χεριών όπως δείχνει η εικόνα.*

⚠ ***ΠΡΟΕΙΔΟΠΟΙΗΣΗ:*** *Για να μειώσετε τον κίνδυνο σοβαρού τραυματισμού,* ***ΠΑΝΤΑ*** *κρατάτε σταθερά το εργαλείο σε αναμονή απότομης αντίδρασης.*

Για τη σωστή τοποθέτηση των χεριών απαιτείται ένα χέρι στο χειριστήριο joystick 1.

Ενεργοποίηση (Εικ. A, K, L)

⚠ ***ΠΡΟΕΙΔΟΠΟΙΗΣΗ:*** *Συγκρατείτε σταθερά το εργαλείο κατά την ενεργοποίησή του.*

⚠ ***ΠΡΟΣΟΧΗ:*** *Μην κατευθύνετε την έξοδο της μονάδας προς τον εαυτό σας, παρευρισκόμενους ή κατοικίδια ζώα.*

⚠ ***ΠΡΟΣΟΧΗ:*** *Πάντα να φοράτε γυαλιά ασφαλείας και προστασία ακοής. Φοράτε μάσκα με φίλτρο αν κατά την εργασία παράγεται σκόνη. Συνιστάται η χρήση γαντιών, μακριών παντελονιών και προστατευτικών υποδημάτων. Κρατάτε τα μακριά μαλλιά και τα χαλαρά ρούχα μακριά από ανοίγματα και κινούμενα μέρη.*

1. Για να ενεργοποιήσετε τον φυσητήρα, πιέστε τη σκανδάλη ρύθμισης ταχύτητας 2. Ο φυσητήρας λειτουργεί σε υψηλότερη ταχύτητα όσο περισσότερο πιέζετε τη σκανδάλη.

2. Για να σταματήσετε τον φυσητήρα, αφήστε τη σκανδάλη ρύθμισης ταχύτητας 2.

ΣΗΜΕΙΩΣΗ: Για να απενεργοποιήσετε τον φυσητήρα, πατήστε και κρατήστε πατημένο το κουμπί ρύθμισης ταχύτητας 14 όπως δείχνει η Εικ. L, ή μετά από χρόνο αδράνειας είκοσι δευτερολέπτων ο φυσητήρας θα απενεργοποιηθεί αυτόματα.

3. Για να ασφαλίσετε τον φυσητήρα στο επιθυμητό επίπεδο ισχύος, πιέστε τη σκανδάλη ρύθμισης ταχύτητας 2 στο επιθυμητό επίπεδο ισχύος και κατόπιν πατήστε και ελευθερώστε το κουμπί ασφάλισης ταχύτητας 3 και τέλος ελευθερώστε τη σκανδάλη ρύθμισης ταχύτητας 2, όπως δείχνει η Εικ. K. Για να απασφαλίσετε τη ρυθμισμένη ταχύτητα και να σταματήσετε τον φυσητήρα, πατήστε και αφήστε ελεύθερη τη σκανδάλη 2 ή το κουμπί ασφάλισης ταχύτητας 3.

Ένδειξη επιπέδου φόρτισης (Εικ. A, L)

Το προϊόν DCMBBL800 διαθέτει ένδειξη επιπέδου φόρτισης 15. Αυτή εμφανίζει το τρέχον επίπεδο φόρτισης στην μπαταρία κατά τη χρήση. Δεν δείχνει τη λειτουργικότητα του εργαλείου και υπόκειται σε μεταβολές βάσει των εξαρτημάτων του προϊόντος, της θερμοκρασίας και της εφαρμογής του τελικού χρήστη.

• Οι λυχνίες LED της ένδειξης επιπέδου φόρτισης 15 ανάβουν υποδεικνύοντας το ποσοστό φόρτισης της μπαταρίας.

• Όταν είναι αναμμένες και οι τέσσερις λυχνίες LED της ένδειξης επιπέδου φόρτισης 15, η μπαταρία είναι πλήρως φορτισμένη.

• Όταν είναι αναμμένη μία λυχνία LED ένδειξης επιπέδου φόρτισης 15, η φόρτιση είναι χαμηλή και κατόπιν η λυχνία θα αναβοσβήνει όταν έχει αποφορτιστεί η μπαταρία. Αφαιρέστε την μπαταρία και φορτίστε την.

Κατάσταση λυχνιών LED ένδειξης επιπέδου φόρτισης

	ΕΠΙΠΕΔΟ ΦΟΡΤΙΣΗΣ	ΧΡΩΜΑ LED ΕΝΔΕΙΞΗΣ ΦΟΡΤΙΣΗΣ
	100% - 75%	Λευκό
	50% - 75%	Λευκό
	20% - 50%	Λευκό
	≤20%	Λευκό
	Τερματισμός λειτουργίας λόγω χαμηλής μπαταρίας	Λευκό που αναβοσβήνει.
	Η μπαταρία υπερθερμάνθηκε	Και οι τέσσερις, κόκκινο που αναβοσβήνει.

Ρύθμιση ταχύτητας φυσητήρα (Εικ. K, L)

Ο DCMBBL800 διαθέτει μια ένδειξη ταχύτητας 16. Η ένδειξη ταχύτητας 16 θα εμφανίζει την επιλεγμένη ταχύτητα του φυσητήρα. Υπάρχουν τρεις λυχνίες LED ρύθμισης ταχύτητας, που αντιστοιχούν σε λειτουργία ECO 41, κανονική λειτουργία 42 και λειτουργία τούρμπο 43. Η ένδειξη ταχύτητας 16 σας βοηθά να βελτιστοποιήσετε την απόδοση του εργαλείου και τον χρόνο λειτουργίας που χρειάζεται για κάθε εργασία.

1. Για να ρυθμίσετε την ταχύτητα του φυσητήρα, ενεργοποιήστε τον φυσητήρα πιέζοντας για λίγο τη σκανδάλη ρύθμισης ταχύτητας 2.
2. Πιέστε το κουμπί ρύθμισης ταχύτητας 14, που βρίσκεται πάνω στη λαβή του εργαλείου, έως ότου ανάψει η επιθυμητή LED ταχύτητας.

ΣΗΜΕΙΩΣΗ: Ο φυσητήρας είναι από προεπιλογή στη λειτουργία ECO 41.

3. Για τις περισσότερες χρήσεις φυσήματος, χρησιμοποιείτε την ταχύτητα της λειτουργίας ECO 41 ή της κανονικής λειτουργίας 42.

ΣΗΜΕΙΩΣΗ: Θα επιτύχετε μεγαλύτερο χρόνο λειτουργίας.

4. Επιλέγετε τη λειτουργία τούρμπο 43 όταν χρειάζεται για τον καθαρισμό υπολειμμάτων μεγαλύτερου βάρους.

ΣΗΜΕΙΩΣΗ: Ο χρόνος λειτουργίας θα μειωθεί.

ΣΗΜΕΙΩΣΗ: Όταν χρησιμοποιείτε μόνο ένα πακέτο μπαταριών 25 ο φυσητήρας δεν θα λειτουργεί σε λειτουργία τούρμπο 43.

Χρώματα των LED ένδειξης ρυθμισμένης ταχύτητας

	ΤΑΧΥΤΗΤΑ	ΧΡΩΜΑ ΤΗΣ LED ΡΥΘΜΙΣΗΣ ΤΑΧΥΤΗΤΑΣ
— 41	Λειτουργία ECO	Λευκό
— 42	Κανονική λειτουργία	Λευκό
— 43	Λειτουργία Τούρμπο	Λευκό

Ασφάλιση ταχύτητας (Εικ. K, L)

Το προϊόν DCMBBL800 διαθέτει ένα κουμπί ασφάλισης ταχύτητας 3 για συνεχόμενη χρήση χωρίς ανάγκη συγκράτησης της σκανδάλης ρύθμισης ταχύτητας 2.

1. Πιέστε τη σκανδάλη ρύθμισης ταχύτητας 2 ως την επιθυμητή ταχύτητα.
2. Για να ασφαλίσετε τον φυσητήρα στο επιθυμητό επίπεδο ισχύος, πατήστε το κουμπί ασφάλισης ταχύτητας 3 και ελευθερώστε τη σκανδάλη ρύθμισης ταχύτητας 2. Ελευθερώστε το κουμπί ασφάλισης ταχύτητας 3. Το προϊόν DCMBBL800 θα διατηρεί αυτόματα το επιθυμητό επίπεδο ισχύος.
3. Η ένδειξη ασφάλισης ταχύτητας 17 θα ανάψει.
4. Για να σταματήσετε τη χρήση της λειτουργίας ασφάλισης ταχύτητας, πιέστε τη σκανδάλη ρύθμισης ταχύτητας 2 ή πιέστε το κουμπί ασφάλισης ταχύτητας 3. Η ένδειξη ασφάλισης ταχύτητας 17 θα σβήσει. Τώρα η μονάδα ελέγχεται με τη σκανδάλη ρύθμισης ταχύτητας 2.

Χρήση (Εικ. B, K, M)

⚠ ***ΠΡΟΕΙΔΟΠΟΙΗΣΗ:*** *Ο φυσητήρας προορίζεται για χρήση μόνο στο επίπεδο του εδάφους και δεν πρέπει να χρησιμοποιείται πάνω σε κινητές σκάλες ή σε άλλο υποστήριγμα που δεν είναι σταθερό.*

⚠ ***ΠΡΟΣΟΧΗ:*** *Μην κατευθύνετε την έξοδο της μονάδας προς τον εαυτό σας, παρευρισκόμενους ή κατοικίδια ζώα.*

1. Εγκαταστήστε τα πακέτα μπαταριών 25 στις υποδοχές μπαταριών 24.
2. Τοποθετήστε το σακίδιο πλάτης 18 στην πλάτη σας και προσαρμόστε τους ιμάντες για καλή εφαρμογή.
3. Ενεργοποιήστε τον φυσητήρα και κρατήστε το χειριστήριο joystick 1 με το ένα χέρι όπως δείχνει η Εικ. K.
4. Με τον σωλήνα φυσητήρα 12 τοποθετημένο αρκετές ίντσες πάνω από το έδαφος, και χρησιμοποιώντας μία κίνηση «σάρωσης» από τη μία πλευρά στην άλλη, προχωρήστε αργά κρατώντας τα συσσωρευμένα άχρηστα υλικά/φύλλα μπροστά σας όπως δείχνει η Εικ. M.

ΣΥΝΤΗΡΗΣΗ

Το ηλεκτρικό εργαλείο σας έχει σχεδιαστεί να λειτουργεί για μεγάλο χρονικό διάστημα με την ελάχιστη συντήρηση. Η συνεχής ικανοποιητική λειτουργία του εργαλείου εξαρτάται από τη σωστή φροντίδα και τον τακτικό καθαρισμό του.

⚠ ***ΠΡΟΕΙΔΟΠΟΙΗΣΗ: Για να μειώσετε τον κίνδυνο σοβαρού τραυματισμού, απενεργοποιήστε το εργαλείο και***

αποσυνδέστε το πακέτο μπαταριών πριν πραγματοποιήσετε οποιεσδήποτε ρυθμίσεις ή αφαιρέσετε/εγκαταστήσετε προσαρτήματα ή αξεσουάρ. *Τυχόν αθέλητη εκκίνηση μπορεί να προκαλέσει τραυματισμό.*

Ο φορτιστής και το πακέτο μπαταριών δεν επιδέχονται σέρβις.

Ανατρέξτε στο οπισθόφυλλο αυτού του εγχειριδίου για πληροφορίες επικοινωνίας με κέντρο σέρβις, ή επισκεφθείτε τον ιστότοπο **www.2helpu.com**.

Καθαρισμός εμφράξεων

Αν στο DCMBBL800 φράξει η εισαγωγή αέρα **6**:

1. Απενεργοποιήστε το εργαλείο και αφαιρέστε τις μπαταρίες.
2. Επιθεωρήστε την εισαγωγή αέρα **6** για υπολείμματα και αφαιρέστε τυχόν μη προσκολλημένα υπολείμματα.
3. Αν υπάρχουν υπολείμματα μέσα στον ανεμιστήρα, κατευθύνετε την εισαγωγή αέρα **6** προς το έδαφος και ανακινήστε την προσεκτικά για να τα απομακρύνετε.

Λίπανση

Το ηλεκτρικό σας εργαλείο δεν απαιτεί επιπλέον λίπανση.

Καθαρισμός

⚠ ***ΠΡΟΕΙΔΟΠΟΙΗΣΗ:*** *Ηλεκτροπληξία και μηχανικός κίνδυνος. Αφαιρείτε την μπαταρία πριν από καθαρισμό.*

⚠ ***ΠΡΟΕΙΔΟΠΟΙΗΣΗ:*** *Για να εξασφαλίσετε την ασφαλή και αποδοτική λειτουργία της ηλεκτρικής συσκευής, πάντα διατηρείτε τη συσκευή και τα ανοίγματα αερισμού της σε καθαρή κατάσταση.*

⚠ ***ΠΡΟΕΙΔΟΠΟΙΗΣΗ:*** *Ποτέ μη χρησιμοποιήσετε διαλύτες ή άλλα σκληρά χημικά για τον καθαρισμό των μη μεταλλικών εξαρτημάτων του εργαλείου. Τα χημικά αυτά μπορεί να εξασθενήσουν τα υλικά που χρησιμοποιούνται σ΄ αυτά τα εξαρτήματα. Χρησιμοποιείτε ένα πανί που έχετε υγράνει ελαφρά μόνο με νερό και ήπιο απορρυπαντικό. Ποτέ μην αφήσετε οποιοδήποτε υγρό να εισέλθει στο εργαλείο. Ποτέ μη βυθίσετε οποιοδήποτε μέρος του εργαλείου σε υγρό.*

Μπορείτε να καθαρίζετε τα ανοίγματα αερισμού χρησιμοποιώντας μια στεγνή και μαλακή μη μεταλλική βούρτσα και/ή μια κατάλληλη ηλεκτρική συσκευή καθαρισμού με αναρρόφηση. Μη χρησιμοποιείτε νερό ή οποιοδήποτε καθαριστικό διάλυμα. Φοράτε εγκεκριμένη προστασία ματιών και μια εγκεκριμένη μάσκα κατά της σκόνης.

Μεταφορά και φύλαξη (Εικ. A, N)

⚠ ***ΠΡΟΣΟΧΗ:*** *Για να αποτρέψετε αθέλητη εκκίνηση, πάντα να αφαιρείτε τις μπαταρίες πριν μεταφέρετε το εργαλείο σας!*

⚠ ***ΠΡΟΣΟΧΗ:*** *Αποφεύγετε τη συνεχή έκθεση του προϊόντος σε βροχή ή άλλο είδος υετού αν φυλάσσεται σε εξωτερικό χώρο ή μέσα σε όχημα ή αν μεταφέρεται σε ανοικτό όχημα.*

- Πάντα αποθηκεύετε το προϊόν DCMBBL800 έχοντας αφαιρέσει τις μπαταρίες του.
- ΝΑ ΦΥΛΑΣΣΕΤΑΙ ΣΕ ΕΣΩΤΕΡΙΚΟ ΧΩΡΟ. Φυλάσσετε το προϊόν σε μια ξηρή, στεγασμένη θέση σε θερμοκρασίες πάνω από το μηδέν.
- Το συγκρότημα σακιδίου πλάτης και σωλήνα μπορεί να φυλάσσεται σε κατακόρυφη ή οριζόντια θέση, αλλά μη στοιβάζετε άλλα πράγματα πάνω του.
- Ο σωλήνας **12** μπορεί να στερεωθεί στο πλαίσιο σακιδίου πλάτης με χρήση της ταινίας χριτς-χρατς **9**. Περάστε το ελεύθερο άκρο της ταινίας χριτς-χρατς μέσα από τη βάση φύλαξης σωλήνα **20** στο πλαίσιο σακιδίου πλάτης όπως δείχνει η Εικ. N. Βεβαιωθείτε ότι ο σωλήνας έχει στερεωθεί σωστά πριν τον αφήσετε χωρίς επιτήρηση, για να αποφύγετε πιθανούς κινδύνους σκοντάμματος διερχόμενων ατόμων.
- Πάντα μεταφέρετε τη μονάδα DCMBBL800 χρησιμοποιώντας τη λαβή σακιδίου πλάτης **19**.

Προαιρετικά αξεσουάρ

⚠ ***ΠΡΟΕΙΔΟΠΟΙΗΣΗ:*** *Επειδή τα αξεσουάρ, εκτός αυτών που προσφέρει η DEWALT, δεν έχουν δοκιμαστεί με αυτό το προϊόν, η χρήση τέτοιων αξεσουάρ με αυτό το εργαλείο θα μπορούσε να είναι επικίνδυνη. Για να μειώσετε τον κίνδυνο τραυματισμού, με αυτό το προϊόν πρέπει να χρησιμοποιούνται μόνο αξεσουάρ που συνιστά η DEWALT.*

Για περισσότερες πληροφορίες σχετικά με τα κατάλληλα αξεσουάρ, συμβουλευτείτε το τοπικό σας κατάστημα.

Προστασία του περιβάλλοντος

Τα προϊόντα/οι μπαταρίες μπορούν να ανακυκλωθούν, αλλά αν φέρουν τη σήμανση διαγραμμένου κάδου απορριμμάτων, δεν πρέπει να απορριφθούν στα κανονικά οικιακά απορρίμματα. Χρησιμοποιήστε τις μπαταρίες μέχρι να εξαντληθούν πλήρως και διαχωρίστε τις από το προϊόν. Επίσης διαχωρίστε τυχόν φωτεινές πηγές από το προϊόν, αν αυτό είναι εφικτό. Αποτελεί ευθύνη σας ως χρήστη να διαγράψετε τυχόν προσωπικά δεδομένα από το προϊόν. Κατόπιν παραδώστε τα απόβλητα σε επίσημο κέντρο συλλογής αποβλήτων ή σε συμμετέχοντα έμπορο, που συχνά θα τα δεχθεί χωρίς χρέωση. Η συσκευασία θα πρέπει να απορριφθεί με βάση τη σήμανση κωδικού υλικού που φέρει. Οι οδηγίες χρήσης και ασφάλειας θα πρέπει να απορριφθούν μόνον όταν δεν χρησιμοποιείται πλέον το αντίστοιχο προϊόν το οποίο αφορούν.

Ζητήστε την καθοδήγηση της τοπικής σας κοινοτικής/δημοτικής αρχής στο θέμα της διαχείρισης αποβλήτων. Για περισσότερες πληροφορίες, επισκεφθείτε το **www.2helpU.com** και σαρώστε τον παραπάνω κωδικό QR.

Australia / New Zealand	Tel: Aust Tel: NZ	1800 338 002 0800 339 258	**www.dewalt.com**.au www.dewalt.co.nz support@dewalt.au support@dewalt.co.nz
Belgique et Luxembourg België en Luxemburg	Tel: NL Tel: FR	32 15 47 37 63 32 15 47 37 64	www.dewalt.be support@dewalt.be support@dewalt.be.fr
Danmark	Tel:	70 20 15 10	www.dewalt.dk support@dewalt.dk
Deutschland	Tel:	06126-21-0	www.dewalt.de support@dewalt.de
Ελλάς	Τηλ:	00302108981616	www.dewalt.gr support@dewalt.gr
España	Tel:	934 797 400	www.dewalt.es support@dewalt.es
France	Tel:	04 72 20 39 20	www.dewalt.fr support@dewalt.fr
Schweiz, Suisse, Svizzera	Tel:	044 - 755 60 70	www.dewalt.ch support@dewalt.ch.de support@dewalt.ch.fr support@dewalt.ch.it
Ireland	Tel:	00353-2781800	www.dewalt.ie support@dewalt.ie
Italia	Tel:	800-014353 39 039-9590200	www.dewalt.it support@dewalt.it
Nederlands	Tel:	31 164 283 063	www.dewalt.nl support@dewalt.nl
Norge	Tel:	45 25 13 00	www.dewalt.no support@dewalt.no
Österreich	Tel:	01 - 66116 - 0	www.dewalt.at support@dewalt.at
Portugal	Tel:	+351 214667500	www.dewalt.pt support@dewalt.pt
Suomi	Puh:	010 400 4333	www.dewalt.fi support@dewalt.fi
Sverige	Tel:	031 68 61 60	www.dewalt.se support@dewalt.se
Türkiye	Tel:	+90 216 665 2900	tr.dewalt.global support@dewalt.com.tr
United Kingdom	Tel:	(+44) (0)1753 260094	www.dewalt.co.uk support@dewalt.co.uk
Middle East Africa	Tel:	971 4 812 7400	www.dewalt.ae support@dewalt.ae