TUF GAMING × HATSUNE MIKU

Q25866
First Edition
March 2025
© CFM

TUF GAMING × HATSUNE MIKU EDITION MINI WIRELESS MOUSE

品名 : 電競滑鼠
Product Name: Gaming Mouse
型號 / Model: P521

Quick Start Guide
快速使用指南（繁體中文）
快速使用指南（简体中文）
クイックスタートガイド(JP)
간단사용설명서 (KR)
Guide de démarrage rapide (FR)
Schnellstartanleitung (DE)
Guida rapida (IT)
Guia de Início Rápido (PT:BR)
Кратkое руководство (RU)
Guía de inicio rápido (ES)
Beknopte handleiding (NL)
Hızlı Başlangıç Kılavuzu (TR)
Стисле керівництво для початку експлуатації (UA)
Przewodnik szybkiego startu (PL)
Rychlý průvodce (CS)
Ghid de pornire rapidă (RO)
Gyors üzembe helyezési útmutató (HU)
Snabbstartshandbok (SW)
Pikaopas (FI)
Hurtigstartveiledning (NO)
دليل التشغيل السريع (AR)
Stručný návod na používanie (SK)
מדריך להתחלה מהירה (HB)

Package Contents

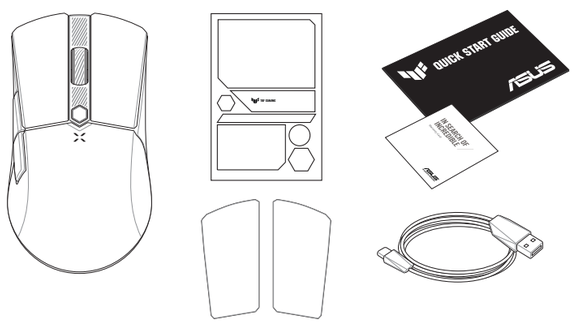

Specifications*

Resolution	DPI 1	DPI 2	DPI 3 (Default)	DPI 4
	Red	Purple	Blue	Green
100 DPI to 12000 DPI	400 DPI	800 DPI	1600 DPI	3200 DPI

* You may customize the DPI settings for DPI 1-4 through Armoury Crate.

Mouse features / 滑鼠功能 / 鼠标功能

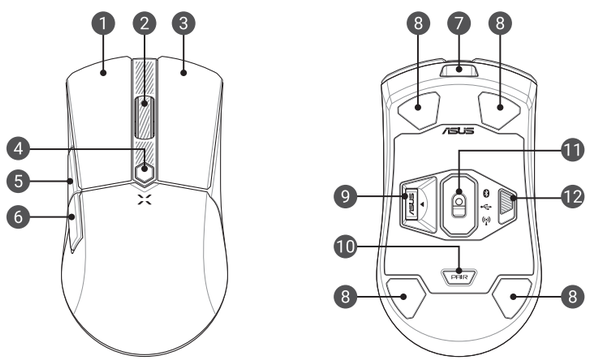

1. Left-click button / 左鍵 / 左键
2. Scroll wheel / 滾輪 / 滚轮
3. Right-click button / 右鍵 / 右键
4. DPI button / DPI 按鈕 / DPI 按钮
5. Forward button / 向前按鈕 / 向前按钮
6. Backward button / 向後按鈕 / 向后按钮
7. USB Type-C® connector / USB Type-C® 連接埠 / USB Type-C® 接口
8. Mouse feet / 滑鼠腳墊 / 鼠标脚垫
9. USB dongle / USB 無線訊號接收器 / USB 无线信号接收器
10. Pairing button / 配對按鈕 / 配对按钮
11. Optical sensor / 光學感測器 / 光学感应器
12. Connection mode switch / 連線模式切換開關 / 连接模式切换开关

Profile switching

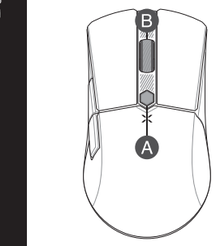

Profile/ 配置文件	Hot Key/ 快捷键	Lighting effect/ 灯效
Profile 1/ 配置文件 1	A + B	Static (魔幻青)
Profile 2/ 配置文件 2		Breathing (white)/（白光）
Profile 3/ 配置文件 3		Reactive (purple)/（紫色）
Profile 4/ 配置文件 4		Reactive (blue)/（蓝色）
Profile 5/ 配置文件 5		Color cycle (multi color)/（多色循环）

Connecting your gaming mouse

Setting up your gaming mouse as a wired mouse
Connect the bundled USB Type-C® to Type-A cable to your gaming mouse and a USB port on your computer

Setting up your gaming mouse as a RF wireless mouse
1. Connect the USB dongle to a USB port on your computer.
2. Set the connection switch to the **RF 2.4G Wireless mode**.

Setting up your gaming mouse as a Bluetooth® wireless mouse
Set the connection switch to the **Bluetooth® mode**.

Pairing Bluetooth® mode to additional host devices (max. 3)
1. Set the connection switch to the **Bluetooth® mode**.
2. Press and hold the **Pairing** button for 3 seconds until the LED on your gaming mouse start to blink blue. Once your gaming mouse has been successfully paired, the LED indicator on your gaming mouse will light up blue for 3 seconds.

Updating the firmware and customization

Connect your gaming mouse to your computer using the bundled cable, then connect the USB dongle to your computer. Download and install Armoury Crate from https://rog.asus.com to update firmware and customize your gaming mouse.

Using the DPI On-The-Scroll tuning function

The DPI On-The-Scroll tuning function allows you to customize the DPI of your gaming mouse without using Armoury Crate.
1. Press and hold the DPI button for 3 seconds until the LED on your gaming mouse light up.
2. Scroll the scroll wheel forwards or backwards to adjust the DPI. The LED color hue on your mouse will differ depending on the DPI adjustment.
3. Press the DPI button once you have finished customizing the DPI value to save the changes made.

Connecter votre souris gaming

Configurer votre souris gaming en tant que souris filaire
Connectez le câble USB Type-C® vers Type-A fourni à votre souris et à un port USB de votre ordinateur

Configurer votre souris gaming en tant que souris sans-fil (RF)
1. Connectez le dongle USB au port USB de votre ordinateur.
2. Réglez l'interrupteur de connexion sur le **mode sans fil RF 2,4G**.

Configurer votre souris gaming en tant que souris sans-fil (Bluetooth)
Réglez l'interrupteur de connexion sur le **mode Bluetooth**.

Appairage d'appareils supplémentaires en mode Bluetooth (3 max.)
1. Réglez l'interrupteur de connexion sur le **mode Bluetooth**.
2. Appuyez sur le **Bouton d'appairage** et maintenez-le enfoncé pendant 3 secondes jusqu'à ce que la LED de votre souris clignote en bleu. Une fois votre souris gaming associée avec succès, la LED de votre souris gaming s'allume en bleu pendant 3 secondes.

Mise à jour du firmware et personnalisation

Connectez votre souris gaming à votre ordinateur grâce au câble fourni, puis connectez le dongle USB à votre ordinateur. Téléchargez et installez Armoury Crate sur https://rog.asus.com pour mettre à jour le firmware et personnaliser votre souris.

Utiliser la fonction de réglage DPI à la molette

La fonction de réglage DPI à la molette vous permet de modifier le DPI de votre souris gaming sans utiliser Armoury Crate.
1. Appuyez sur le bouton DPI et maintenez-le enfoncé pendant 3 secondes jusqu'à ce que la LED de votre souris s'allume.
2. Faites défiler la molette en avant et en arrière pour ajuster le DPI. La couleur de la LED de la souris sera modifiée en fonction du réglage DPI choisi.
3. Appuyez sur le bouton DPI une fois que vous avez fini de modifier la valeur du DPI pour sauvegarder vos réglages.

Ihre Gaming Maus verbinden

Ihre Gaming Maus als kabelgebundene Maus einrichten
Verbinden Sie das mitgelieferte USB-Typ-C®-zu-Typ-A-Kabel mit Ihrer Gaming Maus und mit einem USB-Anschluss an Ihrem Computer

Ihre Gaming Maus als WLAN-drahtlose Maus einrichten
1. Verbinden Sie den USB-Dongle mit einem USB-Anschluss an Ihrem Computer.
2. Legen Sie den Schalter für die Verbindung auf **RF 2,4G WLAN-Modus** fest.

Ihre Gaming Maus als Bluetooth-drahtlose Maus einrichten
Legen Sie den Schalter für die Verbindung auf **Bluetooth-Modus** fest.

Im Bluetooth-Modus mit zusätzlichen Host-Geräten (max. 3) koppeln
1. Legen Sie den Schalter für die Verbindung auf **Bluetooth-Modus** fest.
2. Halten Sie die **Kopplungstaste** drei Sekunden lang gedrückt, bis die LED an Ihrer Gaming Maus blau zu blinken beginnt. Sobald Ihre Gaming Maus erfolgreich gekoppelt wurde, leuchtet die LED-Anzeige drei Sekunden lang blau.

Schließen Sie Ihre Gaming Maus über das mitgelieferte Kabel an Ihren Computer an, verbinden Sie dann den USB-Dongle mit Ihrem Computer. Laden Sie Armoury Crate unter https://rog.asus.com herunter und installieren Sie es, damit Sie die Firmware aktualisieren und Ihre Gaming Maus anpassen können.

DPI-On-The-Scroll-Tuning-Funktion verwenden

Mit der DPI-On-The-Scroll-Tuning-Funktion können Sie die DPI-Werte Ihrer Gaming Maus anpassen, ohne Armoury Crate verwenden zu müssen.
1. Halten Sie die DPI-Taste drei Sekunden lang gedrückt, bis die LED an Ihrer Gaming Maus aufleuchtet.
2. Scrollen Sie das Mausrad vorwärts oder rückwärts, um den DPI-Wert anzupassen. Der LED-Farbton an Ihrer Maus ändert sich je nach der DPI-Einstellung.
3. Drücken Sie die DPI-Taste, sobald Sie das Anpassen des DPI-Werts abgeschlossen haben, um die vorgenommenen Änderungen zu speichern.

Collegamento del mouse gaming

Installazione con collegamento cablato
Collegate il cavo USB tipo C® > tipo A al mouse gaming e alla porta USB del vostro computer.

Installazione con connessione RF senza fili
1. Inserite il dongle USB in una porta USB del vostro computer.
2. Impostate il selettore modalità di connessione sulla **modalità senza fili RF 2.4GHz**.

Installazione con connessione Bluetooth® senza fili
Impostate il selettore modalità di connessione sulla **modalità Bluetooth®**.

Associazione della modalità Bluetooth® a dispositivi host aggiuntivi (max.3)
1. Impostate il selettore modalità di connessione sulla **modalità Bluetooth®**.
2. Premete e tenete premuto il **Tasto di associazione** per 3 secondi, il LED presente sul mouse gaming lampeggerà di colore blu. Ad associazione avvenuta il LED del mouse gaming si accende di una luce blu fissa per 3 secondi.

Aggiornamento del firmware e personalizzazione

Collegate il mouse gaming al computer usando il cavo in dotazione, quindi collegare il dongle USB al computer. Scarica e installa Armoury Crate da https://rog.asus.com per aggiornare il firmware e personalizzare il tuo mouse da gioco.

Utilizzo della funzione di personalizzazione DPI On-The-Scroll

La funzione di personalizzazione DPI On-The-Scroll vi permette di personalizzare il DPI del vostro mouse gaming senza dover ricorrere ad Armoury Crate.
1. Premete e tenete premuto il tasto DPI per 3 secondi, fino a quando il LED del vostro mouse gaming si accende.
2. Ruotate la rotellina di scorrimento in avanti o indietro per regolare il valore DPI. La tonalità del LED sul mouse varierà in base al valore DPI impostato.
3. Per salvare le modifiche premete il pulsante DPI quando avete terminato la regolazione del valore DPI.

Conectar el ratón para juegos

Configurar el ratón para juegos como ratón cableado
Conecte el cable USB Tipo-C® a Tipo-A incluido al ratón para juegos y a un puerto USB de su PC.

Configurar el ratón para juegos como ratón inalámbrico de RF
1. Conecte la llave USB integrada al puerto USB del equipo.
2. Establezca el conmutador de conexión en el **modo inalámbrico de 2,4 GHz de RF**.

Configurar el ratón para juegos como ratón inalámbrico de Bluetooth®
Establezca el conmutador de conexión en el **modo de Bluetooth®**.

Asociar el modo Bluetooth® a dispositivos host adicionales (3 como máximo)
1. Establezca el conmutador de conexión en el **modo de Bluetooth®**.
2. presione sin **soltar el botón** de asociación durante 3 segundos hasta que LED del ratón para juegos comiencen a parpadear en azul. Una vez que el ratón para juegos se haya asociado correctamente, el indicador LED de dicho ratón se iluminará en verde durante 3 segundos.

Actualización del firmware y personalización

Conecte el ratón para juegos al equipo mediante el cable incluido, luego conecte el dongle USB a su computadora. Descarga e instala Armory Crate desde https://rog.asus.com para actualizar el firmware y personalizar tu ratón para juegos.

Usar la función de ajuste On-The-Scroll PPP

La función de ajuste sobre la marcha PPP le permite personalizar el valor de PPP del ratón para juegos sin usar Armoury Crate.
1. Mantenga presionado el botón PPP durante 3 segundos hasta que se iluminen LED del ratón para juegos.
2. Mueva la rueda de desplazamiento hacia adelante o hacia atrás para ajustar el valor de PPP. El matiz de color del LED de la ratón diferirá según el ajuste de PPP.
3. Presione el botón PPP una vez que haya terminado de personalizar el valor de PPP para guardar los cambios realizados.

Oyun farenizi bağlama

Oyun farenizi kablolu fare olarak ayarlama
Birlikte verilen USB Type-C® - Type-A arası kabloyu oyun farenize ve bilgisayarınızdaki bir USB bağlantı noktasına takın.

Oyun farenizi RF kablosuz fare olarak ayarlama
1. Birlikte sağlanan USB yardımcı aygıtını bilgisayarınızın USB bağlantı noktasına bağlayın.
2. Bağlantı anahtarını **RF 2.4G Kablosuz moduna ayarlayın**.

Oyun farenizi Bluetooth® kablosuz fare olarak ayarlama
Bağlantı anahtarını **Bluetooth® moduna** ayarlayın.

Bluetooth® modunu ek ana aygıtlarla eşleştirme (maks. 3)
1. Bağlantı anahtarını **Bluetooth® moduna** ayarlayın.
2. **Eşleştirme düğmesine**, oyun farenizdeki LED mavi renkte yanıp sönene dek 3 saniye basılı tutun. Oyuncu fareniz başarıyla eşleştirildikten sonra, oyuncu farenizin üzerindeki LED göstergesi, 3 saniye kadar mavi renkte yanacaktır.

Aygıt yazılımı güncelleme ve kişiselleştirme

Birlikte verilen kabloyu kullanarak oyun farenizi bilgisayarınıza bağlayın, ardından USB dongle'ı bilgisayarınıza bağlayın.Ürün yazılımını güncelleme ve oyun farenizi özelleştirmek için https://rog.asus.com'ten Armoury Crate'i indirin ve yükleyin.

DPI anında ayarlama işlevini kullanma

DPI anında ayarlama işlevi, oyun farenizin DPI'sini Armoury Crate kullanmadan özelleştirmenizi sağlar.
1. Oyun farenizdeki LED yanana dek DPI düğmesine 3 saniye basılı tutun.
2. DPI'yi ayarlamak için kaydırma tekerini ileri veya geri kaydırın. DPI ayarına bağlı olarak farenizdeki LED renk tonu farklılık gösterir.
3. Yapılan değişiklikleri kaydetmek için DPI değerini özelleştirmeyi tamamladığınızda DPI düğmesine bir kez basın.

A játszóegér üzembe helyezése

A játszóegér beállítása mint vezetékes egér
Csatlakoztassa a tartozék USB Type-C® - Type A kábelt a játszóegérhez és a számítógép USB portjához.

A játszóegér beállítása mint RF vezetéknélküli egér
1. Csatlakoztassa a tartozékként kapott USB-hardverkulcsot a számítógép USB-portjába.
2. Állítsa át a csatlakozási kapcsolót az **RF 2,4 GHz-es vezeték nélküli üzemmódra**.

A játszóegér beállítása mint Bluetooth® vezetéknélküli egér
Állítsa át a csatlakozási kapcsolót az **Bluetooth®-es üzemmódra**.

Bluetooth®-módban történő párosítás további gazdaeszközökkel (maximum 3)
1. Állítsa át a csatlakozási kapcsolót az **Bluetooth®-es üzemmódra**.
2. Tartsa megnyomva a **párosítási gombot** 3 másodpercig, amíg a játszóegéren lévő LED kék színnel fognak villogni. Miután a játszóegér párosítása sikeresen megtörtént, a játszóegéren lévő LED-jelzőfény 3 másodpercig kék színnel fog világítani.

A firmware frissítése és testreszabás

Csatlakoztassa a játékeget a számítógéphez a mellékelt kábellel, majd csatlakoztassa az USB-dongle-t a számítógéphez. Töltse le és telepítse az Armoury Crate-et a https://rog.asus.com oldalról a firmware frissítéséhez és a játékegér testreszabásához.

A DPI On-The-Scroll tuning funkció használata

A DPI On-The-Scroll tuning funkció lehetővé teszi a DPI testreszabását a játszóegeren az Armoury Crate használata nélkül.
1. Nyomja meg és tartsa lenyomva a DPI gombot 3 másodpercig, amíg a játszóegéren felgyúl a LED.
2. Görgesse a kereket előre vagy hátra a DPI állításához. A LED szín telítettsége a egér változik a DPI beállítás függvényében.
3. Nyomja meg egyszer a DPI gombot, miuátn befejezte a DPI érték tetreszabását, hogy elmentse a változásokat.

Připojení herní myši

Nastavení herní myši jako kabelové myši
Připojte přiložený kabel USB Type-C® na Type-A k herní myši a k portu USB počítače.

Nastavení herní myši jako bezdrátové RF myši
1. Připojte dodaný kabel USB adaptér k portu USB počítače.
2. Nastavte přepínač připojení na bezdrátový **radiofrekvenční režim 2,4 G**.

Nastavení herní myši jako bezdrátové Bluetooth® myši
Nastavte přepínač připojení na bezdrátový radiofrekvenční režim **Bluetooth®**.

Spárování s dalšími hostitelskými zařízeními (max. 3) v režimu Bluetooth®
1. Nastavte přepínač připojení na bezdrátový radiofrekvenční režim **Bluetooth®**.
2. Stiskněte a podržte tlačítko párování 3 sekundy, dokud indikátor LED na herní myši nezačnou blikat modře. Po úspěšném spárování herní myši bude indikátor LED na myši svítit 3 sekundy modře.

Aktualizování firmwaru a přizpůsobení

Připojte herní myš k počítači přiloženým kabelem, poté připojte USB dongle k počítači. Stáhněte a nainstalujte software Armoury Crate z webu https://rog.asus.com pro aktualizaci firmwaru a přizpůsobení herní myši.

Použití funkce okamžitého ladění DPI On-The-Scroll

Funkce okamžitého ladění DPI On-The-Scrollumožňuje přizpůsobit DPI On-The-Scroll herní myši bez použití softwaru Armoury Crate.
1. Stiskněte a podržte tlačítko DPI 3 sekundy, dokud se nerozsvítí indikátor LED na vaší herní myši.
2. Posouváním rolovacího kolečka dopředu a dozadu upravte DPI. Barevný odstín indikátoru LED na myši se bude lišit podle nastavení DPI.
3. Jakmile dosáhnete požadované hodnoty DPI, uložte nastavení stisknutím tlačítka DPI.

Koble til spillmusen

Sette opp spillmusen som en kablet mus
Koble den medfølgende USB Type-C® til Type-A-kabelen til spillmusen og en USB-port på datamaskinen.

Sette opp spillmusen som en trådløs RF-mus
1. Koble den medfølgende USB-donglen til datamaskinens USB-port.
2. Sett tilkoblingsbryteren til **RF 2,4 GHz trådløs modus.**

Sette opp spillmusen som en trådløs Bluetooth®-mus
Sett tilkoblingsbryteren til **Bluetooth® modus**.

Pare Bluetooth®-modus til flere vertsenheter (maks. 3)
1. Sett tilkoblingsbryteren til **Bluetooth® modus**.
2. Trykk og hold du inne **paringsknappen** i 3 sekunder til LED-lampen på spillmusen begynner å blinke blått. Når spillmusen har blitt paret, lyser LED-indikatoren på spillmusen blått i 3 sekunder.

Oppdaterer fastvaren og tilpass

Koble spillmusen til datamaskinen med den medfølgende kabelen, og koble deretter USB-dongelen til datamaskinen. Last ned og installer Armoury Crate fra https://rog.asus.com for å oppdatere fastvaren og tilpasse spillmusen.

Bruke funksjonen DPI On-The-Scroll

Du kan bruke funksjonen DPI On-The-Scroll til å tilpasse DPI-en til spillmusen uten å bruke Armory Crate.
1. Trykk og hold inne DPI-knappen i 3 sekunder til LED-lampen på spillmusen lyser.
2. Bla rullehjulet fremover eller bakover for å justere DPI. LED-fargetonen på musen varierer avhengig av DPI-justeringen.
3. Trykk DPI-knappen når du er ferdig med å tilpasse DPI-verdien for å lagre endringene.

De firmware en aanpassing bijwerken

Sluit uw gamemuis aan op uw computer via de meegeleverde kabel, sluit vervolgens de USB-dongle aan op uw computer. Download en installeer de Armoury Crate-software van https://rog.asus.com om firmware bij te werken en je gamingmuis aan te passen.

De DPI on-the-scroll-afstemfunctie gebruiken

Met de DPI on-the-scroll-afstemfunctie kunt u de DPI van uw gamemuis aanpassen zonder dat u Armoury Crate hoeft te gebruiken.
1. Houd de DPI-knop 3 seconden ingedrukt tot de LED op uw gamemuis oplichten.
2. Scroll het scrollwiel naar voor of naar achter om de DPI aan te passen. De LED-kleurtint op uw muis zal veranderen afhankelijk van de DPI-aanpassing.
3. Druk op de DPI-knop zodra u klaar bent met het aanpassen van de DPI-waarde om de aangebrachte wijzigingen op te slaan.

Podłączanie myszy dla graczy

Konfiguracja myszy dla graczy jako myszy przewodowej
Podłącz dołączony kabel USB Type-C® na typu A do myszy dla graczy i do portu USB w komputerze.

Konfiguracja myszy dla graczy jako bezprzewodowej myszy radiowej
1. Podłącz dostarczony klucz USB do portu USB komputera.
2. Ustaw przełącznik połączenia w pozycji trybu **połączenia bezprzewodowego RF 2.4G**.

Konfiguracja myszy dla graczy jako bezprzewodowej myszy Bluetooth®
Ustaw przełącznik połączenia w pozycji trybu połączenia Bluetooth®.

Parowanie z dodatkowymi urządzeniami hosta (maks. 3) w trybie Bluetooth®
1. Ustaw przełącznik połączenia w pozycji trybu **połączenia Bluetooth®**.
2. Naciśnij **przycisk parowania** i przytrzymaj go przez 3 sekundy, aż dioda LED myszy zaczną migać na niebiesko. Po pomyślnym sparowaniu wskaźnik LED myszy dla graczy będzie świecić na niebiesko przez 3 sekundy.

Aktualizowanie oprogramowania układowego i dostosowywanie

Podłącz mysz dla graczy do komputera przy użyciu dołączonego kabla, a następnie podłącz do komputera odbiornik USB. Pobierz i zainstaluj oprogramowanie Armory Crate ze strony https://rog.asus.com, aby zaktualizować oprogramowanie układowe i dostosować mysz do gier.

Korzystanie z funkcji dostosowywania DPI On-The-Scroll

Funkcja dostosowywania DPI On-The-Scroll umożliwia zmienianie ustawienia DPI myszy dla graczy bez korzystania z oprogramowania Armoury Crate.
1. Naciśnij przycisk DPI i przytrzymaj go przez 3 sekundy, aż dioda LED myszy dla graczy zaczną świecić.
2. Przesuń kółko przewijania do przodu lub do tyłu, aby dostosować DPI. W zależności od ustawienia DPI zmieni się odcień koloru dioda LED kółka mysz.
3. Naciśnij przycisk DPI po zakończeniu ustawiania wartości DPI, aby zapisać wprowadzone zmiany.

Ligar o seu rato gaming

Configuração do seu rato gaming como um rato com fios
Ligue o cabo USB Type-C® para Type-A incluído ao seu rato gaming e a uma porta USB do seu computador.

Configuração do seu rato gaming como um rato Wireless RF
1. Ligue o adaptador USB a uma porta USB do seu computador.
2. Defina o comutador do modo de ligação para o modo **Wireless RF 2.4G.**

Configuração do seu rato gaming como um rato wireless Bluetooth®
Defina o comutador do modo de ligação para o modo Bluetooth®.

Emparelhar o modo Bluetooth® com dispositivos host adicionais (máx. 3)
1. Defina o comutador do modo de ligação para o modo **Bluetooth®**.
2. Prima e mantenha premido o botão de **Emparelhamento** durante 3 segundos até que os LED do seu rato gaming comecem a piscar em azul. Assim que o rato gaming tiver sido emparelhado com sucesso, o indicador LED do seu rato gaming irá ficar iluminado em azul durante 3 segundos.

Atualizar o firmware e personalizar

Ligue o seu rato gaming ao seu computador usando o cabo incluído, então conecta o dongle USB com seu computador. Faça Download e instale o software Armoury Crate a partir de https://rog.asus.com para atualizar firmware e personalizar seu rato de jogo.

Usando a função de ajuste de DPI On-The-Scroll

A função de ajuste de DPI On-The-Scroll permite que você personalize o DPI do mouse para jogos sem usar o Armoury Crate.
1. Prima e mantenha premido o botão DPI durante 3 segundos até que os LED do seu rato gaming se iluminem.
2. Navegue a com a roda para a frente e para trás para ajustar os DPI. A tonalidade de cor do LED na sua rato irá variar dependendo do ajuste de DPI.
3. Pressione o botão de DPI para gravar as alterações efetuadas assim que tiver terminado de personalizar o valor de DPIs.

Pripojenie hernej myši

Nastavenie hernej myši ako káblovú myš
Dodaný kábel USB Type-C® do Type-A zapojte do hernej myši a do portu USB v počítači.

Nastavenie hernej myši ako káblovú myš RF
1. Dodaný USB dongle zapojte do portu USB v počítači.
2. Spínač pripojenia prepnite do **bezdrôtového režimu RF 2.4 G**.

Nastavenie hernej myši ako káblovú myš Bluetooth®
Spínač pripojenia prepnite do režimu **Bluetooth®**.

Režim párovania cez Bluetooth® s ďalšími hostiteľskými zariadeniami (max. 3)
1. Spínač pripojenia prepnite do **režimu Bluetooth®**.
2. Stlačte tlačidlo **Pairing (Párovanie)** a podržte ho stlačené na 3 sekundy, kým nezačnú blikať modrá kontrolka LED na hernej myši. Po úspešnom spárovaní hernej myši sa na nej rozsvieti modrá LED kontrolka na dobu 3 sekúnd.

Aktualizácia firmvéru a prispôsobenie

Hernú myš pripojte k počítaču pomocou dodaného kábla a potom pripojte USB kľúč k počítaču. Stiahnite a nainštalujte aplikáciu Armoury Crate z https://rog.asus.com na aktualizáciu firmvéru a prispôsobenie hernej myši.

Používanie funkcie Otočenie DPI On-The-Scroll

Funkcia Otočenie DPI On-The-Scroll umožňuje prispôsobiť DPI hernej myši bez pomoci Armoury Crate.
1. Stlačte tlačidlo DPI a podržte ho stlačené na 3 sekundy, až kým na hernej myši nebudú svietiť kontrolka LED.
2. DPI nastavte rolovaním pomocou rolovacieho kolieska dopredu alebo dozadu. Farebný odtieň LED kontrolka na myši sa bude líšiť v závislosti od nastavenia DPI.
3. Keď je hodnota DPI upravená, vykonané zmeny uložte jedným stlačením tlačidla DPI.

Подключение игровой мыши

Настройка проводного подключения игровой мыши
Подключите мышь к разъему USB компьютера с помощью поставляемого в комплекте кабеля USB Type-C® на Type-A.

Настройка беспроводного подключения игровой мыши
1. Подключите адаптер USB к разъему USB компьютера.
2. Установите переключатель подключения в положение **Беспроводной режим 2,4 ГГц**.

Настройка беспроводного подключения игровой мыши по Bluetooth®
Установите переключатель подключения в положение **Режим Bluetooth®**.

Сопряжение в режиме Bluetooth® с дополнительными хостами (макс. 3)
1. Установите переключатель подключения в положение **Режим Bluetooth®**.
2. Нажмите и удерживайте кнопку **Сопряжение** в течение 3 секунд, пока индикаторы игровой мыши не замигают синим цветом. После успешного сопряжения индикатор мыши загорится синим цветом на 3 секунды.

Обновление прошивки и настройка

Подключите игровую мышь к компьютеру с помощью поставляемого в комплекте кабеля, затем подключите к компьютеру USB-ключ. Скачайте и установите программное обеспечение Armoury Crate с https://rog.asus.com, чтобы обновить прошивку и настроить игровую мышь.

Использование функции настройки DPI On-The-Scroll

Функция DPI On-The-Scroll tuning позволяет настроить DPI игровой мыши без использования утилиты Armoury Crate.
1. Нажмите и удерживайте кнопку DPI в течение 3 секунд, пока не загорится индикатор игровой мыши.
2. Для настройки DPI прокрутите колесико прокрутки вперед или назад. Цветовой индикатора мыши будет изменяться в зависимости от значения DPI.
3. Для сохранения сделанных изменений нажмите кнопку DPI.

Ansluta spelmusen

Installera spelmusen som en kabelansluten mus
Anslut den medföljande USB Type-C® - till Type-A-kabeln till spelmusen och en USB-port på datorn.

Installera spelmusen som en trådlös RF-mus
1. Anslut den medföljande USB-donglen till datorns USB-port.
2. Ställ in kopplingsbrytaren på **trådlöst 2,4 G frekvensläge**.

Installera spelmusen som en trådlös Bluetooth®-mus
Ställ in kopplingsbrytaren på **Bluetooth®**.

Länka Bluetooth®-läge för fler värdenheter (max. 3)
1. Ställ in kopplingsbrytaren på **Bluetooth®**.
2. Håll **länkningsknappen intryckt** i 3 sekunder tills indikatorn på spelmusen börja blinka blå. När spelmusen har länkats kommer indikatorn på spelmusen att lysa blå i 3 sekunder.

Uppdatering av inbyggd programvara och anpassning

Anslut din gamingmus till datorn med den medföljande kabeln, anslut sedan USB-dongeln till datorn. Hämta och installera Armoury Crate-programvaran från https://rog.asus.com för att uppdatera firmware och anpassa din gamingmus.

Användning av inställningsfunktionen DPI On-The-Scroll

DPI On-The-Scroll-function ger dig möjlighet att anpassa spelmusens DPI utan att använda Armoury Crate.
1. Håll DPI-knappen intryckt i 3 sekunder tills indikator tänds på musen.
2. Rulla scrollhjulet framåt eller bakåt för att justera DPI:n. Färgtemperaturen på mus varierar avhengig av DPI-justeringen.
3. Tryck en gång på DPI-knappen när du har slutat anpassa DPI-värdet för att spara ändringarna.

Conectar el ratón para juegos

Configurar el ratón para juegos como ratón cableado
Conecte el cable USB Tipo-C® a Tipo-A incluido al ratón para juegos y a un puerto USB de su PC.

Configurar el ratón para juegos como ratón inalámbrico de RF
1. Conecte la llave USB integrada al puerto USB del equipo.
2. Establezca el conmutador de conexión en el **modo inalámbrico de 2,4 GHz de RF**.

Configurar el ratón para juegos como ratón inalámbrico de Bluetooth®
Establezca el conmutador de conexión en el **modo de Bluetooth®**.

Asociar el modo Bluetooth® a dispositivos host adicionales (3 como máximo)
1. Establezca el conmutador de conexión en el **modo de Bluetooth®**.
2. presione sin **soltar el botón** de asociación durante 3 segundos hasta que LED del ratón para juegos comiencen a parpadear en azul. Una vez que el ratón para juegos se haya asociado correctamente, el indicador LED de dicho ratón se iluminará en verde durante 3 segundos.

Actualización del firmware y personalización

Conecte el ratón para juegos al equipo mediante el cable incluido, luego conecte el dongle USB a su computadora. Descarga e instala Armory Crate desde https://rog.asus.com para actualizar el firmware y personalizar tu ratón para juegos.

Usar la función de ajuste On-The-Scroll PPP

La función de ajuste sobre la marcha PPP le permite personalizar el valor de PPP del ratón para juegos sin usar Armoury Crate.
1. Mantenga presionado el botón PPP durante 3 segundos hasta que se iluminen LED del ratón para juegos.
2. Mueva la rueda de desplazamiento hacia adelante o hacia atrás para ajustar el valor de PPP. El matiz de color del LED de la ratón diferirá según el ajuste de PPP.
3. Presione el botón PPP una vez que haya terminado de personalizar el valor de PPP para guardar los cambios realizados.

Pelihiiren liittäminen

Pelihiiren asettaminen langallisena hiirenä
Liitä toimitukseen kuuluva USB Type-C® - Type-A -kaapeli pelihiireen ja tietokoneen USB-porttiin.

Pelihiiren asettaminen langattomana radiotaajuushiirenä
1. Liitä toimitukseen kuuluva USB-käyttöavain tietokoneen USB-porttiin.
2. Aseta liitäntäkytkin langattomaan **RF 2.4G -tilaan**.

Pelihiiren asettaminen langattomana Bluetooth® shiirenä
Aseta liitäntäkytkin **Bluetooth® -tilaan**.

Bluetooth®-tilan pariuttaminen lisäisäntälaitteisiin (maks. 3)
1. Aseta liitäntäkytkin **Bluetooth® -tilaan**.
2. Pidä **Pariutus-painiketta** painettuna 3 sekuntia, kunnes pelihiiren LED-valo alkaa vilkkua sinisenä. Kun pelihiiren pariuttaminen on onnistunut, pelihiiren LED-merkkivalo palaa sinisenä 3 sekuntia.

Laiteohjelmiston päivitys ja mukauttaminen

Liitä pelihiiri tietokoneeseen toimitukseen kuuluvalla kaapelilla ja liitä sitten USB-dongle tietokoneeseen. Lataa ja asenna Armoury Crate osoitteesta https://rog.asus.com päivittääksesi laiteohjelmiston ja muokataksesi pelihiiriäsi.

DPI On-The-Scroll -viritystoiminnon käyttö

DPI On-The-Scroll -viritystoiminto antaa mukauttaa pelihiiren DPI-arvon käyttämättä Armoury Crate:ta.
1. Pidä DPI-painiketta painettuna 3 sekuntia, kunnes pelihiiren LED-valo syttyy.
2. Vieritä vierityskiekkoa eteenpäin tai taaksepäin säätääksesi DPI:tä. Hiiren LED-värisävy on erilainen DPI-säädön mukaan.
3. Kun olet lopettanut DPI-arvon mukauttamisen, paina DPI-painiketta kerran tallentaaksesi tehdyt muutokset.

Підключення ігрової миші

Налаштування ігрової миші як дротової
Підключіть кабель USB Type-C® / Type-A з комплекту до ігрової миші та до порту USB на комп'ютері.

Налаштування ігрової миші як бездротової радіочастотної
1. Підключіть бездротовий адаптер USB до порту USB на комп'ютері.
2. Встановіть перемикач підключення в положення бездротового **режиму РЧ 2,4 ГГц**.

Налаштування ігрової миші як бездротової (режим Bluetooth®)
Встановіть перемикач підключення в положення бездротового **режиму Bluetooth®**.

Поєднання в пару в режимі Bluetooth® з додатковими пристроями-хостами (макс. 3)
1. Встановіть перемикач підключення на бездротовий **режим Bluetooth®**.
2. Щоб поєднати ігрову мишу в пару з іншим пристроєм, натисніть і утримуйте **кнопку поєднання** в пари 3 секунди, доки світлодіодний на ігровій миші почнуть мерехтіти блакитним. Щойно ігрову мишу буде успішно поєднано в пару, світлодіодний індикатор на ігровій миші засвітиться блакитним на 3 секунди.

Оновлення мікропрограми та налаштування параметрів

Під'єднайте ігрову мишу до комп'ютера за допомоги кабелю з комплекту, а потім підключіть USB-ключ до комп'ютера. Завантажте та встановіть Armoury Crate з https://rog.asus.com, щоб оновити прошивку та налаштувати ігрову мишу.

Користування функцією тонкого налаштування DPI On-The-Scroll

Функція тонкого налаштування DPI On-The-Scroll надає можливість пристосувати DPI ігрової миші без застосування Armoury Crate.
1. Натисніть і утримуйте кнопку DPI 3 секунди, доки не увімкніться світлодіодний на ігровій миші.
2. Прокрутіть коліщатко прокручування вперед або назад, щоб відрегулювати DPI. Відтінок кольору світлодіода відрізнятиметься залежно від регулювання DPI.
3. Коли закінчите вносити особисті налаштування значень DPI, натисніть кнопку DPI один раз, щоб зберегти внесені зміни.

Conectarea mouse-ului dvs. pentru jocuri

Configurarea mouse-ului dvs. pentru jocuri ca un mouse cu fir

Conectați cablul USB Type-C® la Type-A inclus la mouse-ul pentru jocuri și la un port USB de pe computerul dvs.

Configurarea mouse-ului dvs. pentru jocuri ca un mouse RF fără fir

1. Conectați dongle-ul USB inclus în pachet la portul USB de pe computer.
2. Setați butonul de conectare la **modul wireless RF 2.4G**.

Configurarea mouse-ului dvs. pentru jocuri ca un mouse Bluetooth® fără fir

Setați butonul de conectare la **modul Bluetooth®**.

Asocierea modului Bluetooth® la dispozitive gazdă suplimentare (maxim 3)

1. Setați butonul de conectare la **modul Bluetooth®**.
2. Apăsați și mențineți apăsat **butonul de asociere timp** de 3 secunde până la LED-ului de pe mouse-ul dvs. pentru jocuri se aprind. Odată ce LED-ul de pe mouse-ul pentru jocuri începe să lumineze albastru intermitent. După ce mouse-ul pentru jocuri a fost asociat cu succes, indicatorul LED al mouse-ului va ilumina în culoarea albastru timp de 3 secunde.

Actualizarea firmware-ului și personalizarea

1. Conectați mouse-ul pentru jocuri la computer cu ajutorul cablului USB inclus, apoi conectați dongle-ul USB inclus în pachet la portul USB, apoi conectați dongle-ul USB la computer.
2. Descărcați și instalați software-ul Armoury Crate de la adresa https://rog.asus.com pentru a actualiza firmware-ul și a personaliza mouse-ul pentru jocuri.

Utilizarea funcției de reglare rapidă DPI On-The-Scroll

Funcția de reglare rapidă DPI On-The-Scroll vă permite să particularizați DPI pentru mouse-ul pentru jocuri fără a utiliza Armoury Crate.

1. Apăsați și mențineți apăsat butonul DPI timp de 3 secunde, până ce LED-ului de pe mouse-ul dvs. pentru jocuri se aprind.
2. Rotiți roata de derulare înainte sau înapoi pentru a ajusta valoarea DPI. Nuanța de roșu a LED-ului de pe mouse va fi diferită, în funcție de ajustarea DPI.
3. Apăsați butonul DPI după ce ați finalizat particularizarea valorii DPI pentru a salva modificările efectuate.

ゲーミングマウスを接続する

有線モードで使用する

付属の USB Type-C® ケーブルを使用し本製品とコンピューターを接続します。

2.4GHz ワイヤレスモードで使用する

1. 付属のUSBレシーバーをコンピューターのUSBポートに接続します。
2. 本機底面の接続モードスイッチを **2.4GHz ワイヤレスモード**に設定します。

Bluetooth® モードで使用する

本機底面の接続モードスイッチを **Bluetooth® モード**に設定します。

Bluetooth® 機器を機器登録（ペアリング）する（最大3台）

1. 接続モードスイッチを **Bluetooth® モード**に設定します。
2. **ペアリングボタン**を 3 秒以上押し続けると、LED が青色に点滅しペアリングモードに移行します。ペアリングが正常に完了すると LED が青色に 3 秒間点灯します。

ファームウェア更新と設定のカスタマイズ

付属の USB Type-C® ケーブルを使用して本製品とコンピューターを接続し、付属のUSBレシーバーをコンピューターに接続します。

当社ウェブサイト https://rog.asus.com から設定アプリ Armoury Crate をダウンロードしてインストールします。Armoury Crate を使用して、ファームウェアの更新および設定をカスタマイズします。

DPI On-The-Scroll チューニング機能を使用する

本製品では、Armoury Crate を使用することなくオンザフライで DPI を素早く変更することができます。

1. LED が点灯するまで、DPI ボタンを3秒間長押しします。
2. ホイールを前後にスクロールさせ、DPI を調整します。DPI 値によって LED の色が変化します。
3. DPI の調整が完了したら、DPI ボタンを押し設定を保存します。

连接您的电競滑鼠

將您的電競滑鼠設定為有線滑鼠

將隨附的 USB Type-C® 轉 Type-A 線的一端連接至電競滑鼠，另一端插入電腦的 USB 連接埠。

將您的電競滑鼠設定為 RF 無線滑鼠

1. 將 USB 無線訊號接收器插入電腦的 USB 連接埠。
2. 將連線模式切換至 **RF 2.4G 無線模式**。

將您的電競滑鼠設定為藍牙無線滑鼠

將連線模式切換至 **藍牙模式**。

藍牙模式下與其他主機裝置配對（最多 3 個裝置）

1. 將連線模式切換至 **藍牙模式**。
2. 長按**配對**按鈕 3 秒直至電競滑鼠上的 LED 指示燈變為藍色閃爍。電競滑鼠配對成功後，LED 指示燈將會亮藍色 3 秒。

更新韌體及客製化

使用隨附的 USB 線將電競滑鼠連接至電腦，然後將 USB 無線訊號接收器連接至電腦。請至 https://rog.asus.com/tw/ 下載並安裝 Armoury Crate，以更新韌體並自訂您的電競滑鼠。

使用 DPI On-The-Scroll 調節功能

DPI On-The-Scroll 調節功能可讓您無需使用 Armoury Crate 即可自訂電競滑鼠的 DPI。

1. 長按 DPI 按鈕 3 秒直至電競滑鼠的 LED 指示燈亮起。
2. 向前或向後撥動滾輪以調節 DPI。調節後依據 DPI 的不同，滑鼠的 LED 指示燈顏色也會跟著改變。
3. 完成 DPI 數值自訂設定後，請再次按下 DPI 按鈕以儲存更改。

连接您的电竞鼠标

将您的电竞鼠标设置为有线鼠标

将随附的 USB Type-C® 转 Type-A 线的一端连接至电竞鼠标，另一端插入电脑的 USB 接口。

将您的电竞鼠标设置为 RF 无线鼠标

1. 将 USB 无线信号接收器插入电脑的 USB 接口。
2. 将连接模式切换至【RF 2.4G 无线模式】。

将您的电竞鼠标设置为蓝牙无线鼠标

将连接模式切换至【蓝牙模式】。

蓝牙模式下与其他主机设备配对（最多 3 个设备）

1. 将连接模式切换至【蓝牙模式】。
2. 长按配对按钮 3 秒直至电竞鼠标上的 LED 指示灯变为蓝色闪烁。电竞鼠标配对成功后，LED 指示灯将会亮蓝色 3 秒。

更新固件及自定义

使用随附的 USB 线将电竞鼠标连接至电脑，然后将 USB 无线信号接收器连接至电脑。请至 https://rog.asus.com.cn/ 下载并安装 Armoury Crate，以更新固件并自定义您的电竞鼠标。

使用 DPI On-The-Scroll 调节功能

DPI On-The-Scroll 调节功能可让您无需使用 Armoury Crate 即可自定义电竞鼠标的 DPI。

1. 长按 DPI 按钮 3 秒直至电竞鼠标的 LED 指示灯亮起。
2. 向前或向后拨动滚轮以调节 DPI。调节后依据 DPI 的不同，鼠标的 LED 指示灯颜色也会跟着改变。
3. 完成 DPI 数值自定义设置后，请再次按下 DPI 按钮以保存更改。

게이밍 마우스 연결하기

유선 마우스로서 게이밍 마우스 설정하기

제품과 함께 제공된 USB Type-C® 와 Type-A 연결 케이블을 게이밍 마우스 및 컴퓨터의 USB 포트에 연결하기

RF 무선 마우스로서 게이밍 마우스 설정하기

1. 제품과 함께 제공되는 USB 동글을 컴퓨터의 USB 포트에 연결합니다.
2. 연결 스위치를 RF **2.4G 무선 모드로 설정합니다**.

블루투스 무선 마우스로서 게이밍 마우스 설정하기

연결 스위치를 블루투스 **무선 모드로 설정합니다**.

추가적인 호스트 장치(최대 3개)에 대한 블루투스 페어링 모드

1. 연결 스위치를 블루투스 **무선 모드로 설정합니다** .
2. 위해 게이밍 마우스가 파란색으로 깜박일 **때까지 Pairing(페어링)** 버튼을 3 초 동안 누르고 있으십시오 . 게이밍 마우스가 성공적으로 페어링되면 게이밍 마우스의 LED 표시등이 3 초 동안 파란색으로 켜집니다 .

펌웨어 업데이트 및 사용자 지정

1. 제품과 함께 제공된 케이블을 사용하여 게이밍 마우스를 컴퓨터에 연결합니다 후 제품과 함께 제공되는 USB 동글을 컴퓨터의 USB 포트에 연결합니다 을 탭한 다음 USB 동글을 컴퓨터에 연결합니다.
2. https://rog.asus.com 에서 Armoury Crate 소프트웨어를 다운로드하여 설치합니다 펌웨어를 업데이트하고 게이밍 마우스를 사용자 지정합니다 .

DPI On-The-Scroll 온-더-플라이 튜닝 기능 사용법

DPI On-The-Scroll 온 - 더 - 플라이 튜닝 기능의 경우 , Armoury Crate 를 사용하지 않고도 게이밍 마우스의 DPI 를 사용자 지정할 수 있습니다 .

1. 게이밍 마우스의 LED가 켜질 때까지 DPI 버튼을 3초 동안 누르고 있으십시오.
2. 스크롤 휠을 앞뒤로 스크로하면서 DPI를 조정합니다.마우스의 LED 색조는 DPI 조정에 따라 달라집니다.
3. DPI 값의 사용자 지정을 마치면 DPI 버튼을 눌러 변경 내용을 저장합니다.

توصيل ماوس الألعاب

ضبط ماوس الألعاب لديك كماوس سلكي

صل كبل USB من الفئة C® إلى الفئة A المرفق بماوس الألعاب وبأحد منافذ USB الموجودة بحاسوبك.

ضبط ماوس الألعاب لديك كماوس يعمل بالترددات اللاسلكية

1. وصّل دونجل USB المرفق بمنفذ USB الموجود في الحاسوب.
2. اضبط مفتاح الاتصال على الوضع اللاسلكي **2.4G الذي يعمل بالترددات اللاسلكية**.

ضبط ماوس الألعاب لديك كماوس يعمل Bluetooth®

اضبط مفتاح الاتصال على الوضع **Bluetooth®**.

اقران وضع Bluetooth® بأجهزة مضيفة اضافية (3 بحد أقصى)

1. اضبط مفتاح الاتصال على **الوضع Bluetooth®**.
2. اضغط مع الاستمرار على زر **Pairing (الإقران)** لمدة 3 ثوانٍ حتى تبدأ مؤشر LED الموجودة على ماوس الألعاب بالوميض باللون الأزرق.ما أن يتم إقران ماوس الألعاب لديك بنجاح، سيضيئ مؤشر LED الموجود على ماوس الألعاب باللون الأزرق لمدة 3 ثوانٍ.

تحديث البرنامج الثابت والتخصيص

1. قم بتوصيل ماوس الألعاب بحاسوبك باستخدام الكبل المرفق، ثم وصّل دونجل USB المرفق بمنفذ USB الموجود في الحاسوب، ثم قم بتوصيل دونجل USB بالكمبيوتر.
2. قم بتحميل برنامج Armoury Crate وتثبيته من خلال الرابط https://rog.asus.com لتحديث البرامج الثابتة وتخصيص ماوس الألعاب.

استخدام وظيفة DPI On-The-Scroll

تتيح لك وظيفة DPI On-The-Scroll تخصيص DPI الخاص بماوس الألعاب بدون استخدام Armoury Crate.

1. اضغط مع الاستمرار على زر DPI لمدة 3 ثوانٍ حتى تضيئ مؤشر LED الموجودة على ماوس الألعاب.
2. مرر بكرة التمرير للأمام أو الخلف لضبط DPI. سيختلف تدرج لون مؤشر LED الموجود على بكرة فأر حسب ضبط DPI.
3. اضغط على زر DPI مرة واحدة ما أن تنتهي من تخصيص قيمة DPI لحفظ التغيرات المجراة.

חיבור עכבר הגיימינג

הגדרת עכבר הגיימינג לעכבר חוטי

מתברים את כבל USB Type-C® ל-Type-A לעכבר הגיימינג ולחיבור USB במחשב

הגדרת עכבר הגיימינג כעכבר RF

1. מחברים את דונגל ה-USB אל חיבור ה-USB במחשב.
2. מגדירים את מתג החיבור **למצב RF 2.4G Wireless**.

הגדרת עכבר הגיימינג כעכבר אלחוטי Bluetooth®

מגדירים את מתג החיבור **למצב Bluetooth®**.

שייך להתקן מארח נוסף במצב Bluetooth® (עד 3)

1. מגדירים את מתג החיבור **למצב Bluetooth®**.
2. לחצנים לחיצה ממושכת על **לחצן הצימוד** למשך 3 שניות עד שהנורית בעכבר הגיימינג מתחילות להבהב בכחול. לאחר שהצימוד של עכבר הגיימינג הושלם בהצלחה, נורית החיווי בעכבר הגיימינג תידלק בכחול למשך 3 שניות.

עדכון הקושחה והתאמה אישית

1. מחברים את עכבר הגיימינג למחשב באמצעות הכבל המצורף ומתאם ה-USB לייצאת USB במחשב לאחר מכן חברו את פלאג ה-USB למחשב..
2. מורידים ומתקינים את התוכנה Armoury Crate מהכתובת https://rog.asus.com כדי לעדכן קושחה והתאמה אישית את עכבר המשחקים.

שימוש בפונקציית הכוונון DPI On-The-Scroll

פונקציית הכוונון DPI On-The-Scroll מאפשרת להתאים אישית את ה-DPI של עכבר הגיימינג בלי להשתמש ב-Armoury Crate.

1. לחצנים לחיצה ממושכת על לחצן ה-DPI למשך 3 שניות עד שהנורית בעכבר הגיימינג תלקלק.
2. גוללים את עכבר הגלילה קדימה או אחורה כדי לכוונן את ה-DPI. גוון הצבע LED של בעכבר תשתנה בהתאם לכוונון ה-DPI.
3. לאחר סיום ההתאמה האישית של ערך ה-DPI לחצנים פעם אחת על לחצן ה-DPI כדי לשמור את השינויים.

Conectare mouse-ului de jocuri fără fir

Bluetooth® fără fir

Utilizarea funcției de reglare rapidă DPI On-The-Scroll

ファームウェア更新と設定のカスタマイズ

DPI On-The-Scroll チューニング機能を使用する

更新韌體及客製化

使用 DPI On-The-Scroll 調節功能

更新固件及自定义

使用 DPI On-The-Scroll 调节功能

펌웨어 업데이트 및 사용자 지정

DPI On-The-Scroll 온-더-플라이 튜닝 기능 사용법

Safety Guidelines

Keep the device away from liquid, humidity, or moisture. Operate the device only within the specific temperature range of 0°C(32°F) to 45°C(113°F). When the device exceeds the maximum temperature, unplug or switch off the device to let it cool down.

付属品は当該専用品です。他の機器には使用しないでください。機器の破損もしくは、火災や感電の原因となることがあります。

安全說明

- 此產品只應在溫度不高於 45°C（113°F）的環境下使用。
- 安裝錯誤型號的電池可能會導致爆炸。

Notices

Federal Communications Commission Statement

This device complies with Part 15 of the FCC Rules. Operation is subject to the following two conditions:

- This device may not cause harmful interference.
- This device must accept any interference received including interference that may cause undesired operation.

This equipment has been tested and found to comply with the limits for a Class B digital device, pursuant to Part 15 of the FCC Rules. These limits are designed to provide reasonable protection against harmful interference in a residential installation. This equipment generates, uses and can radiate radio frequency energy and, if not installed and used in accordance with manufacturer's instructions, may cause harmful interference to radio communications. However, there is no guarantee that interference will not occur in a particular installation. If this equipment does cause harmful interference to radio or television reception, which can be determined by turning the equipment off and on, the user is encouraged to try to correct the interference by one or more of the following measures:

- Reorient or relocate the receiving antenna.
- Increase the separation between the equipment and receiver.
- Connect the equipment to an outlet on a circuit different from that to which the receiver is connected.
- Consult the dealer or an experienced radio/TV technician for help.

CAUTION! The use of shielded cables for connection of the monitor to the graphics card is required to assure compliance with FCC regulations. Changes or modifications to this unit not expressly approved by the party responsible for compliance could void the user's authority to operate this equipment.

Compliance Statement of Innovation, Science and Economic Development Canada (ISED)

This device complies with Innovation, Science and Economic Development Canada licence exempt RSS standard(s). Operation is subject to the following two conditions: (1) this device may not cause interference, and (2) this device must accept any interference, including interference that may cause undesired operation of the device.

CAN ICES(B)/NMB(B)

Déclaration de conformité de Innovation, Sciences et Développement économique Canada (ISED)

Le présent appareil est conforme aux CNR d'Innovation, Sciences et Développement économique Canada applicables aux appareils radio exempts de licence. L'exploitation est autorisée aux deux conditions suivantes : (1) l'appareil ne doit pas produire de brouillage, et (2) l'utilisateur de l'appareil doit accepter tout brouillage radioélectrique subi, même si le brouillage est susceptible d'en compromettre le fonctionnement.

CAN ICES(B)/NMB(B)

Limitation of Liability

Circumstances may arise where because of a default on ASUS' part or other liability, you are entitled to recover damages from ASUS. In each such instance, regardless of the basis on which you are entitled to claim damages from ASUS, ASUS is liable for no more than damages for bodily injury (including death) and damage to real property and tangible personal property; or any other actual and direct damages resulted from omission or failure of performing legal duties under this Warranty Statement, up to the listed contract price of each product.

ASUS will only be responsible for or indemnify you for loss, damages or claims based in contract, tort or infringement under this Warranty Statement.

This limit also applies to ASUS' suppliers and its reseller. It is the maximum for which ASUS, its suppliers, and your reseller are collectively responsible.

UNDER NO CIRCUMSTANCES IS ASUS LIABLE FOR ANY OF THE FOLLOWING: (1) THIRD-PARTY CLAIMS AGAINST YOU FOR DAMAGES; (2) LOSS OF, OR DAMAGE TO, YOUR RECORDS OR DATA; OR (3) SPECIAL, INCIDENTAL, OR INDIRECT DAMAGES OR FOR ANY ECONOMIC CONSEQUENTIAL DAMAGES (INCLUDING LOST PROFITS OR SAVINGS), EVEN IF ASUS, ITS SUPPLIERS OR YOUR RESELLER IS INFORMED OF THEIR POSSIBILITY.

REACH

Complying with the REACH (Registration, Evaluation, Authorisation, and Restriction of Chemicals) regulatory framework, we published the chemical substances in our products at ASUS REACH website at https://esg.asus.com/Compliance.htm.

ASUS Recycling/Takeback Services

ASUS recycling and takeback programs come from our commitment to the highest standards for protecting our environment. We believe in providing solutions for you to be able to responsibly recycle our products, batteries, other components as well as the packaging materials. Please go to https://esg.asus.com/en/Takeback.htm for detailed recycling information in different regions.

Proper disposal

DO NOT throw the device in municipal waste. This product has been designed to enable proper reuse of parts and recycling. The symbol of the crossed out wheeled bin indicates that the product (electrical, electronic equipment and mercury-containing button cell battery) should not be placed in municipal waste. Check local regulations for disposal of electronic products.

DO NOT throw the device in fire. DO NOT short circuit the contacts. DO NOT disassemble the device.

Radio Frequency (RF) Exposure Information

The radiated output power of the Wireless Device is below the Innovation, Science and Economic Development Canada (ISED) radio frequency exposure limits. The Wireless Device should be used in such a manner such that the potential for human contact during normal operation is minimized.

This device has been evaluated for and shown compliant with the ISED Specific Absorption Rate ("SAR") limits when operated in portable exposure conditions. (Antennas are greater than 5mm from a person's body).

Informations concernant l'exposition aux fréquences radio (RF)

La puissance de sortie rayonnée de l'appareil sans fil est inférieure aux limites d'exposition aux radiofréquences d'Innovation, Sciences et Développement économique Canada (ISDE). L'Appareil sans fil doit être utilisé de telle manière que le potentiel de contact humain pendant le fonctionnement normal soit minimisé.

Cet appareil a été évalué et démontré conforme aux limites de débit d'absorption spécifique ("SAR") ISDE lorsqu'il est utilisé dans des conditions d'exposition portables. (Les antennes sont à plus de 5 mm du corps d'une personne).

Lithium-Ion Battery Warning

CAUTION: Danger of explosion if battery is incorrectly replaced. Replace only with the same or equivalent type recommended by the manufacturer. Dispose of used batteries according to the manufacturer's instructions.

鋰金屬電池安全警告

電池如果更換不正確，會有爆炸的危險，請依照製造商說明書使用相同或同款式電池，並請依照製造商指示處理用過的電池。

电子电气产品有害物质限制使用标识：图中之数字为产品之环保使用期限。仅指电子电气产品中含有的有害物质不致发生外泄或突变，从而对环境造成污染或对人身、财产造成严重损害的期限。

部件名称	有害物质					
	铅 (Pb)	汞 (Hg)	镉 (Cd)	六价铬 (Cr (VI))	多溴联苯 (PBB)	多溴二苯醚 (PBDE)
印刷电路板及其电子组件	×	○	○	○	○	○
外壳	○	○	○	○	○	○
外部信号连接头及线材	○	○	○	○	○	○
其它	×	○	○	○	○	○

本表格依据 SJ/T 11364 的规定编制。
○：表示该有害物质在该部件所有均质材料中的含量均在 GB/T 26572 规定的限量要求以下。
×：表示该有害物质至少在该部件的某一均质材料中的含量超出 GB/T 26572 规定的限量要求，然该部件仍符合欧盟指令 2011/65/EU 的规范。
备注：此产品所标示之环保使用期限，系指在一般正常使用状况下。

限用物質及其化學符號：

單元 Unit	限用物質及其化學符號 Restricted substances and its chemical symbols					
	鉛 Lead (Pb)	汞 Mercury (Hg)	鎘 Cadmium (Cd)	六價鉻 Hexavalent chromium (Cr^{+6})	多溴聯苯 Polybrominated biphenyls (PBB)	多溴二苯醚 Polybrominated diphenyl ethers (PBDE)
印刷電路板及電子組件	—	○	○	○	○	○
外殼	○	○	○	○	○	○
滾輪裝置	—	○	○	○	○	○
其他及其配件	—	○	○	○	○	○

備考 1. "超出 0.1 wt %" 及 "超出 0.001 wt %" 係指限用物質之百分比含量超出百分比含量基準值。
Note 1: "Exceeding 0.1 wt %" and "exceeding 0.01 wt %" indicate that the percentage content of the restricted substance exceeds the reference percentage value of presence condition.
備考 2. "○" 係指該項限用物質之百分比含量未超出百分比含量基準值。
Note 2: "○" indicates that the percentage content of the restricted substance does not exceed the percentage of reference value of presence.
備考 3. "—" 係指該項限用物質為排除項目。
Note 3: "—" indicates that the restricted substance corresponds to the exemption.

NCC: Wireless Statement

取得審驗證明之低功率射頻器材，非經核准，公司、商號或使用者均不得擅自變更頻率、加大功率或變更原設計之特性及功能。低功率射頻器材之使用不得影響飛航安全及干擾合法通信；經發現有干擾現象時，應立即停用，並改善至無干擾時方得繼續使用。前述合法通信，指依電信管理法規定作業之無線電通信。低功率射頻器材須忍受合法通信或工業、科學及醫療用電波輻射性電機設備之干擾。

VCCI: Japan Compliance Statement

VCCI Class B Statement

VCCI 準拠クラス B 機器（日本）

この装置は、クラス B 情報技術装置です。この装置は、家庭環境で使用することを目的としていますが、この装置がラジオやテレビジョン受信機に近接して使用されると、受信障害を引き起こすことがあります。
取扱説明書に従って正しい取り扱いをして下さい。

KC: Korea Warning Statement

R-R-MSQ-P521
R-R-MSQ-P521DONGLE

B급 기기 (가정용 방송통신기자재)
이 기기는 가정용(B급) 전자파적합기기로서 주로 가정에서 사용하는 것을 목적으로 하며, 모든 지역에서 사용할 수 있습니다.

France sorting and recycling information

FR Cet appareil se recycle — À DÉPOSER EN MAGASIN OU À DÉPOSER EN DÉCHÈTERIE

Points de collecte sur www.quefairedemesdechets.fr
Privilégiez la réparation ou le don de votre appareil !

Ukraine Certification Logo

EAC Certification Logo

Simplified UKCA Declaration of Conformity

ASUSTeK Computer Inc. hereby declares that this device is in compliance with the essential requirements and other relevant provisions of related UKCA Directives. Full text of UKCA declaration of conformity is available at: www.asus.com/support.

CE Mark Warning

English ASUSTeK Computer Inc. hereby declares that this device is in compliance with the essential requirements and other relevant provisions of related Directives. Full text of EU declaration of conformity available at: www.asus.com/support.

Français ASUSTek Computer Inc. déclare par la présente que cet appareil est conforme aux critères essentiels et autres clauses pertinentes des directives concernées. La déclaration de conformité de l'UE peut être téléchargée à partir du site Internet suivant : https://www.asus.com/fr/support/download-center. Veuillez saisir le nom du modèle pour accéder à la déclaration de conformité complète du produit.

Deutsch ASUSTeK Computer Inc. erklärt hiermit, dass dieses Gerät mit den wesentlichen Anforderungen und anderen relevanten Bestimmungen der zugehörigen Richtlinien übereinstimmt. Der gesamte Text der EU-Konformitätserklärung ist verfügbar unter: www.asus.com/support

Italiano ASUSTeK Computer Inc. con la presente dichiara che questo dispositivo è conforme ai requisiti essenziali e alle altre disposizioni pertinenti con le direttive correlate. Il testo completo della dichiarazione di conformità UE è disponibile all'indirizzo: www.asus.com/support

Русский Компания ASUS заявляет, что это устройство соответствует основным требованиям и другим соответствующим условиям соответствующих директив. Подробную информацию, пожалуйста, смотрите на www.asus.com/support

Български С настоящото ASUSTeK Computer Inc. декларира, че това устройство е в съответствие със съществените изисквания и другите приложими постановления на свързаните директиви. Пълният текст на декларацията за съответствие на ЕС е достъпна на адрес: www.asus.com/support

Hrvatski ASUSTeK Computer Inc. ovim izjavljuje da je ovaj uređaj sukladan s bitnim zahtjevima i ostalim odgovarajućim odredbama vezanih direktiva. Cijeli tekst EU izjave o sukladnosti dostupan je na: www.asus.com/support

Čeština Společnost ASUSTeK Computer Inc. tímto prohlašuje, že toto zařízení splňuje základní požadavky a další příslušná ustanovení souvisejících směrnic. Plné znění prohlášení o shodě EU je k dispozici na adrese: www.asus.com/support

Dansk ASUSTeK Computer Inc. erklærer hermed, at denne enhed er i overensstemmelse med hovedkravene og andre relevante bestemmelser i de relaterede direktiver. Hele EU-overensstemmelseserklæringen kan findes på: www.asus.com/support

Nederlands ASUSTeK Computer Inc. verklaart hierbij dat dit apparaat voldoet aan de essentiële vereisten en andere relevante bepalingen van de verwante richtlijnen. De volledige tekst van de EU-verklaring van conformiteit is beschikbaar op: www.asus.com/support

Eesti Käesolevaga kinnitab ASUSTeK Computer Inc, et see seade vastab asjakohaste direktiivide oluliste nõuetele ja teistele asjassepuutuvatele sätetele. EL vastavusdeklaratsiooni täielik tekst on saadaval järgmisel aadressil: www.asus.com/support

Suomi ASUSTeK Computer Inc. ilmoittaa täten, että tämä laite on asiaankuuluvien direktiivien olennaisten vaatimusten ja muiden tätä koskevien säädösten mukainen. EU-yhdenmukaisuusilmoituksen koko teksti on luettavissa osoitteessa: www.asus.com/support

Ελληνικά Με το παρόν, η AsusTek Computer Inc. δηλώνει ότι αυτή η συσκευή συμμορφώνεται με τις θεμελιώδεις απαιτήσεις και άλλες σχετικές διατάξεις των Οδηγιών της ΕΕ. Το πλήρες κείμενο της δήλωσης συμβατότητας είναι διαθέσιμο στη διεύθυνση: www.asus.com/support

Magyar Az ASUSTeK Computer Inc. ezennel kijelenti, hogy ez az eszköz megfelel a kapcsolódó irányelvek lényeges követelményeinek és egyéb vonatkozó rendelkezéseinek. Az EU megfelelőségi nyilatkozat teljes szövege innen letölthető: www.asus.com/support

Latviski ASUSTeK Computer Inc. ar šo paziņo, ka šī ierīce atbilst saistīto Direktīvu būtiskajām prasībām un citiem citiem saistošajiem nosacījumiem. Pilns ES atbilstības paziņojuma teksts pieejams šeit: www.asus.com/support

Lietuvių „ASUSTeK Computer Inc." šiuo tvirtina, kad šis įrenginys atitinka pagrindinius reikalavimus ir kitas svarbias susijusių direktyvų nuostatas. Visą ES atitikties deklaracijos tekstą galima rasti: www.asus.com/support

Norsk ASUSTeK Computer Inc. erklærer herved at denne enheten er i samsvar med hovedsaklige krav og andre relevante forskrifter i relaterte direktiver. Fullstendig tekst for EU-samsvarserklæringen finnes på: www.asus.com/support

Polski Firma ASUSTeK Computer Inc. niniejszym oświadcza, że urządzenie to jest zgodne z zasadniczymi wymogami i innymi właściwymi postanowieniami powiązanych dyrektyw. Pełny tekst deklaracji zgodności UE jest dostępny pod adresem: www.asus.com/support

Português A ASUSTeK Computer Inc. declara que este dispositivo está em conformidade com os requisitos essenciais e outras disposições relevantes das Diretivas relacionadas. Texto integral da declaração da UE disponível em: www.asus.com/support

Română ASUSTeK Computer Inc. declară că acest dispozitiv se conformează cerințelor esențiale și altor prevederi relevante ale directivelor conexe. Textul complet al declarației de conformitate a Uniunii Europene se găsește la: www.asus.com/support

Srpski ASUSTeK Computer Inc. ovim izjavljuje da je ovaj uređaj u saglasnosti sa osnovnim zahtevima i drugim relevantnim odredbama povezanih Direktiva. Pun tekst EU deklaracije o usaglašenosti je dostupan da adresi: www.asus.com/support

Slovensky Spoločnosť ASUSTeK Computer Inc. týmto vyhlasuje, že toto zariadenie vyhovuje základným požiadavkám a ostatým príslušným ustanoveniam príslušných smerníc. Celý text vyhlásenia o zhode pre štáty EÚ je dostupný na adrese: www.asus.com/support

Slovenščina ASUSTeK Computer Inc. izjavlja, da je ta naprava skladna z bistvenimi zahtevami in drugimi ustreznimi določbami povezanih direktiv. Celotno besedilo EU-izjave o skladnosti je na voljo na spletnem mestu: www.asus.com/support

Español Por la presente, ASUSTeK Computer Inc. declara que este dispositivo cumple los requisitos básicos y otras disposiciones pertinentes de las directivas relacionadas. El texto completo de la declaración de la UE de conformidad está disponible en: www.asus.com/support

Svenska ASUSTeK Computer Inc. förklarar härmed att denna enhet överensstämmer med de grundläggande kraven och andra relevanta föreskrifter i relaterade direktiv. Fulltext av EU-försäkran om överensstämmelse finns på: www.asus.com/support

Українська ASUSTeK Computer Inc. заявляє, що цей пристрій відповідає основним вимогам та іншим відповідним положенням відповідних Директив. Повний текст декларації відповідності стандартам ЄС доступний на: www.asus.com/support

Türkçe AsusTek Computer Inc., bu aygıtın temel gereksinimlerle ve ilişkili Yönergelerin diğer ilgili koşullarıyla uyumlu olduğunu beyan eder. AB uygunluk bildiriminin tam metni şu adreste bulunabilir: www.asus.com/support

Bosanski ASUSTeK Computer Inc. ovim izjavljuje da je ovaj uređaj usklađen sa bitnim zahtjevima i ostalim odgovarajućim odredbama vezanih direktiva. Cijeli tekst EU izjave o usklađenosti dostupan je na: www.asus.com/support

עברית ASUSTek Computer Inc. מצהירה בזאת כי מכשיר זה תואם לדרישות החיוניות ולשאר הסעיפים הרלוונטיים של תקנה. ניתן לקרוא את הנוסח המלא של הצהרת התאימות הרגולטורית עבור האיחוד האירופי בכתובת: www.asus.com/support

Service and Support

Visit our multi-language website at https://www.asus.com/support/.

Официальное представительство в России

Горячая линия Службы технической поддержки в России:
Бесплатный федеральный номер для звонков по России: 8-800-100-2787
Номер для пользователей в Москве: +7(495)231-1999
Время работы: Пн-Пт, 09:00 - 21:00 (по московскому времени)

Официальные сайты ASUS в России:
www.asus.ru
www.asus.com/ru/support

Данное устройство соответствует требованиям Технического регламента Таможенного Союза ТР ТС 020/2011 Электромагнитная совместимость технических средств утв. решением КТС от 09.12.2011г. №879

Manufacturer	ASUSTek COMPUTER INC.
Address, City	1F., No. 15, Lide Rd., Beitou Dist., Taipei City 112
Authorized Representative in Europe	ASUS COMPUTER GmbH
Address	Harkortstrasse 21-23, 40880 Ratingen
Country	Germany
Authorized Representative in United Kingdom	ASUSTEK (UK) LIMITED
Address	1st Floor, Sackville House, 143-149 Fenchurch Street, London, EC3M 6BL, England
Country	United Kingdom