Lenovo
Legion 27Q-10
Gebruikershandleiding

Lenovo

Productnr.

H25270QG0

68C6GAC4WW

Version 1 (Ja 2025)
© Alle rechten voorbehouden **Lenovo 2025**
LENOVO-producten, gegevens, computersoftware en diensten worden ontwikkeld met gereserveerde middelen en worden verkocht aan overheidsinstanties als handelswaar zoals gedefinieerd in 48 C.F.R. 2.101, met beperkte gebruiksrechten, duplicatie en openbaarmaking verleend aan de overheidsinstanties.

Verklaring beperkte rechten: Als producten, gegevens, computersoftware of diensten worden geleverd onder een General Services Manager "GSA"-contract, is het gebruik, de verveelvoudiging of de openbaarmaking ervan onderworpen aan de beperkingen die zijn uiteengezet in contractnr. GS-35F-05925.

Inhoud

Veiligheidszaken ……iv

Algemene veiligheidsprincipes ……iv

Hoofdstuk 1. Gids voor nieuwe leden ……1-1

Artikellijst ……1-1

Voorzorgsmaatregelen voor gebruik ……1-2

Productoverzicht……1-2

Het beeldscherm instellen ……1-6

Hoofdstuk 2. Het beeldscherm aanpassen en gebruiken ……2-1

Comfort- en assistentiefuncties ……2-1

Richt uw werkgebied in ……2-1

Het beeldscherm plaatsen en bekijken ……2-1

Tips voor gezonde werkgewoonten ……2-2

Het weergavebeeld aanpassen ……2-3

Selecteer ondersteunde weergavemodi ……2-8

Energiebeheer begrijpen ……2-9

Het beeldscherm onderhouden ……2-10

Demonteer de monitor basis en houder ……2-10

Wandmontage (optioneel)……2-10

Hoofdstuk 3. Referentie informatie ……3-1

Beeldscherm Specificaties ……3-1

Probleemoplossing ……3-3

Het stuurprogramma voor het beeldscherm handmatig installeren ……3-5

Bijlage A. Service en ondersteuning ……A-1

Registreer uw optie……A-1

Online technische ondersteuning……A-1

Telefonische technische ondersteuning ……A-1

Bijlage B. Verklaring ……B-1

Informatie over recycling……B-2

Handelsmerk……B-2

Netsnoer……B-3

Veiligheidszaken

Algemene veiligheidsprincipes

Ga voor tips over veilig computergebruik naar:
http://www.lenovo.com/safety

Lees alstublieft de veiligheidszaken voordat u dit product installeert.

Gevaar

Om botsingsgevaren te voorkomen:
• Verwijder de afdekking niet.
• Gebruik het product niet zonder dat de voet is geïnstalleerd.
• Sluit het product niet aan of ontkoppel het niet tijdens onweersbuien.
• De stekker moet worden aangesloten op een correct bedraad en geaard stopcontact.
• Alle apparatuur die op dit product is aangesloten, moet ook worden aangesloten op een correct bedraad en geaard stopcontact.
• Bij het loskoppelen van het beeldscherm moet de stekker uit het stopcontact worden gehaald. Het stopcontact moet gemakkelijk kunnen worden aangesloten en losgekoppeld.

Om speciale voorzorgsmaatregelen te nemen tegen gevaren bij het gebruik, de installatie, het onderhoud, het transport of de opslag van de apparatuur, dient u de nodige instructies op te stellen.

Om het risico op elektrische schokken te verminderen, mag u geen onderhoud uitvoeren dat niet in de gebruiksaanwijzing staat beschreven, tenzij u hiervoor gekwalificeerd bent.

Hantering:
• Als het beeldscherm zwaarder is dan 18 kg (39,68 lbs.), is het raadzaam het beeldscherm met twee personen te verplaatsen of op te tillen.

Hoofdstuk 1. Gids voor nieuwe leden

Deze gebruikershandleiding biedt gebruikers gedetailleerde bedieningsinstructies. Voor een snel overzicht van de instructies verwijzen wij naar de Snelstartgids voor beknopte informatie.

Legion 27Q-10 ondersteunt Lenovo-accessoires en Display Manager-Artery.

Artikellijst

De volgende artikelen moeten in de verpakking van dit product zitten:

- Snelstartgids
- Scherm
- Stand
- Voet
- Netsnoer
- Signaallijn (afhankelijk van de werkelijke situatie)
- Schroef Pack (Schroeven*4 stuks)

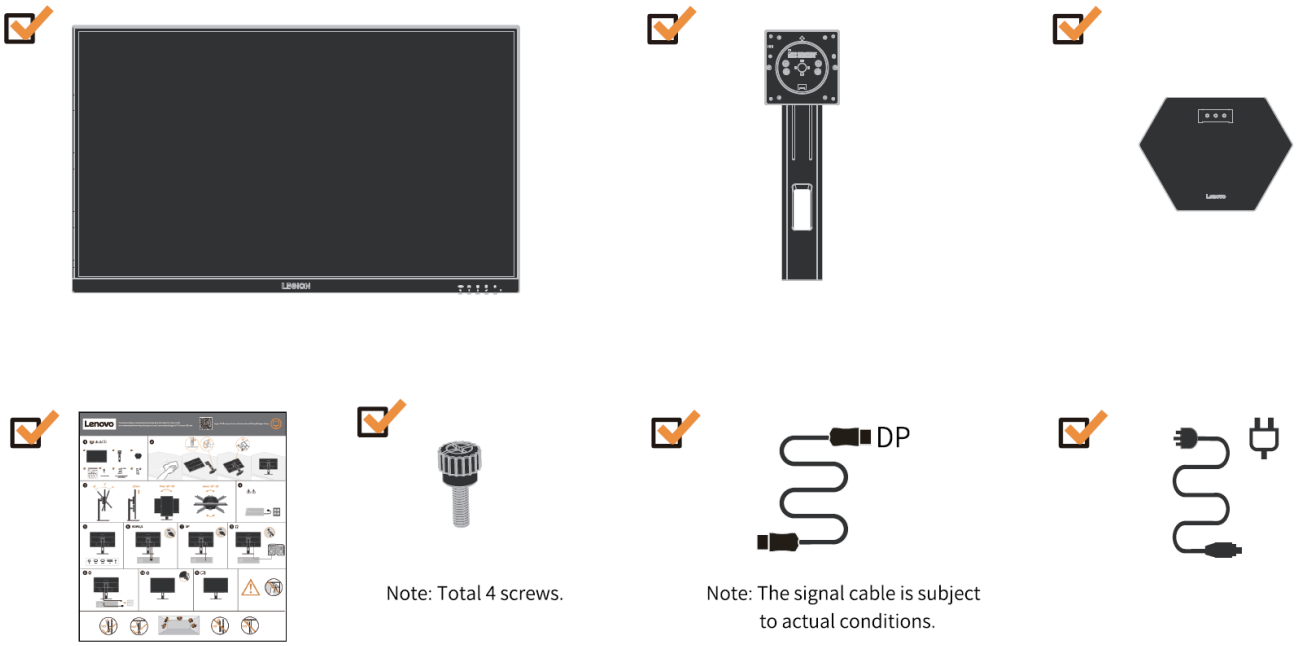

Voorzorgsmaatregelen bij gebruik

Raadpleeg voor het instellen van uw monitor de volgende illustraties.

Let op: Raak het schermgedeelte van de monitor niet aan. Het schermgedeelte is gemaakt van glas en kan gemakkelijk beschadigd raken door wrijving of druk.

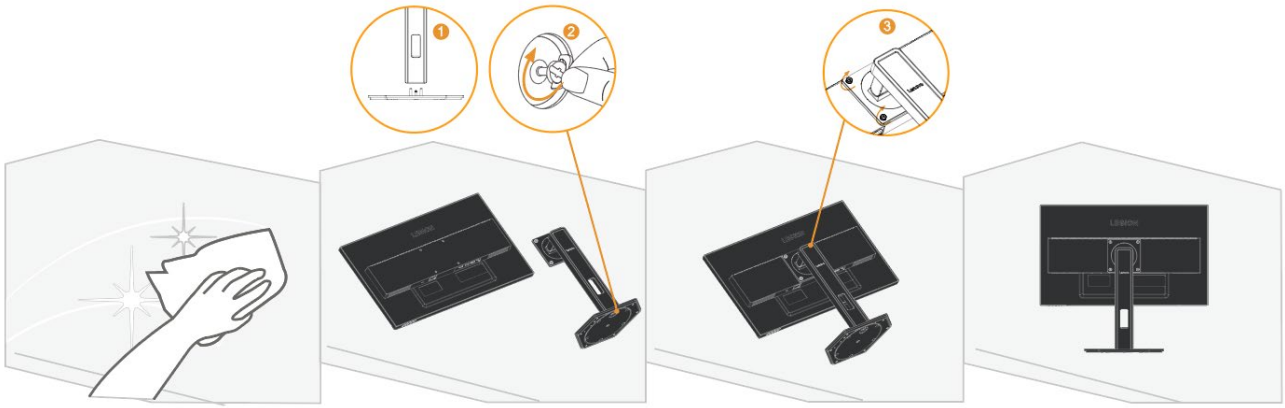

1. Plaats het monitorscherm naar beneden op een zachte, vlakke ondergrond.
2. Lijn de standaard uit met de basis en draai vervolgens de handvastschroeven met de klok mee vast.
3. Lijn de VESA-gaten op de bevestigingsbeugel uit met de VESA-gaten op de achterkant van de monitor, en draai vervolgens de handschroeven met de klok mee aan.
   Opmerking: Voor het installeren van de VESA-beugel, zie "Muur (Optioneel)" op pagina 2-10.

Productoverzicht

In dit gedeelte wordt beschreven hoe u de positie van de monitor aanpast, gebruikersbedieningen instelt, enzovoort.

Soort aanpassing

Kantelen

Zie de volgende figuur voor een voorbeeld van het kantelbereik.

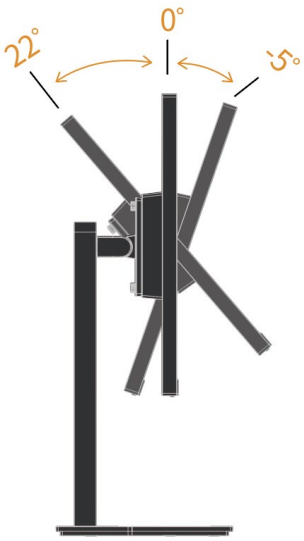

Hoogteaanpassing

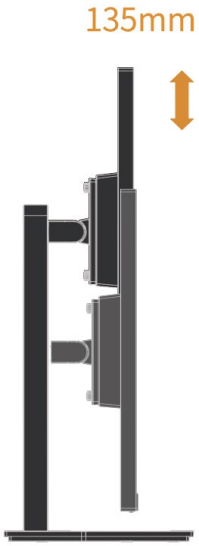

Pivot

Voordat het scherm in verticale richting wordt weergegeven, moet het volledig omhoog worden gebracht en volledig worden gekanteld om botsingen te voorkomen.

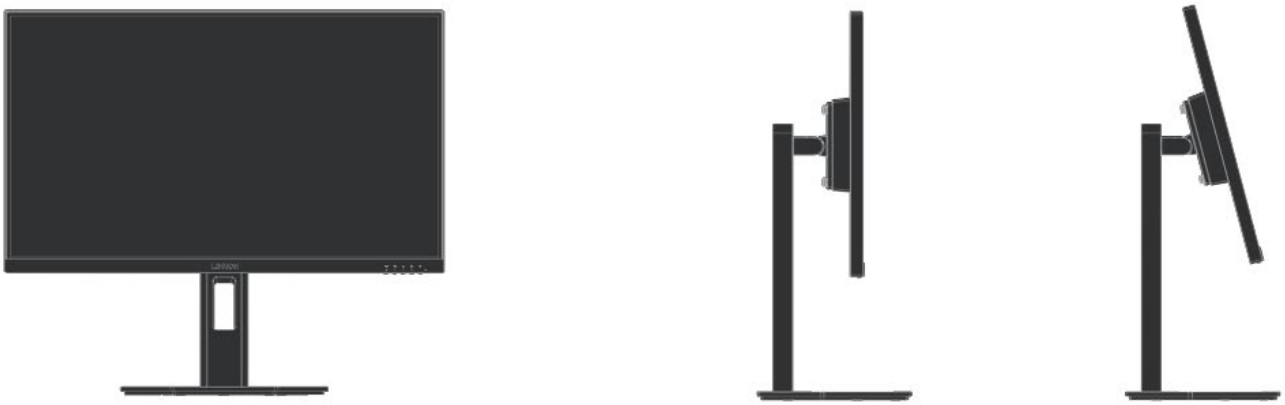

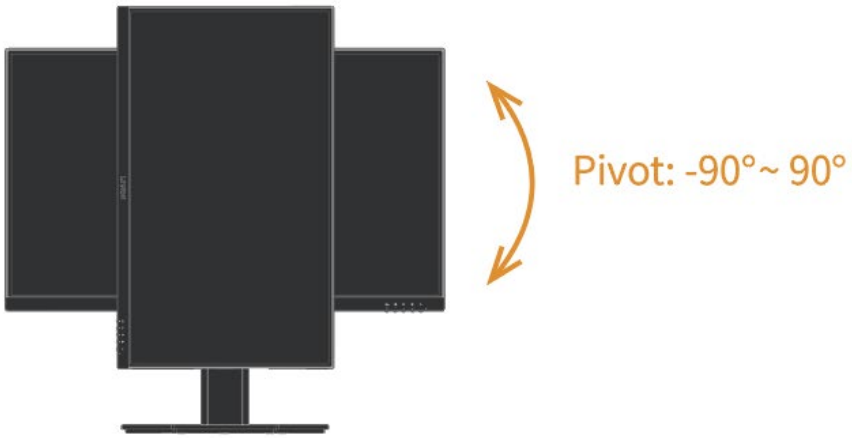

Swivel

U kunt het display kantelen en draaien voor de beste kijkhoek.

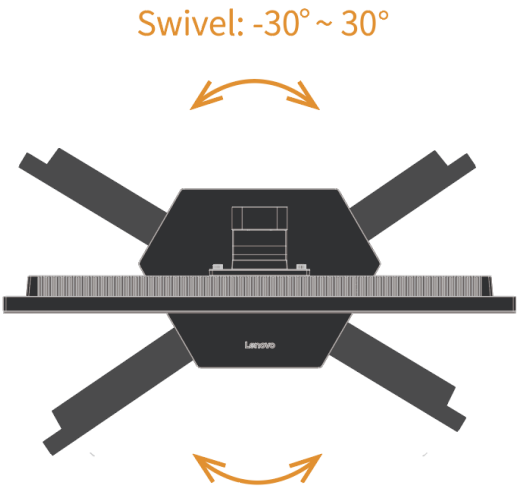

Displaybesturing

Verschillende functies kunnen worden gebruikt via de toetsbedieningselementen op het paneelkader.

Voor informatie over hoe u deze toetsbedieningen kunt gebruiken, zie "Het beeld van het scherm aanpassen" op pagina's 2-3.

Kensington anti-diefstal slot

Uw scherm is uitgerust met een Kensington anti-diefstal slot, dat zich aan de achterkant van het scherm bevindt.

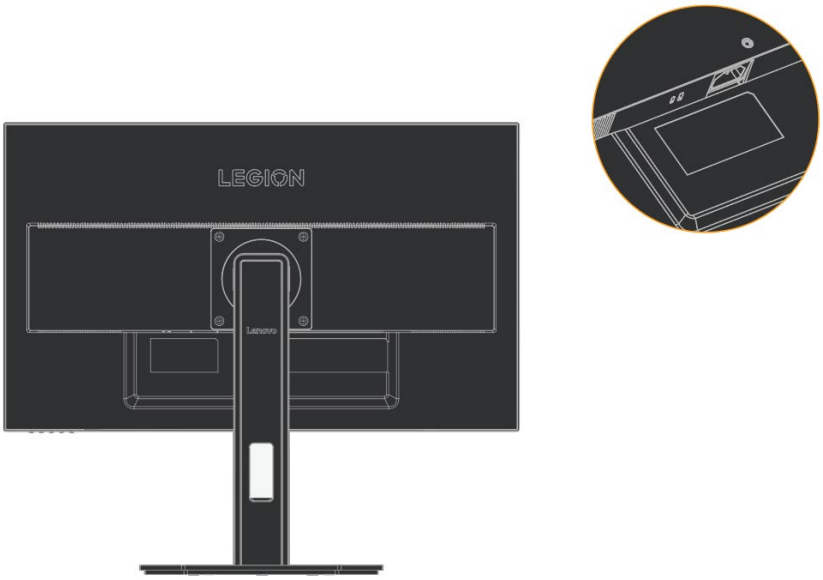

Het beeldscherm instellen

In dit gedeelte wordt beschreven hoe u het beeldscherm instelt.

Het beeldscherm aansluiten en inschakelen

Opmerking: Voordat u deze procedure uitvoert, moet u de "Veiligheidszaken" op pagina iv lezen.

1. Schakel de stroom naar de computer en alle aangesloten apparaten uit en trek vervolgens de stekker van de computer uit het stopcontact.

2. Sluit de kabels aan zoals weergegeven in de onderstaande afbeelding.

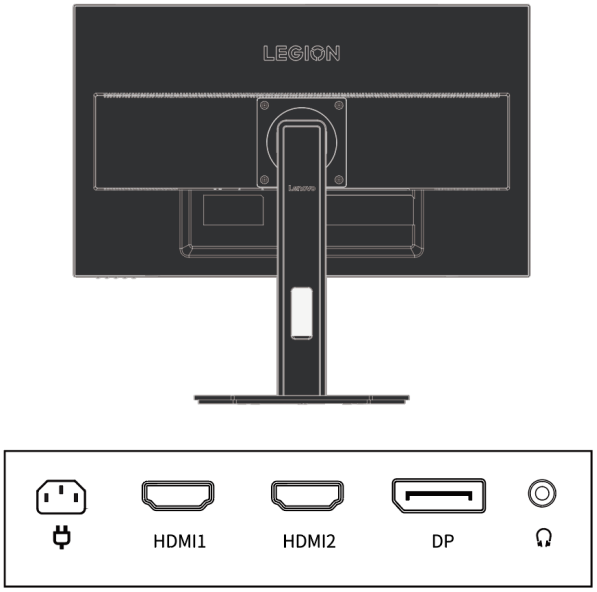

3. Voor computers met HDMI1/2 -aansluitingen.

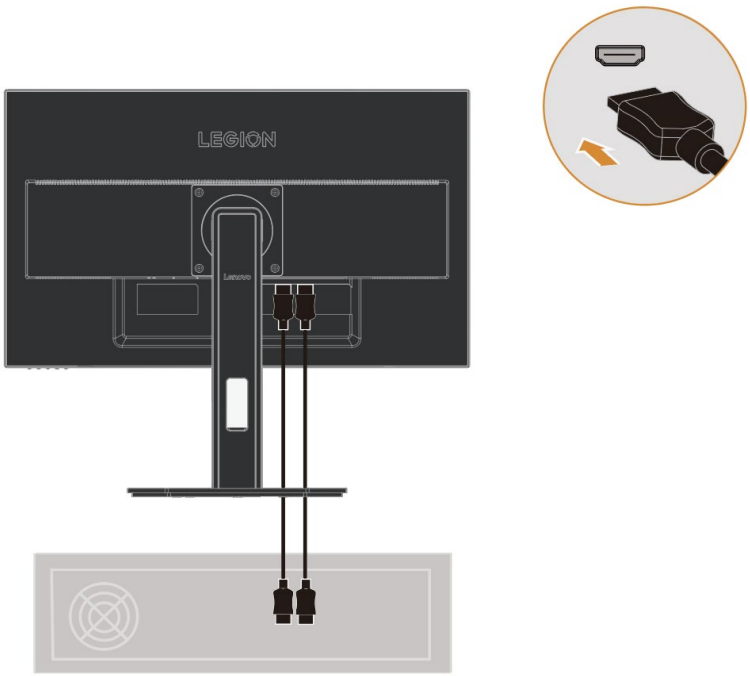

4. Voor computers met DP-aansluitingen.

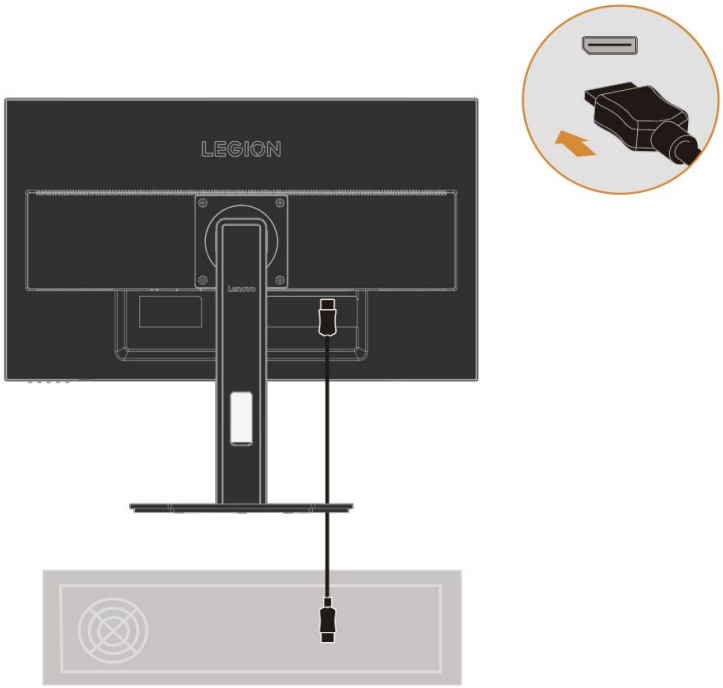

5. Sluit de audiokabel van de luidspreker aan op de audiopoort van de monitor om het audiosignaal van HDMI of DP over te brengen.
   Opmerking: Audio-uitvoer in HDMI- of DP-modus.

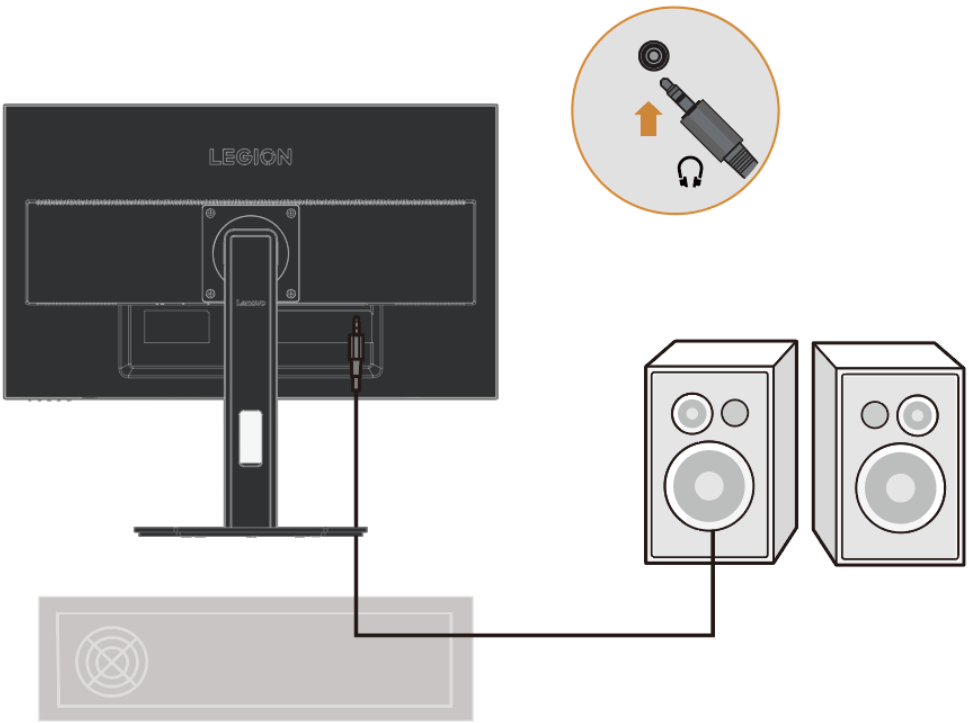

6. Sluit het netsnoer aan op het beeldscherm en steek vervolgens het netsnoer van het beeldscherm en de computerkabel in een geaard stopcontact.
Opmerking: Voor deze apparatuur moet een gecertificeerd netsnoer worden gebruikt. Houd rekening met de installatie- en/of uitrustingsvoorschriften van het betreffende land. De gebruikte gecertificeerde stroomkabel mag niet lichter zijn dan de normale PVC-kabel (gemarkeerd als H05VV-F 3G 0,75 mm^2 of H05VVH2-F2 3G 0,75 mm^2) zoals gespecificeerd in IEC 60227. Bovendien moeten er synthetisch rubberen snoeren zoals gespecificeerd in IEC 60245 (gemarkeerd H05RR-F 3G 0,75 mm^2) worden gebruikt.

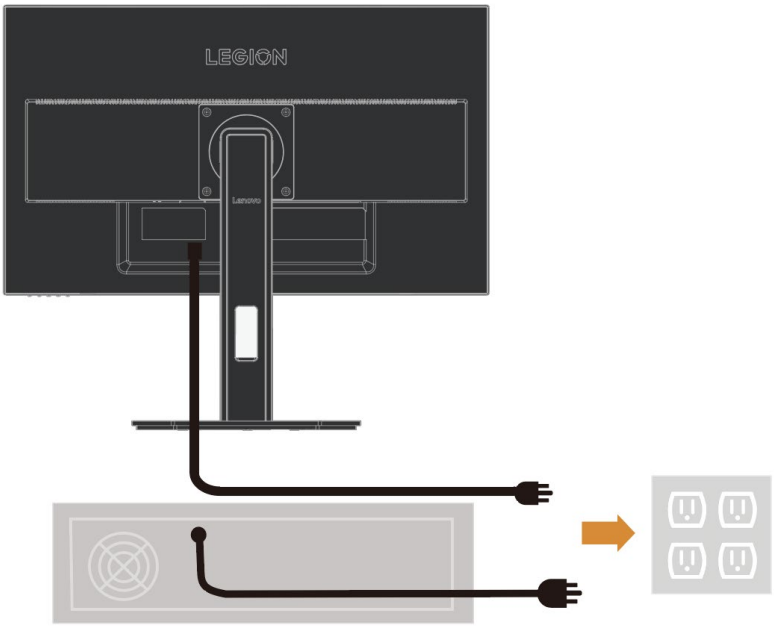

7. Bij het aansluiten van kabels kunt u de kabeldoorvoergaten op de beugel gebruiken om de kabels weg te werken.

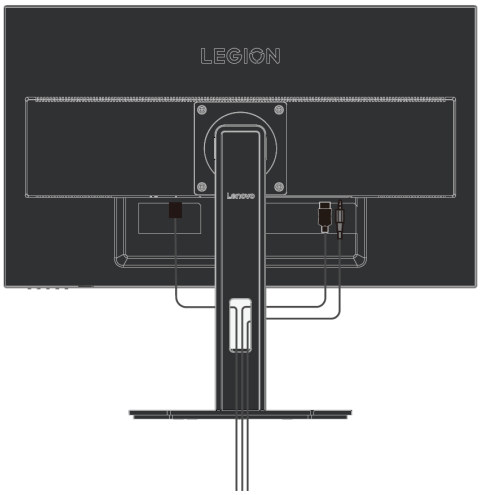

8. Zet de stroom naar het beeldscherm en de computer aan.

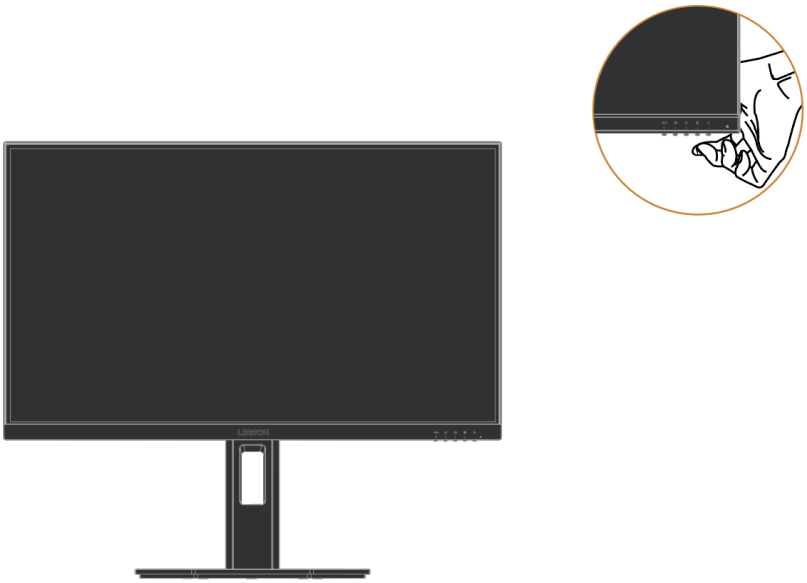

9. Wanneer u het monitorstuurprogramma installeert, moet u dit downloaden vanop de Lenovo-website http://support.lenovo.com.cn/ Download het stuurprogramma dat overeenkomt met uw beeldschermmodel. Raadpleeg alstublieft het gedeelte "Het stuurprogramma voor het beeldscherm handmatig installeren" op pagina's 3-5.

Hoofdstuk 2. Het beeldscherm aanpassen en gebruiken

In dit gedeelte wordt beschreven hoe u dit beeldscherm kunt aanpassen en gebruiken.

Comfort- en assistentiefuncties

Een goed ergonomisch ontwerp is belangrijk voor een comfortabel gebruik van uw pc. Uw werkplek en de apparatuur die u gebruikt, moeten passend zijn ingericht voor uw persoonlijke behoeften en het soort werk dat u doet. Bovendien kunnen gezonde werkgewoonten u helpen om een optimale efficiëntie en comfort te bereiken bij het gebruiken van een computer.

Uw werkgebied inrichten

Gebruik een werkoppervlak van de juiste hoogte en met voldoende werkruimte zodat u comfortabel kunt werken.
Richt uw werkgebied in volgens de manier waarop u materialen en apparatuur gebruikt. Houd veelgebruikte materialen netjes geordend in uw werkgebied en plaats veelgebruikte items (zoals een computermuis of telefoon) op een gemakkelijk bereikbare locatie.
De plaatsing en opstelling van uw apparatuur zijn erg belangrijk voor uw werkhouding. In de volgende onderwerpen wordt beschreven hoe u de instellingen van de apparatuur kunt optimaliseren om een goede werkhouding te bereiken en te behouden.

Het beeldscherm plaatsen en bekijken

Om comfortabel naar het beeldscherm te kunnen kijken, moet bij het plaatsen en afstellen van computerbeeldschermen rekening worden gehouden met de volgende factoren:

- **Kijkafstand**: De aanbevolen kijkafstand tussen uw ogen en het beeldscherm is 1,5x de schermdiagonaal. Oplossingen om aan deze vereiste afstand in een klein kantoor te voldoen, zijn onder meer: het bureau op een bepaalde afstand van de muur of scheidingswand houden om ruimte te maken voor het beeldscherm, een plat paneel of kleiner beeldscherm gebruiken en het beeldscherm in de hoek van het bureau plaatsen, of het toetsenbord in een verstelbaar ladebord plaatsen om een dieper werkoppervlak te creëren.
- **Hoogte van het beeldscherm:** Plaats het beeldscherm met uw hoofd en nek in een natuurlijke, comfortabele (verticale of rechtopstaande) positie. Als uw beeldscherm niet in hoogte verstelbaar is, kunt u een boek of ander stevig object onder de voet van het beeldscherm plaatsen om de gewenste hoogte te bereiken. De algemene regel is om comfortabel te zitten met de bovenkant van het scherm op ooghoogte of iets lager. Het is echter belangrijk om de hoogte van het scherm te optimaliseren, zodat de relatieve positie tussen de ogen en het midden van het scherm de juiste visuele afstand en een comfortabele kijkervaring biedt wanneer de oogspieren ontspannen zijn.
- **Kantelen:** Door de kanteling van uw scherm aan te passen, wordt de weergave van uw scherminhoud geoptimaliseerd en blijven uw hoofd en nek in de best mogelijke positie.
- **Reguliere locatie**: Plaats het beeldscherm zo dat plafondverlichting of nabije ramen geen verblinding of reflectie op het scherm veroorzaken.

Hier zijn enkele bijkomende tips om comfortabel naar uw scherm te kijken：
• Gebruik voldoende verlichting voor het soort werk dat u doet.
• Gebruik schermhelderheid, contrast en beeldbediening (indien beschikbaar) om het beeld op het scherm te optimaliseren voor uw visuele behoeften.
• Houd het beeldscherm schoon, zodat u de inhoud duidelijk kunt zien.

Lange perioden van gerichte visuele activiteit hebben de neiging om de ogen te belasten. Zorg ervoor dat u af en toe van het scherm weggaat en naar een object in de verte kijkt om uw oogspieren te ontspannen. Als u vragen heeft over vermoeide ogen of visueel ongemak, neem dan contact op met een oogarts voor advies.

Tips voor gezonde werkgewoonten

Het volgende is een samenvatting van enkele belangrijke factoren die nuttig zijn om u comfortabel en productief te houden tijdens het gebruiken van uw computer.

- **Een goede houding komt voort uit de plaatsing van apparatuur**: De indeling van uw werkgebied en de plaatsing van uw computerapparatuur kunnen een aanzienlijke invloed hebben op uw houding tijdens het gebruik van de computer. Zorg ervoor dat u de tips opvolgt die worden vermeld in "Uw werkgebied inrichten" op pagina's 2-1 om de plaatsing en oriëntatie van uw apparatuur te optimaliseren, zodat u een comfortabele houding en de nodige efficiëntie kunt behouden. Zorg er bovendien voor dat u de aanpassingsfuncties van uw computercomponenten en kantoormeubilair gebruikt om aan uw behoeften te voldoen, en pas ze in de loop van de tijd aan als uw behoeften veranderen.
- **Kleine veranderingen in uw houding helpen u comfortabel te blijven**: hoe langer u achter een computer zit, hoe belangrijker het wordt om op uw werkhouding te letten. Vermijd het langdurig vasthouden van één houding. Regelmatige kleine veranderingen in uw houding kunnen mogelijk ongemak helpen voorkomen. Gebruik de verstelfunctie van kantoormeubilair of apparatuur om u aan te passen aan veranderingen in uw houding.
- **Regelmatige korte pauzes zorgen voor een gezond computergebruik:** Omdat computerwerk in de eerste plaats een statische activiteit is, is het vooral belangrijk om tijdens de werkdag korte pauzes te nemen. Neem regelmatig een pauze om voor uw werkgebied te gaan staan, uw ledematen te strekken, rond te lopen of iets te drinken, of neem op een andere manier een korte pauze van het gebruik van de computer. Het nemen van korte pauzes tijdens het werk zorgt voor veranderingen in lichaamshouding die u kunnen helpen comfortabel en productief te blijven tijdens het werken.

Laag blauw licht: Deze monitor gebruikt een laag-blauwlichtpaneel. Bij fabrieksinstellingen / standaardinstellingen voldoet deze aan de TUV Rheinland-certificering voor hardwareoplossingen met laag blauw licht.

Het aanpassen van het beeld op het scherm

Dit gedeelte beschrijft de functies van de gebruikersbedieningen die worden gebruikt om het beeld op het scherm aan te passen.

Gebruik van directe toegangsbedieningen

Wanneer het On Screen Display (OSD) niet wordt weergegeven, kunt u directe toegangsbedieningen gebruiken.

Pictogram	Controle	Beschrijving
⏻	Voeding	Inschakelen/uitschakelen
☰ ↵	Menu/Bevestigen	Open het OSD-menu; Ga naar het volgende menu niveau; Druk en houd 10 seconden vast om het menu te vergrendelen/ontgrendelen.
☼ ↓	Naar beneden	Voert de helderheidsfunctie van het OSD-menu sneltoets uit; Wanneer het OSD-menu geopend is, dient het om de cursor naar beneden te verplaatsen; In de aanpassingsbalk dient het als waardeverhoging.
🎮 ↑	Omhoog	Game Modus Sneltoets; Wanneer het OSD-menu geopend is, dient het om de cursor omhoog te verplaatsen; In de aanpassingsbalk dient het als waarde vermindering.
1 2 ↩	Exit	Signaalbronselectieschakelings-snelkoppelingsfunctie; Keert terug naar het bovenste niveau van het OSD-menu; Wanneer er een signaal aanwezig is, druk en houd 10 seconden vast om de DDC-CI-functie in of uit te schakelen.

Gebruik de On-Screen Display (OSD)-bediening

Bij het aanpassen van de instellingen kunt u de gebruikersbedieningen bekijken via het OSD.

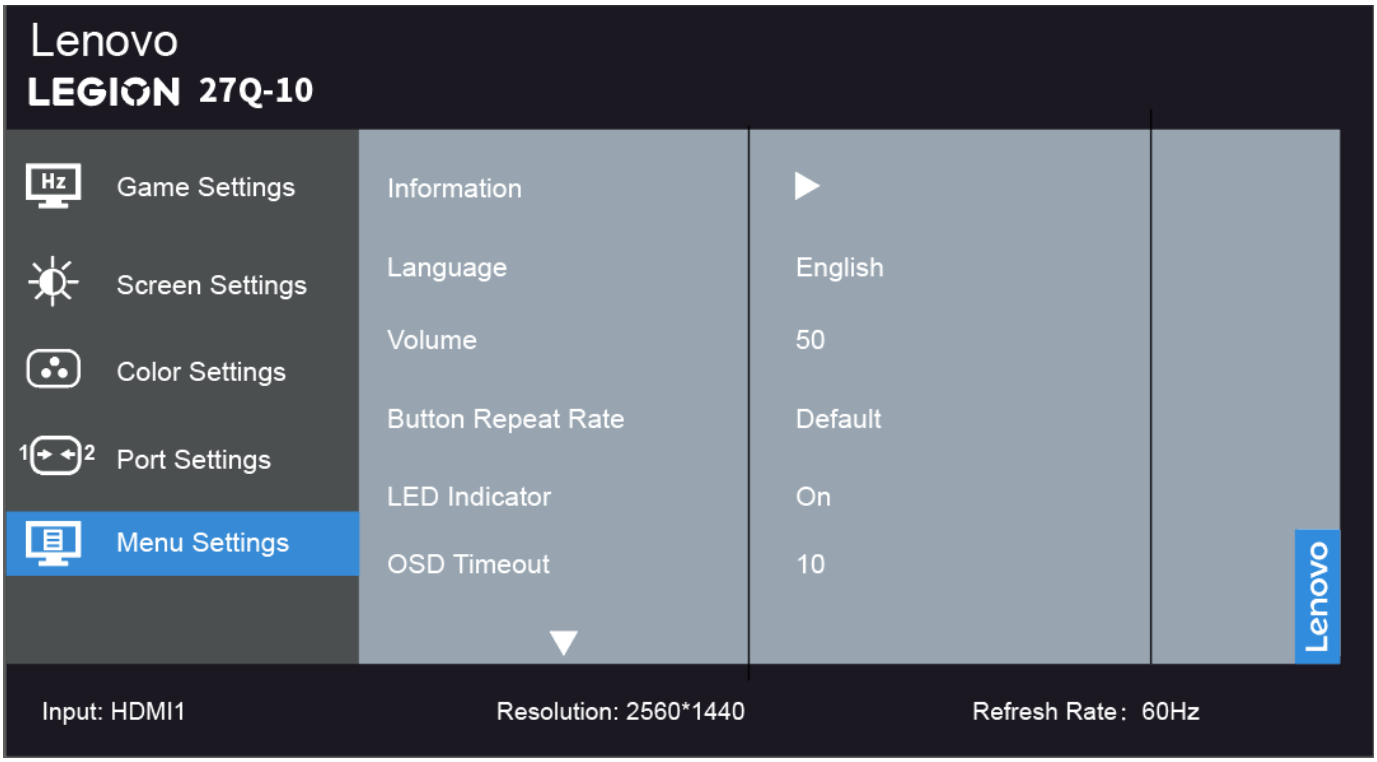

Gebruik de bedieningselementen:

1. Druk op ☰ om het OSD-hoofdmenu te openen.
2. Gebruik ↑ of ↓ om tussen pictogrammen te navigeren. Selecteer een pictogram en druk op ↵ om toegang te krijgen tot de functie. Als er een submenu is, gebruik ↑ of ↓ om tussen opties te navigeren, en druk vervolgens op ↵ om de functie te selecteren. Gebruik ↑ of ↓ om aanpassingen te maken, en druk daarna op ↵ om op te slaan.
3. Druk op ↩ om het submenu in volgorde te verlaten, en verlaat dan het OSD.
4. Wanneer het OSD niet wordt weergegeven, druk en houd ↵ 10 seconden ingedrukt om het OSD te vergrendelen. Op deze manier voorkomt u dat het OSD per ongeluk wordt aangepast. Druk en houd ↵ 10 seconden ingedrukt om het OSD te ontgrendelen voor aanpassingen.
5. DDC/CI is standaard ingeschakeld. Druk en houd 1⇄2 10 seconden ingedrukt om de DDC/CI-functie uit of in te schakelen. Het bericht "DDC/CI disable (DDC/CI enable)" wordt op het scherm weergegeven.

Tabel 2-1. OSD Functies

Hoofdmenu	Submenu	Beschrijving		Bediening en Aanpassingen
Spelinstellingen	Spelmodus	Standaard		
		FPS1		
		FPS2		
		Racen		
		RTS		
		Spel 1	Helderheidsregeling	
			Dynamische respons	
			Contrast	
			Relatieve gamma	
		Spel 2	Helderheidsregeling	
			Dynamische respons	
			Contrast	
			Relatieve gamma	
	Dynamische Respons	Uit		
		Niveau 1		
		Niveau 2		
		Niveau 3		
		Niveau 4		
	MPRT	Aan		FreeSync uit, beschikbaar bij 100Hz en hoger
		Uit		
	FreeSync Premium	Automatisch		Bij HDMI-signaal
		Uit		
	AdaptiveSync	Automatisch		Bij DP-signaal
		Uit		
	Verversingssnelheid	Uit		
		Linksboven		
		Rechtsboven		
		Linksonder		
		Rechtsonder		
Scherminstellingen	Helderheidsinstelling	0-100		Pas de algehele helderheid van het scherm aan
	Contrast	0-100		Schermcontrast aanpassen
	DCR	Aan		Elektriciteitsverbruik Het wijzigen van deze instelling zal het energieverbruik verhogen Wijzig/Annuleer
		Uit		
	HDR	Automatisch		
		Uit		
	Donkere Versterking	Niveau 1		
		Niveau 2		
		Niveau 3		
		Niveau 4		
	Zoomschaalinstelling	Oorspronkelijke beeldverhouding		Niet-16:9 signaal aanpasbaar
		Volledig scherm		

	Scherptes	0-100	
	Relatieve Gamma	-0,4	
		-0,2	
		Standaard	
		+0,2	
		+0,4	
		Uit	
	Video-bereik	Automatisch	Opmerking: Verwijst naar het RGB-bereik van HDMI-ingangen
		Volledig bereik 0-255	
		Beperkt bereik 16-235	
Kleurinstellingen	Kleurtemperatuur	Warme kleurtemperatuur	
		Standaard kleurtemperatuur	
		Koele kleurtemperatuur	
		DCI-P3	
		sRGB	
		Gebruikersinstellingen R 0-100	
		G 0-100	
		B 0-100	
Poortinstellingen	Ingangsignaal	Automatische invoerwisseling	
		DP	
		HDMI1	
		HDMI2	
	DP Selectie	DP1.2	
		DP1.4	
	Spiegelen van de aan/uit-knop	Aan	
		Uit	
Menu-instellingen	Informatie	Productnaam: Legion 27Q-10 Firmware: 01 Serienummer: UNA00001 HDR: Automatisch Modus: Standaard Formaat: 8bit RGB4:4:4	
	Taal	English	
		Français	
		Italiano	
		简体中文	
		繁體中文	
		Español	
		日本語	
		Deutsch	
		Русский	
		Українська	
		ไทย	
	Volume	0-100	

	Herhaling van knoppen	Standaardwaarde	
		Langzaam	
		Uit	
	LED indicator	Aan	
		Uit	
	OSD-weergavetijdinstelling	5-60 S	
	Menupositie	Horizontale menu-positie 0-100	
		Verticale menu-positie 0-100	
	Doorzichtigheid	0-100	
	DDC/CI	Aan	
		Uit	
	Alle instellingen herstellen	Annuleren	
		Fabrieksinstellingen herstellen	

Selecteer ondersteunde beeldschermmodi

De beeldschermmodus die door het beeldscherm wordt gebruikt, wordt gecontroleerd door de computer. Daarom dient u de documentatie van de computer te raadplegen voor gedetailleerde informatie over hoe u de beeldschermmodus kunt wijzigen.

In tegenstelling tot CRT-beeldschermen, die hoge verversingssnelheden vereisen om flikkering te minimaliseren, is LCD- of flatpaneltechnologie van nature vrij van flikkering.

Opmerking: Als het systeem eerder samen met een CRT-beeldscherm is gebruikt en momenteel is geconfigureerd voor een beeldschermmodus buiten het bereik van dat beeldscherm, moet u mogelijk tijdelijk het CRT-beeldscherm opnieuw aansluiten totdat het systeem opnieuw is geconfigureerd; het is het beste om het in te stellen op 2560 x 1440 (60 Hz), de normale beeldschermmodus.

De onderstaande beeldschermmodi zijn fabrieksoptimalisaties.

Tabel 2-2. Beeldschermmodi ingesteld door de fabrikant

Tijdschema	Verversingssnelheid	Signaal Kanaal
640 x 480	60 Hz	HDMI/DP
640 x 480	67 Hz	
640 x 480	72 Hz	
640 x 480	75 Hz	
720 x 400	70 Hz	
800 x 600	60 Hz	
800 x 600	72 Hz	
800 x 600	75 Hz	
832 x 624	75 Hz	
1024 x 768	60 Hz	
1024 x 768	70 Hz	
1024 x 768	75 Hz	
1280 x 1024	60 Hz	
1280 x 1024	75 Hz	
1280 x 800	60 Hz	
1440 x 900	60 Hz	
1600 x 900	60 Hz	
1680 x 1050	60 Hz	
1920 x 1080	60 Hz	
1920 x 1080	120 Hz	
1920 x 1080	240 Hz	
2560 x 1440	60 Hz	
2560 x 1440	120 Hz	
2560 x 1440	144 Hz	
2560 x 1440	240 Hz	DP

Energiebeheer begrijpen

De energiebeheer functie wordt geactiveerd als de computer detecteert dat de muis of het toetsenbord gedurende een door de gebruiker gedefinieerd tijdsinterval niet werd gebruikt. Er zijn verschillende toestanden zoals beschreven in de onderstaande tabel.
Voor de beste prestaties kunt u het beeldscherm het beste aan het einde van de dag of als het gedurende een langere periode tijdens de dag niet wordt gebruikt, uitschakelen.

Tabel 2-3. Stroomindicatoren

Status	**Stroomindicator**	**Scherm**	**Herstelbewerking**
Aan	Wit	Normaal	
Stand-by/ophangen	Amber	Blanco	Druk op een willekeurige toets of beweeg de muis. De reactietijd kan enigszins worden vertraagd. Opmerking: Als er geen beeld naar het scherm wordt gestuurd, gaat het ook in de stand-by modus.
Uit	Uit	Blanco	Druk op de aan/uit-knop om in te schakelen. Het kan even duren voordat het beeld opnieuw wordt weergegeven.

Energiebeheer modus

VESA-modus	**Horizontaal Synchronisatie**	**Verticaal Synchronisatie**	**Video**	**Stroomindicator**	**Stroomverbruik**
Normale werking	Actief	Actief	Evenementen	Wit	50 W (max)* 25 W (typisch)
Actief-uit-modus	Inactief	Inactief	Sluiten	Amber	Minder dan 0,5 W
Uit	-	-	-	Uit	Minder dan 0,3 W

* Maximaal stroomverbruik voor maximale helderheid.
Dit document is alleen ter referentie en geeft de laboratoriumprestaties weer. De prestaties van uw product zijn afhankelijk van de software, componenten en randapparatuur die u bestelt, en het zou niet uw verantwoordelijkheid moeten zijn om deze informatie bij te werken. Dienovereenkomstig mogen klanten niet op deze informatie vertrouwen om beslissingen te nemen met betrekking tot elektronische fouttolerantie of soortgelijke zaken. We geven geen expliciete of impliciete garanties met betrekking tot nauwkeurigheid of volledigheid.

Het beeldscherm onderhouden

Schakel altijd de stroom naar het beeldscherm uit voordat u onderhoudswerkzaamheden aan het beeldscherm uitvoert.

Niet doen:
• Water of vloeistoffen op het beeldscherm morsen.
• Oplosmiddelen of schurende middelen gebruiken.
• Ontvlambare schoonmaakmiddelen gebruiken om het beeldscherm of een ander elektronisch apparaat te reinigen.
• Het schermgebied van het beeldscherm aanraken aan met scherpe of schurende voorwerpen. Dergelijk contact kan permanente schade aan het scherm veroorzaken.
• Een reinigingsmiddel gebruiken dat een antistatische oplossing of een soortgelijk additief bevat. Anders kan de coating van het schermgebied worden beschadigd.

Zorg dat u:
• De behuizing en het scherm voorzichtig schoonveegt met een zachte doek die licht is bevochtigd met water.
• Een vochtige doek en een beetje flexibele reiniger gebruikt om vingerafdrukken en vet te verwijderen.

Demonteer de monitor basis en houder

Stap 1: Zet de monitor neer op een vlakke ondergrond.
Stap 2: Draai de schroef aan de achterkant van de steunarm en monitor tegen de klok in om de steunarm van de monitor te scheiden.
Stap3: Draai de schroeven bij de verbinding tussen de steunarm en de basis tegen de klok in om de basis van de steunarm te scheiden.

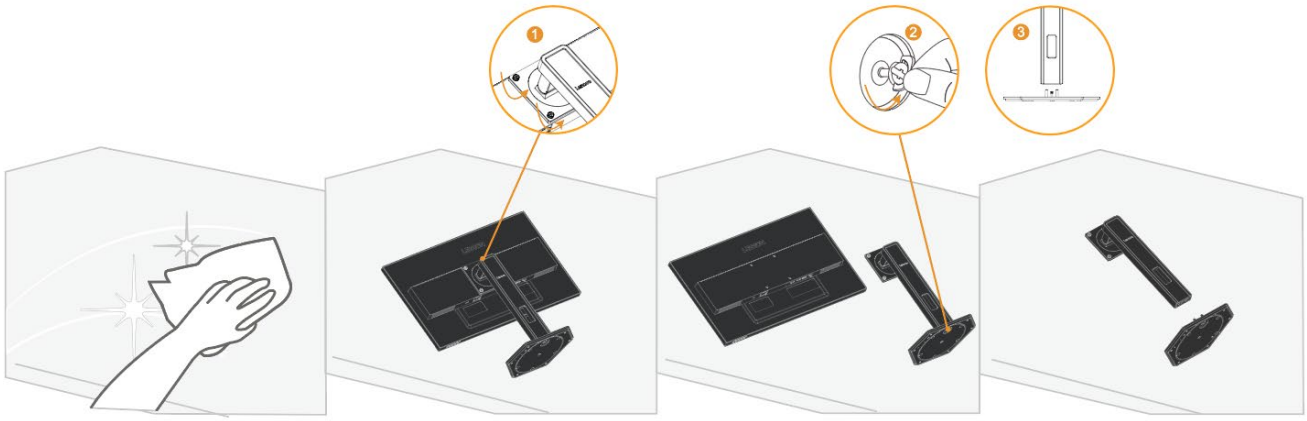

Wandmontage (optioneel)

Raadpleeg de instructies die bij de bodemgroep zijn gevoegd. Voer de volgende stappen uit om het LCD-scherm om te zetten van een desktop naar een wandmontage:

Stap 1: Zorg ervoor dat de aan/uit-knop uit staat en trek de stekker uit het stopcontact.
Stap 2: Leg het LCD-scherm met de voorkant naar beneden op een handdoek of deken.

Stap 3: Verwijder de beeldschermvoet en draagarm van het beeldscherm, zie " Demonteer de monitor basis en houder " op pagina's 2-10.

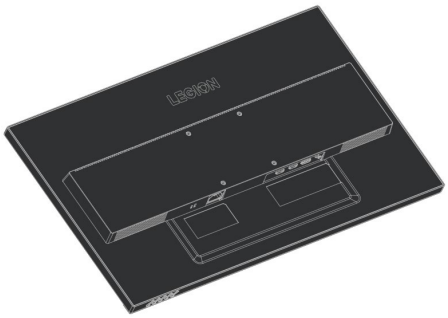

Stap 4: Installeer de montagebeugel voor de VESA-compatibele muurbevestiging. (afstand 100 mm x 100 mm), VESA-montageschroeven M4 x 10 mm.

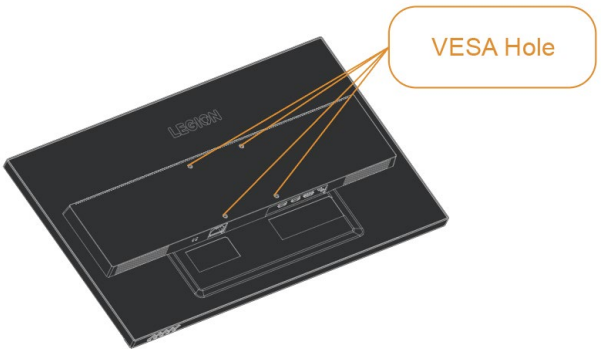

Stap 5: Monteer het LCD-scherm aan de muur volgens de instructies voor de muurbevestiging. Alleen de lichtste/gewichtdragende muurbeugel uit de UL-lijst mag worden gebruikt: 8 kg

Opmerking: Bij gebruik van de flexibele arm mag het display niet meer dan 5 graden naar beneden worden gekanteld.

Hoofdstuk 3. Referentie informatie

Dit gedeelte bevat beeldschermspecificaties, instructies voor handmatige installatie van het beeldschermstuurprogramma, informatie over het oplossen van problemen en service-informatie.

Beeldscherm specificaties

Tabel 3-1. Specificaties van het beeldscherm - Model H25270QG0

Grootte	Dikte	214,0 mm (8,43 inch)
	Hoogte	536,5~401,5 mm (21,12~15,80 inch)
	Breedte	613,1 mm (24,14 inch)
Steunarm	Kanteling	Bereik: -5°~22°
	Horizontale rotatie	Bereik: -30°~30°
	Verticale rotatie	Bereik: -90°~90°
	Verhogen	Bereik: 135 mm
VESA-bevestiging	Ondersteuning	100 mm x 100 mm (3,94 inch x 3,94 inch)
Beeld	Weergavebeeldgrootte	685,8 mm (27 inch)
	Maximale hoogte	335,7 mm (13,21 inch)
	Maximale breedte	596,7 mm (23,49 inch)
	Pixelafstand	0,2331 (H) x 0,2331 (V) mm
Stroominvoer	Voedingsspanning Max. voedingsstroom	100-240V AC 1,5A
Energieverbruik Opmerking: De waarde voor energieverbruik betreft het energieverbruik van zowel het scherm als de voedingsadapter.	Normale werking	<50 W (max) <25 W (Typisch)
	Standby/Opbergen	<0,5 W
	Uit Opmerking: Geen USB/camera/externe luidsprekers	<0,3 W
HDMI	Ingangssignaal	HDMI
	Horizontale adresseringscapaciteit	2560 pixels (max)
	Verticale adresseringscapaciteit	1440 pixels (max)
	Kloksnelheid	600 MHz (max)
DP	Ingangssignaal	DP
	Horizontale adresseringscapaciteit	2560 pixels (max)
	Verticale adresseringscapaciteit	1440 pixels (max)
	Kloksnelheid	1100 MHz (max)

Communicatie	VESA DDC/CI	
Ondersteunde weergavemodi	Horizontale frequentie	30 kHz - 255 kHz (HDMI)
		242 kHz - 242 kHz (DP)
	Verticale frequentie	48 Hz - 144 Hz(HDMI)
		48 Hz - 240 Hz (DP)
	Zelfresolutie	2560 x 1440 @ 60 Hz
Temperatuur	Tijdens gebruikstijd	0° ~ 40°C (32°F ~ 104°F)
	Tijdens opslag	-20° ~ 60°C (-4°F ~ 140°F)
	Tijdens transport	-20° ~ 60°C (-4°F ~ 140°F)
Vochtigheid	Tijdens gebruikstijd	10% ~ 80% (niet-condenserend)
	Tijdens opslag	5% ~ 95% (niet-condenserend）
	Tijdens transport	5% ~ 95% (niet-condenserend）

Probleemoplossing

Als u problemen ondervindt bij het instellen of gebruiken van uw beeldscherm, kunt u dit probleem mogelijk oplossen. Voordat u contact opneemt met uw dealer of Lenovo, moet u de volgende voorgestelde acties proberen, afhankelijk van het probleem dat u ondervindt.

Tabel 3-2. Probleemoplossing

Probleem	Mogelijke oorzaken	Aanbevolen bewerkingen	Raadpleeg
"Input wordt niet ondersteund" wordt weergegeven op het scherm en de voedingsindicator knippert wit.	Dit beeldscherm ondersteunt de weergavemodus die door het systeem werd ingesteld niet	•Als u een oud beeldscherm vervangt, sluit u dit opnieuw aan en past u de weergavemodus aan naar het bereik dat door het nieuwe beeldscherm wordt ondersteund. •Als u een Windows-systeem gebruikt, start u het systeem opnieuw op in de veilige modus en selecteert u een ondersteunde weergavemodus voor uw computer. •Als deze opties niet werken, neem dan contact op met de klantenondersteuning.	“Ondersteunde weergavemodus selecteren” op pagina's 2-8
Slechte beeldkwaliteit	De videosignaalkabel is niet goed aangesloten op het beeldscherm of het systeem.	Zorg ervoor dat de signaalkabel goed is aangesloten op het systeem en het beeldscherm.	"Het beeldscherm aansluiten en inschakelen" op pagina's 1-6
	De kleurinstelling is mogelijk onjuist.	Kies een andere kleurinstelling in het OSD-menu.	"Het schermbeeld aanpassen" op pagina's 2-3
De stroomindicator licht niet op en er worden geen beelden weergegeven.	•De aan/uit-schakelaar van het beeldscherm is niet ingeschakeld. •Het netsnoer zit los of is niet aangesloten. •Het stopcontact heeft geen elektriciteit.	•Zorg ervoor dat het netsnoer goed is aangesloten. •Zorg ervoor dat het stopcontact stroom heeft. •Zet het beeldscherm aan. •Verwissel het netsnoer. •Verander van stopcontact.	"Het beeldscherm aansluiten en inschakelen" op pagina's 1-6
Het scherm is leeg en de stroomindicator is amber.	Het scherm staat in de stand-by/ophang modus	•Druk op een willekeurige toets op het toetsenbord of beweeg de muis om de werking te hervatten. •Controleer de instellingen voor energiebeheer op de computer.	"Energiebeheer begrijpen" op pagina's 2-9
De stroomindicator is amber en er worden geen beelden weergegeven	De videosignaalkabel zit los of is niet aangesloten op het systeem of beeldscherm.	Zorg ervoor dat de videokabel goed is aangesloten op het systeem.	"Het beeldscherm aansluiten en inschakelen" op pagina's 1-6
	De helderheid en het contrast van het scherm staan op hun laagste	Pas de instellingen voor Helderheid en Contrast aan in het OSD-menu.	"Het schermbeeld aanpassen" op pagina's 2-3
Een of meer pixels veranderen van kleur	Dit is een inherent kenmerk van LCD-technologie en is geen LCD-defect.	Als er meer dan vijf pixels ontbreken, neem dan contact op met het Support Center	"Bijlage A. Service en ondersteuning" op pagina's A-1

Probleem	Mogelijke oorzaken	Aanbevolen bewerkingen	Raadpleeg
•Vage lijnen of afbeeldingen in tekst •Horizontale of verticale lijnen zijn aanwezig in het beeld.	•Beeldinstellingen zijn niet geoptimaliseerd •De instellingen van de systeemweergave-eigenschappen zijn niet geoptimaliseerd.	Pas de resolutie-instelling van het systeem aan de resolutie van dit beeldscherm aan: 2560 x 1440 @ 60 Hz.	"Het schermbeeld aanpassen" op pagina's 2-3
		Bij gebruik van de resolutie kan het aanpassen van de instelling Dots Per Inch (DPI, dots per inch) op het systeem dit verder verbeteren.	Zie het Geavanceerd gedeelte van Systeemweergave eigenschappen.

Handmatig het stuurprogramma van de monitor installeren

Hieronder staan de stappen voor het handmatig installeren van het monitorstuurprogramma onder Microsoft Windows 10 en Microsoft Windows 11.

1. Schakel de computer en alle aangesloten apparaten uit.
2. Zorg ervoor dat de apparatuur juist is aangesloten.
3. Zet de monitor aan en daarna de computer. Laat uw computer het Windows-besturingssysteem starten.
4. Zoek op de Lenovo-website https://pcsupport.lenovo.com/solutions/Legion 27Q_10,naar het bijbehorende stuurprogramma van de monitor en download het naar een pc waarop deze monitor is aangesloten (zoals een desktopcomputer).
5. Klik met de rechter muisknop op de Windows-knop **Start** op het bureaublad, en klik vervolgens op **Device Manager (Apparaatbeheer)**, en dubbelklik op **Monitor**.
6. Dubbelklik op **Generic Monitor (Generieke monitor)**.
7. Klik op de tab **Driver (Stuurprogramma)**.
8. Klik op **Update Driver (Stuurprogramma bijwerken)**, en vervolgens op **Browse Computer to find the driver (Bladeren door computer om het stuurprogramma te vinden)**.
9. Klik op **Let me pick from a list of available drivers on my computer (Ik wil kiezen uit een lijst met beschikbare stuurprogramma's op mijn computer)**.
10. Klik op de knop **Hard Disk... (Harde schijf...)**. Door te klikken op de knop **Browse (Bladeren)**, bladert en wijst u naar het volgende pad: **X:\Monitor Drivers\Windows** (waarbij X staat voor "de map waarin het gedownloade stuurprogramma zich bevindt" (zoals een bureaublad)).
11. Selecteer het bestand **Legion 27Q-10.inf** en klik op de knop **Open (Openen)**. Klik op de knop **OK**.
12. In het nieuwe venster selecteert u **Legion 27Q-10** en klikt u op **Next (Volgende)**.
13. Wanneer de installatie is voltooid, verwijdert u alle gedownloade bestanden en sluit u alle vensters.
14. Start het systeem opnieuw op. Het systeem selecteert automatisch de vernieuwingsfrequentie en het bijbehorende profiel van kleurbijpassing.

Opmerking: In tegenstelling tot CRT's, LCD's, verbetert het verhogen van de ververssnelheid de weergavekwaliteit niet. Lenovo raadt het gebruik van een ververssnelheid van 2560 x 1440 bij 60 Hz.

Krijg meer hulp

Als u het probleem nog steeds niet kunt oplossen, neem dan contact op met Lenovo Support. Voor meer informatie over contact opnemen met het Support Center, zie "Bijlage A. Service en ondersteuning" op pagina A-1.

Bijlage A. Service en ondersteuning

De volgende informatie beschrijft de technische ondersteuning die voor u beschikbaar is tijdens de garantieperiode of de levensduur van het product. Zie de Lenovo Beperkte Garantie voor een volledige uitleg van de garantievoorwaarden van Lenovo.

Registreer uw optie

Registreer u alstublieft om productservice- en ondersteuningsupdates te ontvangen, evenals gratis en scherp geprijsde computeraccessoires en inhoud. Bezoek: http://www.lenovo.com/support

Online technische ondersteuning

Geniet van een levenslange online technische ondersteuning voor uw product: http://www.lenovo.com/support

Tijdens de garantieperiode wordt het product ook gedekt door vervangingshulp of vervangingsservices voor defecte onderdelen. Als uw optie bovendien op een Lenovo-computer is geïnstalleerd, hebt u mogelijk recht op on-site service. Een vertegenwoordiger van de technische ondersteuning van Lenovo kan u helpen bepalen wat de beste manier is om verder te gaan.

Telefonische technische ondersteuning

Het Customer Support Center blijft installatie- en netwerkondersteuning bieden gedurende 90 dagen nadat de optie van de markt werd verwijderd. Na deze periode zal Lenovo, naar eigen goeddunken, geen ondersteuning meer bieden of een betaalde ondersteuning bieden. Andere ondersteunende diensten worden in rekening gebracht tegen de gepubliceerde kosten.

Voordat u contact opneemt met de Lenovo Technical Support-vertegenwoordiger, moet u de volgende informatie bij de hand hebben: naam en nummer van de optie, aankoopbewijs, computerfabrikant, model, serienummer en handleiding, exacte inhoud van foutmeldingen, beschrijving van het probleem en hardware- en softwareconfiguratie informatie van uw systeem.

Een medewerker van de technische ondersteuning kan telefonisch beschikbaar zijn om u door het probleem te leiden terwijl u achter de computer zit.

Telefoonnummers kunnen zonder voorafgaande kennisgeving worden gewijzigd. Ga voor een bijgewerkte lijst met telefoonnummers voor Lenovo-ondersteuningsservices naar: http://www.lenovo.com/support

Land of Regio	Telefoonnummer
Argentinië	0800-666-0011 (Spaans, Engels)
Australië	1-800-041-267 (Engels)
Oostenrijk	0810-100-65 (lokaal tarief) (Duits)
België	Garantieservice en ondersteuning: 02-339-36-11 (Nederlands, Frans)
Bolivia	0800-10-0189 (Spaans)

Land of Regio	Telefoonnummer
Brazilië	Oproepen vanuit de regio Sao Paulo: 11-3889-8986 Oproepen van buiten de regio Sao Paulo: 0800-701-4815 (Portugees)
Brunei Darussalam	Bel 800-1111 (Engels)
Canada	1-800-565-3344 (Engels, Frans)
Chili	800-361-213 (Spaans)
China	400-990-8888
China (Hong Kong S.A.R.)	(852)3516-8977 (Kantonees, Engels, Mandarijns)
China (Macau S.A.R.)	0800-807 / (852) 3071-3559 (Kantonees, Engels, Mandarijns)
Colombia	1-800-912-3021 (Spaans)
Costa Rica	0-800-011-1029 (Spaans)
Kroatië	385-1-3033-120 (Kroatisch)
Cyprus	800-92537 (Grieks)
Tsjechische Republiek	800-353-637 (Tsjechisch)
Denemarken	Garantieservice en ondersteuning: 7010-5150 (Deens)
Dominicaanse Republiek	1-866-434-2080 (Spaans)
Ecuador	1-800-426911-OPCION 4 (Spaans)
Egypte	Primair: 0800-0000-850 Secundair: 0800-0000-744 (Arabisch, Engels)
El Salvador	800-6264 (Spaans)
Estland	372-66-0-800 (Ests, Russisch, Engels)
Finland	Garantieservice en ondersteuning: +358-800-1-4260 (Fins)
Frankrijk	Garantieservice en ondersteuning: 0810-631-213 (hardware) (Frans)
Duitsland	Garantieservice en ondersteuning: 0800-500-4618 (toll-free) (Duits)
Griekenland	Lenovo Business Partner (Grieks)
Guatemala	Bel 999-9190, wacht op de telefoniste en vraag om te verbinden met 877-404-9661 (Spaans)

Land of Regio	Telefoonnummer
Honduras	Bel 800-0123 (Spaans)
Hongarije	+36-13-825-716 (Engels, Hongaars)
India	Primair: 1800-419-4666 (Tata) Secundair: 1800-3000-8465 (Reliance) Email: commercialts@lenovo.com (Engels en Hindi)
Indonesië	1-803-442-425 62 213-002-1090 (Standaardtarief is van toepassing) (Engels, Bahasa Indonesia)
Ierland	Garantieservice en ondersteuning: 01-881-1444 (Engels)
Israël	Givat Shmuel Service Center: +972-3-531-3900 (Hebreeuws, Engels)
Italië	Garantieservice en ondersteuning: +39-800-820094 (Italiaans)
Japan	0120-000-817 (Japans, Engels)
Kazakhstan	77-273-231-427 (Standaardtarief is van toepassing) (Russisch, Engels)
Korea	080-513-0880 (Collect call) 02-3483-2829 (Betalende oproep) (Koreaans)
Letland	371-6707-360 (Lets, Russisch, Engels)
Litouwen	370 5278 6602 (Italiaans, Russisch, Engels)
Luxemburg	ThinkServer and ThinkStation: 352-360-385-343 ThinkCentre and ThinkPad: 352-360-385-222 (Frans)
Maleisië	1-800-88-0013 03-7724-8023 (Standaardtarief is van toepassing) (Engels)
Malta	356-21-445-566 (Engels, Italiaans, Maltees Arabisch)
Mexico	001-866-434-2080 (Spaans)
Nederland	020-513-3939 (Nederlands)
Nieuw-Zeeland	0508-770-506 (Engels)
Nicaragua	001-800-220-2282 (Spaans)
Noorwegen	8152-1550 (Noors)
Panama	Lenovo Customer Support Center: 001-866-434 (gratis) (Spaans)

Land of Regio	Telefoonnummer
Peru	0-800-50-866 OPCION 2 (Spaans)
Filippijnen	1-800-8908-6454 (GLOBE-abonnees) 1-800-1441-0719 (PLDT-abonnees) (Tagalog, Engels)
Polen	Laptops en tablets van het merk Think: 48-22-273-9777 ThinkStation en ThinkServer: 48-22-878-6999 (Pools, Engels)
Portugal	808-225-115 (Standaardtarief is van toepassing) (Portugees)
Roemenië	4-021-224-4015 (Roemeens)
Rusland	+7-499-705-6204 +7-495-240-8558 (Standaardtarief is van toepassing) (Russisch)
Singapore	1-800-415-5529 6818-5315 (Standaardtarief is van toepassing) (Engels, Mandarijn, Bahasa Malaysia)
Slowakije	ThinkStation en ThinkServer: 421-2-4954-5555
Slovenië	386-1-2005-60 (Sloveens)
Spanje	34-917-147-833 (Spaans)
Sri Lanka	9477-7357-123 (Sumathi Information systems) (Engels)
Zweden	Garantieservice en ondersteuning: 077-117-1040 (Zweeds)
Zwitserland	Garantieservice en ondersteuning: 0800-55-54-54 (Duits, Frans, Italiaans)
Taiwan	0800-000-702 (Mandarijn)
Thailand	001-800-4415-734 (+662) 787-3067 (Standaardtarief is van toepassing) (Thai, Engels)
Turkije	444-04-26 (Turks)
Verenigd Koninkrijk	Standaard garantieondersteuning: 03705-500-900 (lokaal tarief) Standaard garantieondersteuning: 08705-500-900 (Engels)
Verenigde Staten	1-800-426-7378 (Engels)
Uruguay	000-411-005-6649 (Spaans)
Venezuela	0-800-100-2011 (Spaans)
Vietnam	120-11072 (Gratis) 84-8-4458-1042 (Standaardtarief is van toepassing) (Vietnamees, Engels)

Bijlage B. Verklaring

Lenovo biedt de producten, services of functies die in dit document worden besproken mogelijk niet in alle landen (regio's) aan. Raadpleeg uw plaatselijke Lenovo-vertegenwoordiger voor informatie over producten en diensten die mogelijk beschikbaar zijn in uw regio. Elke verwijzing naar producten, programma's of services van Lenovo geeft niet aan of impliceert niet dat alleen producten, programma's of services van Lenovo mogen worden gebruikt. Elk product, programma of dienst met gelijkwaardige functionaliteit mag worden gebruikt zolang het geen inbreuk maakt op de intellectuele eigendomsrechten van Lenovo. Het is echter de verantwoordelijkheid van de gebruiker om de werking van een ander product, programma of dienst te evalueren en te verifiëren.
Lenovo is mogelijk eigenaar of aanvrager van een patent op de items die in dit document worden genoemd. De verspreiding van dit document geeft u geen licentie om deze patenten te gebruiken. U kunt schriftelijk vragen stellen door een licentie te sturen naar het volgende adres:
Lenovo (Verenigde Staten), Inc.
1009 Think Place - Building One
Morrisville, NC 27560
U.S.A
Ter attentie van: Lenovo Director of Licensing

Lenovo biedt deze publicatie "als is" zonder enige garantie, expliciet of impliciet, inclusief, maar niet beperkt tot, impliciete garanties van niet-inbreuk, verkoopbaarheid of geschiktheid voor een bepaald doel. Sommige rechtsgebieden staan de uitsluiting van expliciete of impliciete garanties bij bepaalde transacties niet toe, dus deze disclaimer is mogelijk niet op u van toepassing.

De informatie in deze publicatie kan technische onnauwkeurigheden of typografische fouten bevatten. De informatie in deze handleiding is onderworpen aan periodieke wijzigingen; dergelijke wijzigingen zullen in volgende edities van deze publicatie worden opgenomen. Lenovo kan te allen tijde zonder voorafgaande kennisgeving verbeteringen en/of wijzigingen aanbrengen aan de producten en/of procedures die in deze publicatie worden beschreven.

De producten die in dit document worden beschreven, zijn niet geschikt voor gebruik in toepassingen zoals porten of andere levensondersteuning. Bij deze toepassingen kan persoonlijk letsel of zelfs de dood het gevolg zijn als ze niet goed werken. De informatie in dit document heeft geen invloed op of verandert de productspecificaties of garanties van Lenovo niet. Geen enkele informatie in dit document is bedoeld als een uitdrukkelijke of impliciete licentie of disclaimer van Lenovo of van intellectuele eigendomsrechten van derden. Alle informatie in dit document is verkregen in een specifieke omgeving en wordt alleen ter toelichting verstrekt. Resultaten verkregen in andere werkomgevingen kunnen verschillen. Lenovo mag alle door u verstrekte informatie gebruiken of publiceren op een manier die zij passend acht en die geen inbreuk maakt op uw rechten.

Alle verwijzingen naar niet-Lenovo-websites in deze publicatie zijn uitsluitend bedoeld voor het gemak en houden op geen enkele manier een goedkeuring van die websites in. De informatie op deze sites maakt geen deel uit van deze productdocumentatie van Lenovo en het gebruik van deze sites is op eigen risico.

De hierin verstrekte prestatiegegevens zijn verkregen in een gecontroleerde omgeving. De resultaten die in andere werkomgevingen zijn verkregen, kunnen daarom aanzienlijk variëren. Sommige metingen kunnen verkregen zijn op systemen in hun ontwikkelingsniveau en daarom kan niet worden gegarandeerd dat ze identiek zijn op conventionele systemen. Bovendien kunnen sommige metingen verkregen zijn door inferentiële evaluatie. De werkelijke resultaten kunnen variëren. Gebruikers van dit document dienen de juiste gegevens voor hun specifieke omgeving te verifiëren.

Informatie over recycling

Lenovo moedigt eigenaren van informatietechnologie (IT)-apparatuur aan om verantwoordelijkheid op te nemen voor het recyclen van de apparatuur die ze niet langer nodig hebben. Ga voor informatie over het recyclen van Lenovo-producten naar: http://www.lenovo.com/recycling.

環境配慮に関して

本機器またはモニターの回収リサイクルについて

企業のお客様が、本機器が使用済みとなり廃棄される場合は、資源有効利用促進法の規定により、産業廃棄物として、地域を管轄する県知事あるいは、政令市長の許可を持った産業廃棄物処理業者に適正処理を委託する必要があります。また、弊社では資源有効利用促進法に基づき使用済みパソコンの回収および再利用・再資源化を行う「PC 回収リサイクル・サービス」を提供しています。詳細は、
https://www.lenovo.com/jp/ja/services_warranty/recycle/pcrecycle/ をご参照ください。

また、同法により、家庭で使用済みとなったパソコンのメーカー等による回収再資源化が 2003 年 10 月 1 日よりスタートしました。詳細は、
https://www.lenovo.com/jp/ja/services_warranty/recycle/pcrecycle/ をご参照ください。

重金属を含む内部部品の廃棄処理について

本機器のプリント基板等には微量の重金属（鉛など）が使用されています。使用後は適切な処理を行うため、上記「本機器またはモニターの回収リサイクルについて」に従って廃棄してください。

Inzameling en recycleren van gebruikte Lenovo-computers of -beeldschermen
Als u een bedrijfsmedewerker bent en een Lenovo-computer of -beeldscherm moet weggooien dat een bedrijfsmiddel is, moet dit worden afgevoerd volgens de vereisten van de Wet ter bevordering van efficiënt gebruik van hulpbronnen. Computers en beeldschermen zijn industrieel afval en moeten op de juiste manier worden verwijderd door een door de lokale overheid goedgekeurde afvalverwerkingsinstallatie voor industrieel afval. Lenovo Japan verzamelt, hergebruikt en recyclet gebruikte computers en monitoren via haar pc-, inzamel- en recyclingservices, zoals vereist door de Wet ter bevordering van efficiënt gebruik van hulpbronnen. Bezoek de Lenovo-website voor meer informatie: http://www.lenovo.com/jp/ja/services_warranty/recycle/pcrecycle.. De fabrikant begon op 1 oktober 2003 met het inzamelen en recyclen van thuiscomputers en beeldschermen, overeenkomstig de bepalingen van de Wet ter bevordering van efficiënt gebruik van hulpbronnen. Deze service is gratis beschikbaar voor thuiscomputers die na 1 oktober 2003 zijn verkocht. Bezoek de Lenovo-website voor meer informatie: http://www.lenovo.com/jp/ja/services_warranty/recycle/personal.

Afgedankte Lenovo computercomponenten
Sommige Lenovo computerproducten die in Japan worden verkocht, bevatten onderdelen die zware metalen of andere milieugevoelige stoffen kunnen bevatten. Om gebruikte componenten (zoals printplaten of schijven) op de juiste manier af te voeren, moet u gebruikte computers of beeldschermen inzamelen en recyclen volgens de hierboven beschreven methoden.

Handelsmerk

De volgende termen zijn handelsmerken van Lenovo in de Verenigde Staten en/of andere landen (regio's):
Lenovo
Lenovo Logo
ThinkCentre
ThinkPad
Think Vision
Microsoft, Windows en Windows NT zijn handelsmerken van de Microsoft Group, Inc.
Andere bedrijfs-, product- of servicenamen kunnen handelsmerken of servicemerken zijn van andere eigenaren.

Netsnoer

Alleen het door de fabrikant van het product geleverde netsnoer mag worden gebruikt. Gebruik geen netsnoeren van andere apparaten.