Série PRO MAX

Écran OLED

PRO MAX 271UPXW12G (3PF9)

Guide d’ utilisation

Table des matières

Pour commencer 3
Contenu de l' emballage..... 3
Installation du pied de support..... 4
Installation de l' adaptateur VESA (selon modèle)..... 5
Réglage de l' écran..... 6
Vue d' ensemble de l' écran..... 7
Connexion de l' écran au PC..... 10
Bouton de navigation OSD 12
Touche de raccourci..... 12
Langue du menu OSD..... 12
Caractéristiques 13
Modes d' affichage prédéfinis.....15
Problèmes de fonctionnement 18
Consignes de sécurité.....19
Certification TÜV Rheinland 21
Certification ENERGY STAR 21
Avis réglementaires 22

Révision
V1.1, 08/2026

Pour commencer

Ce chapitre fournit des informations sur les procédures de configuration du matériel. En connectant des appareils, assurez-vous de tenir les appareils et d' utiliser une dragonne reliée à la terre pour éviter l' électricité statique.

Contenu de l' emballage

Écran	PRO MAX 271UPXW12G
Documentation	Guide de démarrage rapide
Accessoires	Pied de support
	Base du pied de support avec vis
	Plaque VESA
	Vis pour la plaque VESA
	Adaptateur VESA
	Vis pour kit d' adaptateur VESA
	Organisateur de câble
	Cordon d' alimentation
	Chiffon en microfibre
	Rapport de couleurs (rapport de calibration en ligne)
Câbles	Câble USB Type-C
	Câble USB amont (pour le port USB Type-B en amont)
	Câble DisplayPort
	Câble HDMI™ ultra haute vitesse

Important

- *Contactez votre lieu d' achat ou votre distributeur local si l' un des éléments est endommagé ou manquant.*
- *Le contenu de l' emballage peut varier selon le pays et le modèle.*
- *Le cordon d' alimentation fourni est exclusivement destiné à cet écran et ne doit pas être utilisé avec d' autres produits.*

Installation du pied de support

1. Laissez l' écran dans son emballage de protection. Alignez le pied de support sur la rainure de l' écran. Poussez le pied de support vers la rainure de l' écran jusqu' à ce qu' il se verrouille en place.
2. Alignez et poussez doucement l' organisateur de câble vers le pied de support jusqu' à ce qu' il se verrouille en place.
3. Raccordez la base au pied de support et serrez la vis pour la fixer.
4. Assurez-vous que le pied de support est correctement installé avant de remettre l' écran en position verticale.

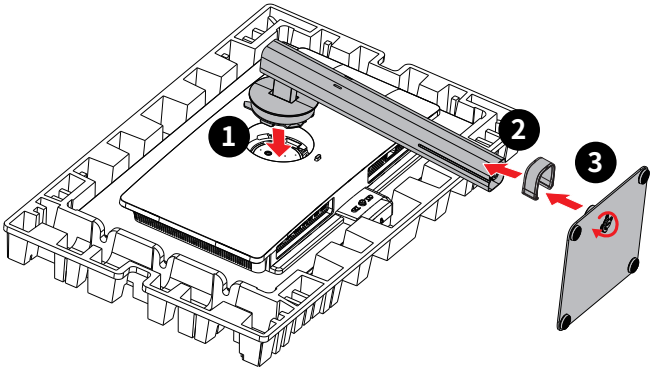

Important

- *Placez l' écran sur une surface souple et protégée pour éviter de rayer le panneau d' affichage.*
- *N' utilisez aucun objet pointu sur l' écran.*
- *Cet écran dispose d' une plaque VESA optionnelle qui offre aux utilisateurs la possibilité de fixer leur mini PC s' ils le souhaitent.*

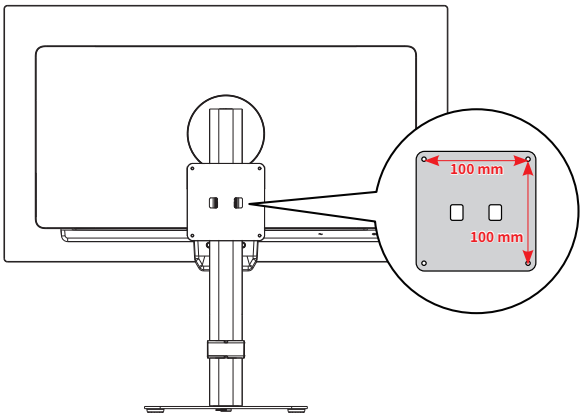

Installation de l’ adaptateur VESA (selon modèle)

1. Insérez les languettes de l’ adaptateur VESA dans l’ emplacement prévu à cet effet situé à l’ arrière de l’ écran, puis poussez sur l’ adaptateur vers le bas jusqu’ à ce qu’ il s’ enclenche.

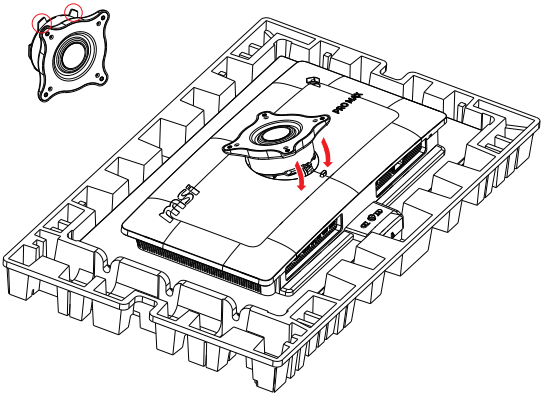

2. Une fois l’ adaptateur en place, fixez un bras de support d’ écran compatible ou un support mural aux quatre points de fixation.

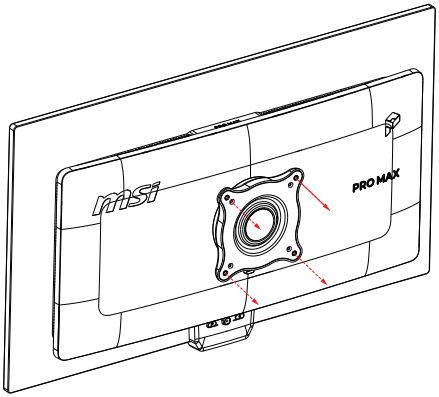

Réglage de l’ écran

Cet écran est conçu pour maximiser votre confort de visualisation grâce à ses capacités de réglage.

Important

- *Évitez de toucher le panneau d’ affichage en réglant l’ écran.*
- *Veuillez incliner légèrement l’ écran vers l’ arrière avant de le faire pivoter.*

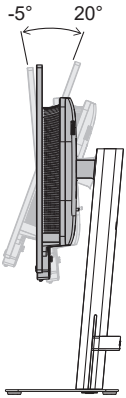

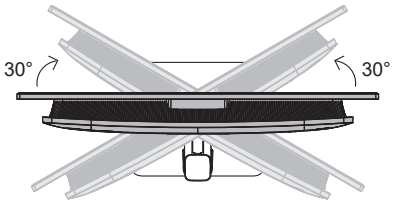

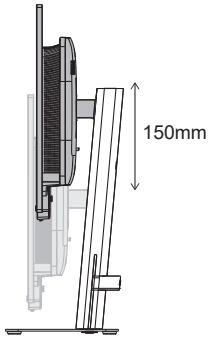

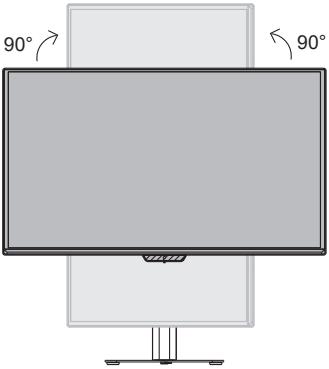

Vue d’ ensemble de l’ écran

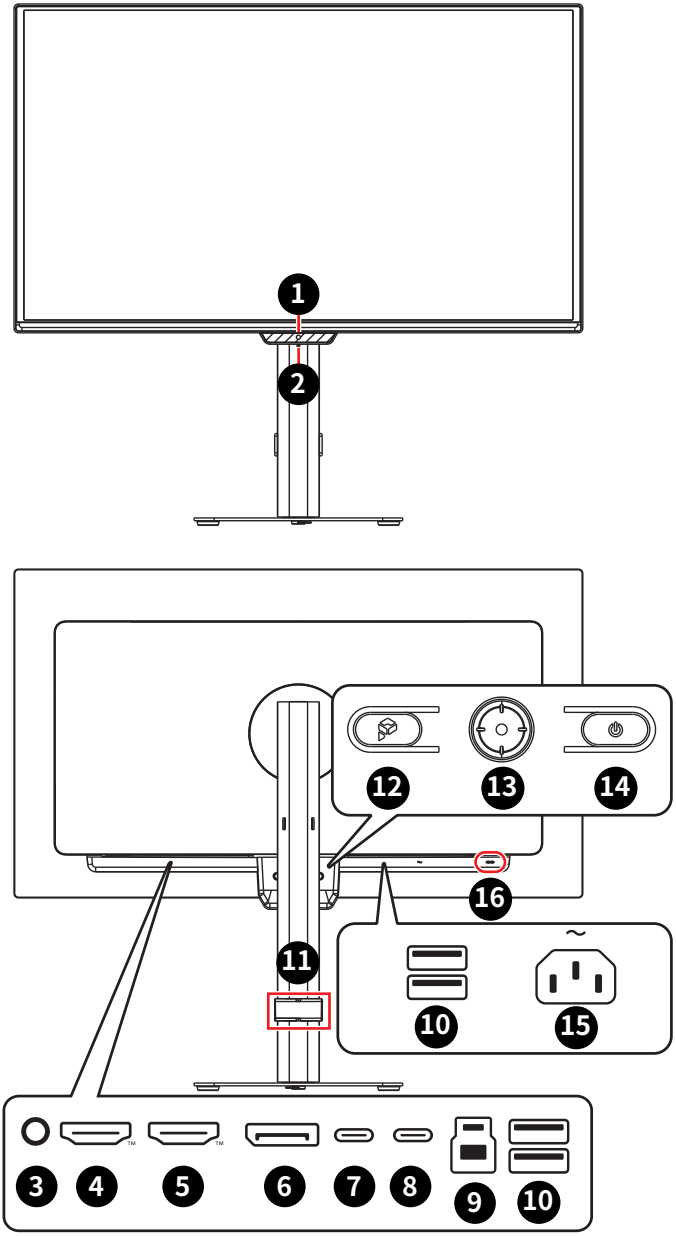

1	**Capteur de lumière AI**
2	**LED d' alimentation** La LED s' allumera en blanc après la mise sous tension de l' écran. S' il n' y a pas d' entrée de signal, elle s' allumera en orange. La LED s' allumera également en orange lorsque l' écran sera en mode veille.
3	**Prise casque**
4	**Connecteur HDMI™** Support HDMI™ CEC, 3840 x 2160 @ 120 Hz comme spécifié par la norme HDMI™ 2.1. ***Important*** *Pour garantir des performances et une compatibilité optimales, veuillez utiliser uniquement des câbles HDMI™ certifiés par le logo officiel HDMI™ pour la connexion de cet écran. Pour plus d' informations, veuillez consulter le site https://www.hdmi.org/resource/cables.*
5	**Connecteur HDMI™** Support 3840 x 2160 @ 120 Hz comme spécifié par la norme HDMI™ 2.1. ***Important*** *Pour garantir des performances et une compatibilité optimales, veuillez utiliser uniquement des câbles HDMI™ certifiés par le logo officiel HDMI™ pour la connexion de cet écran. Pour plus d' informations, veuillez consulter le site https://www.hdmi.org/resource/cables.*
6	**DisplayPort** Support 3840 x 2160 @ 120 Hz comme spécifié par la norme DisplayPort 1.4a (HBR3).
7	**Port USB Type-C** Ce port supporte le mode DisplayPort Alternate (DP Alt) et une alimentation jusqu' à 5 V/3 A (15 W). ***Important*** *Votre source de signal USB-C et votre câble doivent supporter le mode DisplayPort Alternate pour permettre la sortie vidéo vers l' écran.*

8	**Port USB Type-C** Ce port supporte le mode DisplayPort Alternate (DP Alt) et une alimentation jusqu' à 20 V/4,9 A (98 W). ***Important*** *Votre source de signal USB-C et votre câble doivent supporter le mode DisplayPort Alternate pour permettre la sortie vidéo vers l' écran.* **Alimentation USB Type-C** 5 V/3 A (15 W) 9 V/3 A (27 W) 12 V/3 A (36 W) 15 V/3 A (45 W) 20 V/4,9 A (98 W)
9	**Port USB Type-B 5 Gb/s en amont** Pour le câble USB amont. ***Important*** *Recherchez le câble USB amont dans l' emballage et raccordez-le au PC et à l' écran. Une fois ce câble raccordé, les ports USB Type-A en aval de l' écran sont prêts à être utilisés.* 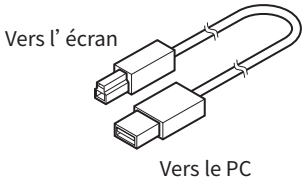
10	**Port USB 5 Gb/s** Ce connecteur est fourni pour connecter des périphériques USB. (Vitesse jusqu' à 5 Gb/s)
11	**Organisateur de câble**
12	**Touche PRO** Activation de l' application Productivity Intelligence.
13	**Touche Navi**
14	**Bouton d' alimentation**
15	**Prise d' alimentation**
16	**Encoche de sécurité Kensington**

Connexion de l’ écran au PC

1. Connectez l’ écran à votre ordinateur avec le câble vidéo.

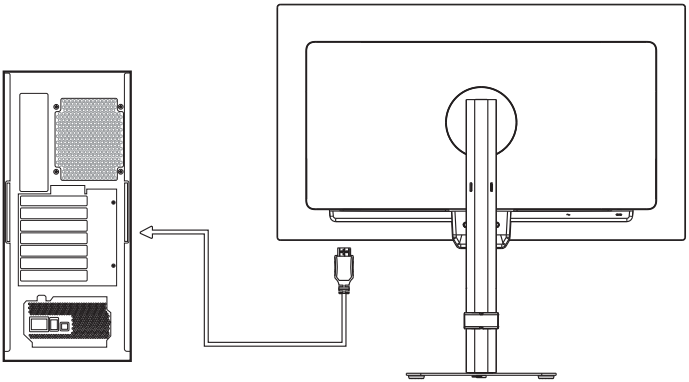

2. Branchez le câble d’ alimentation de l’ écran.

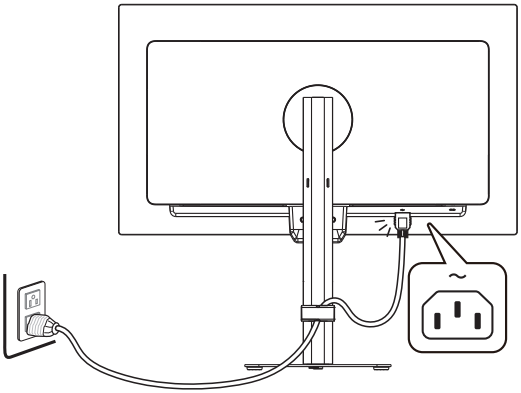

3. Allumez l’ écran et votre ordinateur.

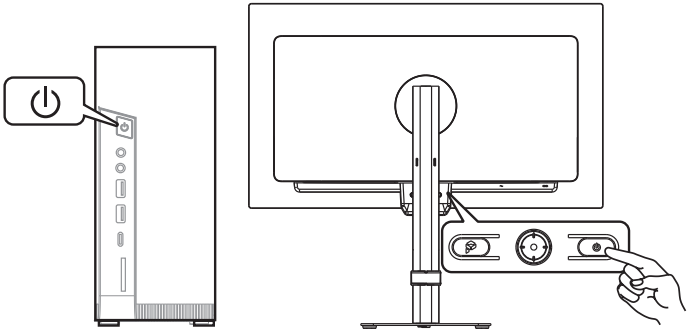

Important

Veuillez retirer le film de protection de l' écran avant l' utilisation afin d' optimiser les performances.

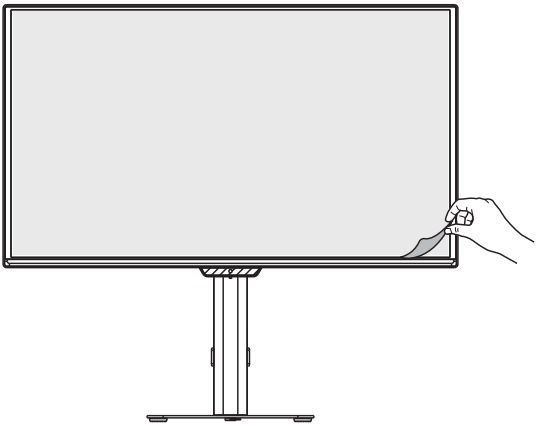

Bouton de navigation OSD

L' écran dispose d' une touche Navi, une commande multi-directionnelle permettant de naviguer dans le menu de l' affichage à l' écran (OSD).

Important

Pour plus d' informations sur le menu OSD, consultez la page du produit sur le site internet de MSI.

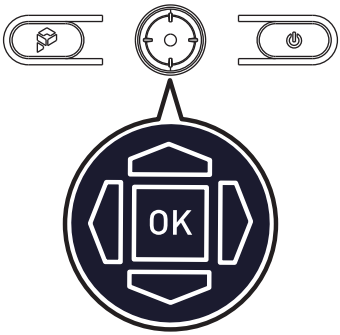

Haut / Bas / Gauche / Droite :

- Sélectionner les menus de fonctions et les éléments
- Régler les valeurs de la fonction
- Entrer/quitter les menus de fonctions

Appuyer (OK) :

- Lancer l' affichage à l' écran (OSD)
- Accéder aux sous-menus
- Confirmer une sélection ou un réglage

Touche de raccourci

- Les utilisateurs peuvent accéder aux menus de fonctions prédéfinies en bougeant la touche Navi vers le haut, le bas, la gauche ou la droite lorsque le menu OSD est désactivé.
- Les utilisateurs peuvent personnaliser leurs propres touches de raccourci pour accéder à des menus de fonctions différents.

Langue du menu OSD

- Ouvrez le menu OSD et accédez à **Général** > **Langue**.
- Sélectionnez votre langue préférée, puis appuyez sur OK pour appliquer.

Caractéristiques*

Écran	PRO MAX 271UPXW12G
Taille	26,5 pouces
Courbure	Plat
Type de dalle	QD-OLED
Résolution	3840 x 2160 (UHD)
Rapport d' aspect	16:9
Luminosité	• SDR typique : 250 nits • Pic HDR : 1000 nits
Rapport de contraste	1500000:1
Taux de rafraîchissement	120 Hz
Temps de réponse	GtG : 0,03 ms
E/S	• 1 x Prise casque • 2 x Connecteurs HDMI™ • 1 x DisplayPort • 2 x Ports USB Type-C • 1 x Port USB Type-B 5 Gb/s en amont • 4 x Ports USB Type-A 5 Gb/s
Angle de vision	178° (H), 178° (V)
DCI-P3** / sRGB	99 % / 138,2 %
Traitement de la dalle	Dalle mate antireflet
Affichage des couleurs	1,07 milliard, 10 bits
Haut-parleur	2 x 2,5 W
Options d' alimentation	100~240 Vac, 50/60 Hz, 2,9 A
Consommation électrique (Typique)	Allumer < 260 W Veille < 0,5 W Éteindre < 0,3 W
Réglage (Hauteur)	0 ~ 150 mm
Réglage (Inclinaison)	-5° ~ 20°
Réglage (Rotation)	-30° ~ 30°
Réglage (Pivot)	-90° ~ 90°
Encoche de sécurité Kensington	Oui

Écran		PRO MAX 271UPXW12G

Montage VESA		• Type de plaque : 100 x 100 mm
		• Type de vis : M4 x 10 mm
		  • Diamètre de filetage : 4 mm
		  • Pas de filetage : 0,7 mm
		  • Longueur de filetage : 10 mm

Dimensions (L x p x h)		611,1 x 200,6 x 560,3 mm
Poids	Net	7,0 kg
	Brut	10,5 kg
Environnement d' exploitation		• Température : 0 °C à 40 °C • Humidité : 20 % à 90 %, sans condensation • Altitude : 0 ~ 5000 m
Environnement de stockage		• Température : -20 °C à 60 °C • Humidité : 10 % à 90 %, sans condensation

* Certaines caractéristiques techniques de l' appareil sont sujettes à modification par le fabricant. Veuillez vérifier les caractéristiques auprès du vendeur ou du représentant du fabricant.

** Basé sur les normes de test CIE1976.

Modes d' affichage prédéfinis

Important

- *Toutes les informations sont sujettes à modification sans préavis.*
- *La fonction HDMI™ VRR (taux de rafraîchissement variable) se synchronise avec Adaptive-Sync (ON/OFF). Pour activer ou désactiver le VRR, veuillez utiliser Adaptive-Sync.*
- *Pour activer la synchronisation et la fréquence spécifiques de la compression du flux d' affichage (DSC), assurez-vous que votre carte graphique supporte la fonction DSC.*

DSC standard activé, Antiscintillement OLED PRO

Standard	Résolution		HDMI™	DP	USB-C
QHD	2560x1440	@60Hz	V	V	V
		@120Hz	V	V	V
UHD	3840x2160	@60Hz	V	V	V
		@120Hz	V	V	V
Résolution de synchronisation vidéo	720p		V	V	V
	1080P	@60Hz	V	V	V
		@120Hz	V	V	V
	2160P	@30Hz	V	V	V
		@60Hz	V	V	V
		@120Hz	V	V	V
	4096x2160p	@24Hz	V	V	V
		@25Hz	V	V	V
		@30Hz	V	V	V
		@50Hz	V	V	V
		@60Hz	V	V	V
		@120Hz	V	V	V
	HDMI™ VRR		V		
	Antiscintillement OLED PRO Plage de fréquences AMD VSDB (Blocs d' extension 0 et 1)	ARRÊT	48-120 Hz		
		Niveau 1	60-120 Hz		
		Niveau 2	100-120 Hz		

DSC standard désactivé, Antiscintillement OLED PRO

Standard	Résolution		HDMI™	DP	USB-C
QHD	2560x1440	@60Hz	V	V	V
		@120Hz	V	V	V
UHD	3840x2160	@60Hz	V	V	V
		@120Hz	V	V (8-bit)	V (8-bit)
Résolution de synchronisation vidéo	720P		V	V	V
	1080P	@60Hz	V	V	V
		@120Hz	V	V	V
	2160P	@30Hz	V		
		@60Hz	V		
		@120Hz	V		
	4096x2160p	@24Hz	V	V	V
		@25Hz	V	V	V
		@30Hz	V	V	V
		@50Hz	V	V	V
		@60Hz	V	V	V
		@120Hz	V	V	V
	HDMI™ VRR		V		
	Antiscintillement OLED PRO Plage de fréquences AMD VSDB (Blocs d' extension 0 et 1)	ARRÊT	48-120 Hz		
		Niveau 1	60-120 Hz		
		Niveau 2	100-120 Hz		

Mode PIP (ne supporte pas HDR)

Standard	Résolution		HDMI™	DP	USB-C
QHD	2560x1440	@60Hz	V	V	V
		@120Hz	V	V	V
UHD	3840x2160	@60Hz	V	V	V
		@120Hz	V	V	V
Résolution de synchronisation vidéo	720P		V	V	V
	1080P	@60Hz	V	V	V
		@120Hz	V	V	V
	2160P	@30Hz	V	V	
		@50Hz	V	V	
		@60Hz	V	V	
	4096x2160p	@24Hz	V	V	V
		@25Hz	V	V	V
		@30Hz	V	V	V
		@50Hz	V	V	V
		@60Hz	V	V	V
		@120Hz	V	V	V

Mode PBP (ne supporte pas HDR)

Standard	Résolution		HDMI™	DP	USB-C
Résolution de synchronisation vidéo	720P		V	V	V
PBP 3:1	960x2160	@60Hz	V	V	V
	2880x2160	@60Hz	V	V	V
PBP 1:1/Personnaliser	1920x2160	@60Hz	V	V	V

Format de l’ écran 16:10 (ne supporte pas HDR)

Standard	Résolution		HDMI™	DP	USB-C
Full HD+	1920x1200	@60Hz	V	V	V
		@120Hz	V	V	V
QHD+	2560x1600	@60Hz	V	V	V
		@120Hz	V	V	V
UHD+	3840x2400	@60Hz	V	V	V

Problèmes de fonctionnement

La LED d' alimentation est éteinte.

- Appuyez à nouveau sur le bouton d' alimentation du moniteur.
- Vérifiez si le câble d' alimentation du moniteur est correctement branché.

Aucune image.

- Vérifiez si la carte graphique de l' ordinateur est correctement installée.
- Vérifiez si l' ordinateur et le moniteur sont branchés à des prises électriques et sont allumés.
- Vérifiez si le câble de signal du moniteur est correctement branché.
- L' ordinateur est peut-être en mode Veille. Appuyez sur n' importe quelle touche pour activer le moniteur.

L' image de l' écran n' est pas correctement dimensionnée ou centrée.

- Consultez les Modes d' affichage prédéfinis pour définir sur l' ordinateur un réglage adapté à l' affichage par le moniteur.

Pas de Plug & Play.

- Vérifiez si le câble d' alimentation du moniteur est correctement branché.
- Vérifiez si le câble de signal du moniteur est correctement branché.
- Vérifiez si l' ordinateur et la carte graphique sont compatibles Plug & Play.

Les icônes, la police ou l' écran sont flous, brouillés ou ont des problèmes de couleur.

- Évitez d' utiliser des câbles de rallonge vidéo.
- Réglez la luminosité et le contraste.
- Réglez la couleur RVB ou ajustez la température de couleur.
- Vérifiez si le câble de signal du moniteur est correctement branché.
- Vérifiez la présence de broches tordues sur le connecteur du câble de signal.

Le moniteur commence à scintiller ou affiche des vagues.

- Modifiez le taux de rafraîchissement pour qu' il corresponde aux capacités de votre moniteur.
- Mettez à jour les pilotes de votre carte graphique.
- Maintenez le moniteur à l' écart des appareils électriques qui peuvent causer des interférences électromagnétiques (IEM).

Consignes de sécurité

- Lisez attentivement et minutieusement les instructions relatives à la sécurité.
- Toutes les mises en garde et tous les avertissements sur l' appareil ou sur le manuel d' utilisation doivent être notés.
- Confiez l' entretien à du personnel qualifié uniquement.

Alimentation

- Avant de brancher l' appareil au secteur, assurez-vous que la tension d' alimentation soit comprise dans les limites de sécurité et qu' elle ait bien été réglée entre 100 et 240 V.
- Si le cordon d' alimentation dispose d' une fiche tripolaire, ne désactivez pas la borne terre de protection de la prise. L' appareil doit être connecté à une prise secteur avec une fonction de terre.
- Veuillez vérifier que le système de la distribution d' électricité du site d' installation dispose d' un disjoncteur de 120/240 V, 20 A (maximum).
- Déconnectez toujours le cordon d' alimentation ou mettez la prise murale hors tension si l' appareil doit rester inutilisé pendant un certain temps, de façon à ne consommer aucune énergie.
- Placez le cordon d' alimentation de telle façon qu' on ne puisse pas marcher dessus. Ne placez rien sur le cordon d' alimentation.
- Si l' appareil dispose d' un adaptateur secteur, utilisez uniquement celui-ci car il est officiellement approuvé par MSI.

Environnement

- Pour réduire les risques de blessures liées à la chaleur ou les risques de surchauffe de l' appareil, ne le placez pas sur une surface inégale ou instable et n' obstruez pas les grilles de ventilation de l' appareil.
- Utilisez cet appareil uniquement sur une surface dure, plate et stable.
- Pour éviter de faire tomber cet appareil, attachez-le à un bureau, un mur ou un objet fixe avec une sangle antibasculement qui permettra de le maintenir en place en toute sécurité.
- Pour éviter tout risque d' incendie ou de décharge électrique, maintenez cet appareil à l' écart de l' humidité et des températures élevées.
- Ne laissez pas l' appareil dans un environnement non climatisé avec une température de stockage supérieure à 60°C ou inférieure à -20°C, ce qui pourrait endommager l' appareil.
- La température maximale de fonctionnement est d' environ 40°C.
- Lorsque vous nettoyez l' appareil, assurez-vous de retirer la prise électrique. Utilisez un chiffon doux plutôt qu' un produit chimique industriel pour nettoyer l' appareil. Ne versez jamais de liquide dans l' ouverture, cela pourrait endommager l' appareil ou causer une décharge électrique.
- Maintenez toujours les objets fortement magnétiques ou électriques éloignés de l' appareil.

- Si l’ une des situations suivantes survient, faites vérifier l’ appareil par du personnel de réparation :
  - Le cordon d’ alimentation ou la prise est endommagé.
  - Du liquide est entré dans l’ appareil.
  - L’ appareil a été exposé à l’ humidité.
  - L’ appareil ne fonctionne pas correctement ou vous n’ arrivez pas à l’ utiliser selon le guide d’ utilisation.
  - L’ appareil est tombé et est endommagé.
  - L’ appareil présente des signes évidents de rupture.

Certification TÜV Rheinland

Certification Réduction de la lumière bleue de TÜV Rheinland

La lumière bleue peut provoquer une sensation de fatigue oculaire inconfortable. MSI propose désormais des moniteurs ayant reçus la certification Réduction de la lumière bleue de l' organisme TÜV Rheinland et qui assurent ainsi un confort d' utilisation optimal en préservant la santé oculaire des utilisateurs. Veuillez suivre les instructions ci-dessous pour réduire les symptômes causés par une exposition prolongée à la lumière bleue de votre écran.

- Placez l' écran à une distance allant de 50 à 70 cm de vos yeux et assurez-vous que le centre de l' écran est placé légèrement en dessous du niveau des yeux.
- Lorsque vous utilisez l' écran pendant une longue période, prenez soin de souvent cligner des yeux pour aider à réduire la fatigue oculaire.
- Faites des pauses de 20 minutes toutes les 2 heures.
- Détournez le regard de l' écran et regardez un objet éloigné pendant au moins 20 secondes pendant les pauses.
- Faites des étirements pour soulager la fatigue ou la douleur corporelle pendant les pauses.

Certification Antiscintillement de TÜV Rheinland

- L' organisme de certification TÜV Rheinland a testé ce produit pour vérifier si l' écran produit un scintillement visible et invisible pour l' œil humain pouvant causer la fatigue oculaire.
- L' organisme de certification TÜV Rheinland définit un catalogue de tests et établit des normes minimales selon différentes gammes de fréquences. Le catalogue de tests est basé sur des normes internationales applicables ou des normes courantes dans l' industrie et les tests sont effectués de manière plus stricte.
- Le produit a été testé en laboratoire selon ces critères.
- Le mot-clé « antiscintillement » confirme que cet appareil respecte cette norme et ne produit pas de scintillement visible et invisible lors de l' utilisation de réglages allant de 0 à 3000 Hz et sous divers niveaux de luminosité.
- Cet écran ne supporte pas la fonction Antiscintillement lorsque la fonction Antiflou de mouvement / MPRT / SLMB est activée (la disponibilité du mode Antiflou de mouvement / MPRT / SLMB varie selon les produits).

Certification ENERGY STAR

ENERGY STAR est un programme géré par l' Agence de protection de l' environnement des États-Unis (EPA) et le Département de l' Énergie des États-Unis (DoE) pour promouvoir l' économie d' énergie. Ce produit a obtenu le label ENERGY STAR grâce à ses paramètres d' usine par défaut permettant de réaliser des économies d' énergie. La modification des paramètres d' image par défaut ou l' activation d' autres fonctionnalités augmentera la consommation d' énergie, ce qui pourrait dépasser les limites imposées par le label ENERGY STAR.

Pour plus d' informations sur ENERGY STAR, reportez-vous à https://www.energystar.gov/.

Avis réglementaires

Conformité CE

Ce produit a été testé et déclaré conforme aux normes harmonisées pour les équipements informatiques, publiées sous les directives du Journal officiel de l' Union européenne.

Déclaration concernant les interférences de radiofréquence FCC-B

Cet équipement a été trouvé satisfaire les limites définies pour un appareil numérique de Classe B conformément à la section 15 des règles de la FCC. Ces limites ont été conçues pour apporter une protection raisonnable contre les interférences néfastes dans le cadre d' une installation résidentielle. Cet équipement génère, utilise et peut émettre une énergie de radiofréquence et, s' il n' est pas installé et utilisé conformément au manuel d' utilisation, il risque de causer des interférences néfastes aux communications radio. Cependant, il n' y a aucune garantie que des interférences ne se produiront pas dans une installation particulière. Si cet équipement cause des interférences néfastes à la réception radio ou TV, ce qui peut être déterminé en mettant l' équipement en marche ou à l' arrêt, l' utilisateur est encouragé à essayer de corriger les interférences en adoptant au moins l' une des mesures indiquées ci-dessous:

- Réorienter ou déplacer l' antenne de réception.
- Augmenter la distance entre l' équipement et le récepteur.
- Brancher l' équipement sur une prise électrique relevant d' un circuit différent de celui sur lequel le récepteur est branché.
- Demandez de l' aide au revendeur ou à un technicien radio / télévision expérimenté.

Avis 1

Les changements ou modifications qui n' auraient pas été expressément approuvés par la partie responsable de la mise en conformité sont de nature à priver l' utilisateur de l' autorité nécessaire pour utiliser cet équipement.

Avis 2

Les câbles d' interface blindés éventuels doivent être utilisés pour pouvoir satisfaire aux limites d' émission.

Cet appareil est conforme à la section 15 des règles de la FCC. Le fonctionnement est soumis aux deux conditions suivantes:

1. cet appareil ne doit pas causer d' interférences nuisibles et
2. cet appareil doit accepter toute interférence reçue, y compris les interférences risquant d' engendrer un fonctionnement indésirable.

Déclaration DEEE

Union européenne / France: Ce symbole sur le produit indique que ce produit ne peut pas être jeté avec les déchets municipaux. À la place, il est de votre responsabilité de vous débarrasser de vos déchets d' équipements électriques et électroniques usagés en les remettant à un point de collecte désigné pour le recyclage. Pour plus d' informations sur l' endroit où vous pouvez déposer vos équipements usagés à des fins de recyclage, veuillez contacter votre mairie, votre service de collecte des déchets ménagers ou le magasin où vous avez acheté le produit.

Points de collecte sur www.quefairedemesdechets.fr
Privilégiez la réparation ou le don de votre appareil !

Informations sur les substances chimiques

Conformément aux règlements sur les substances chimiques, tels que le Règlement REACH de l' UE (Règlement CE N° 1907/2006 du Parlement européen et du Conseil), MSI fournit des informations sur les substances chimiques présentes dans les produits à l' adresse suivante: https://csr.msi.com/global/index

Politique environnementale

- Ce produit a été conçu de façon à permettre la réutilisation de ses éléments et le recyclage, et ne doit pas être mis au rebut à la fin de son cycle de vie.
- Pour se débarrasser de leurs produits en fin de vie, les utilisateurs doivent prendre contact avec un centre de recueil des déchets pour recycler leurs produits.
- Rendez-vous sur le site Web de MSI <https://csr.msi.com/global/pevn_ewaste> et trouvez un distributeur à proximité pour plus d' informations sur le recyclage.

Avertissement!

Une utilisation excessive des écrans est susceptible de nuire à la vue.

Recommandations:

1. Faites une pause de 10 minutes toutes les 30 minutes de visualisation.
2. Les enfants de moins de 2 ans ne doivent pas être placés devant un écran. Pour les enfants de 2 ans et plus, l' exposition aux écrans doit être limitée à moins d' une heure par jour.

Avis relatif au droit d' auteur et aux marques commerciales

Copyright © Micro-Star Int' l Co., Ltd. Tous droits réservés. Le logo MSI utilisé est une marque déposée de Micro-Star Int' l Co., Ltd. Toutes les autres marques et tous les autres noms mentionnés peuvent être des marques commerciales de leurs propriétaires respectifs. Aucune garantie quant à l' exactitude ou à l' exhaustivité n' est formulée explicitement ou implicitement. MSI se réserve le droit d' apporter des modifications à ce document sans préavis.

Les termes HDMI™, interface multimédia haute définition HDMI™ et habillage commercial HDMI™, et les logos HDMI™ sont des marques commerciales et des marques déposées de HDMI™ Licensing Administrator, Inc.

Assistance technique

Si un problème survient avec votre produit et aucune solution ne peut être obtenue à l' aide du manuel d' utilisation, veuillez contacter le lieu d' achat ou votre distributeur local. Veuillez également vous rendre sur le site https://www.msi.com/support/ pour des conseils supplémentaires.