No. 460498 pink
No. 460499 beige
No. 460500 green

# Spielhaus / Playhouse
# Little Home

JAMARA GERMANY
just play

**DE** - Gebrauchsanleitung
**GB** - Instruction
**FR** - Notice
**IT** - Istruzione
**ES** - Instrucción
**CZ** - Návod k použití
**PL** - Instrukcja użytkowania
**NL** - Gebruiksaanwijzing
**SK** - Návod na použitie

**DE** - Die Montage darf nur von einem Erwachsenen vorgenommen werden.
Halten Sie ihr Kind während der Montage fern
**GB** - Adult required for assembly.
Keep your child away during assembly
**FR** - L'assemblage ne doit être effectué que par un adulte
Gardez votre enfant à l'écart pendant le montage
**IT** - Il montaggio deve essere eseguito solo da un adulto.
Tenere lontano il bambin durante il montaggio
**ES** - El Montaje debe ser realizado por un adulto.
Mantenga a su hijo alejado durante el montaje
**CZ** - Složení semaforu může být provedeno pouze dospělým.
Při montáži držte děti v bezpečné vzdálenosti.
**PL** - Montaż powinien być przeprowadzony wyłącznie przez osobę dorosłą.
Podczas montażu dzieci powinny znajdować się w bezpiecznej odległości.
**NL** - De installatie mag enkel door een volwassene worden uitgevoerd.
Houd kinderen op een veilige afstand tijdens de montage.
**SK** - Montáž môže vykonávať iba dospelá osoba.
Počas montáže udržujte deti v bezpečnej vzdialenosti.

**DE - Allgemeine Hinweise**
JAMARA e.K. übernimmt keine Haftung für Schäden, die an dem Produkt selbst oder durch dieses entstehen, sofern diese auf falsche Bedienung oder Handhabungsfehler zurückzuführen sind. Der Kunde allein trägt die volle Verantwortung für die richtige Bedienung und Handhabung; dies umfasst insbesondere die Montage, die Verwendung bis hin zur Wahl des Einsatzbereiches. Bitte beachten Sie hierzu die Bedienungs- und Gebrauchsanleitung, diese enthält wichtige Informationen und Warnhinweise.
**GB - General information**
JAMARA e.K. is not liable for any damage caused to the product itself or through this, provided this is due to improper operation or handling errors. The Customer alone bears the full responsibility for the proper use and handling, including without limitation, the assembly, the use and choice of the operation area. Please refer to the operating and user instructions, it contains important information and warnings.
**FR - Consignes générales**
La société JAMARA e.K. n'assume aucune responsabilité des dommages subis par le produit ou occasionnés par le produit si ces dommages résultent d'un emploi ou utilisation incorrects. Le Client est lui-même responsable de l'emploi et utilisation corrects, ceci comprenant en particulier le montage, l'application et le champ d'application. Il faut prendre connaissance du contenu du mode d'emploi qui contient des informations importantes et des indications d'avertissement.
**IT - Indicazioni generali**
L'azienda JAMARA e.K. non risponderà dei danni causati al prodotto o dal prodotto, qualora esse derivino dall'uso o dall'utilizzo non conforme. Il cliente sarà pienamente responsabile del corretto uso e del corretto utilizzo. Ciò riguarda, in particolare, il montaggio, l'applicazione, la scelta dell'area di applicazione. A tal fine sarà necessario prendere conoscenza delle istruzioni per l'uso, contenenti informazioni e avvertenze importanti.
**ES - Información general**
JAMARA e.K. no se hace responsable de los daños causados al producto en sí o por medio de esto, a menos que esto se debe al mal funcionamiento o errores de manejo. El cliente solo tiene la responsabilidad completa para el uso y manejo adecuado, incluyendo, sin limitaciones, el montaje, el uso de hasta la elección de la zona de aplicación. Por favor, consulte las instrucciones de uso y funcionamiento, contiene información y avisos importantes.
**CZ - Obecné informace**
JAMARA e.K. a její distributoři nebo prodejci nenesou žádnou odpovědnost za jakékoliv poškození produktu (modelu) nebo zranění osob špatným použitím nebo nesprávným zacházením. Zákazník nese plnou odpovědnost za správné používání produktu bez omezení, řízení, sestavení, výběru adekvátní plochy pro používání apod. Před prvním použitím produktu si prosím pečlivě pročtěte návod k použití, který obsahuje kromě jiného důležitá upozornění a varování.
**PL - Wykluczenie odpowiedzialności**
Firma JAMARA e.K. nie ponosi żadnej odpowiedzialności za szkody powstałe na samym produkcie bądź za jego pośrednictwem jeżeli szkody te wynikają z nieprawidłowej obsługi bądź z niepoprawnego posługiwania się produktem. Wyłącznie klient ponosi całkowitą odpowiedzialność za poprawną obsługę i poprawne posługiwanie się produktem: obejmuje to w szczególności montaż, użytkowanie aż po wybór obszaru zastosowania. Prosimy zapoznać się w tym celu z instrukcją obsługi i użytkowania, która zawiera ważne informacje oraz wskazówki ostrzegawcze.
**NL - Uitsluiting van de aansprakelijkheid**
De firma JAMARA e.K. is niet aansprakelijk voor schade ontstaan aan het product zelf of door gebruik ervan indien deze schade voortvloeit van onjuiste bediening of foutief gebruik van het product. De klant zelf is uitsluitend aansprakelijk voor de correcte bediening en juist gebruik van het product: het omvat met name de montage, het gebruik en de keuze van het toepassingsgebied. Wij vragen gaarne kennis te nemen van de bedienings- en gebruiksaanwijzing die cruciale gegevens en waarschuwing omvat.
**SK - Vylúčenie zodpovednosti**
Firma JAMARA e.K. nenesie žiadnu zodpovednosť za škody, ktoré vzniknú na výrobku alebo jeho prostredníctvom, pokiaľ tieto škody vzniknú nesprávnou obsluhou alebo nesprávnym používaním výrobku. Zodpovednosť za správnu obsluhu a správne používanie výrobku nesie výhradne zákazník. Toto sa týka hlavne montáže, používania až k výberu oblasti použitia. Za týmto účelom sa prosím zoznámte s návodom na použitie, ktorý obsahuje dôležité informácie a upozornenia.

18 M

25 max. kg

**DE - Geeignet für Kinder ab 18 Monaten**
**Achtung:**
- Benutzung unter unmittelbarer Aufsicht von Erwachsenen.
- Nur für den Hausgebrauch.

**GB - Suitable for children over 18 months**
**Achtung:**
- Use under the direct supervision of adults.
- Only for domestic use

**FR - Adapté pour des enfants à partir de 18 mois**
**Achtung:**
- A n'utiliser que sous la surveillance d'un adulte
- Uniquement pour un usage domestique.

**IT - Consigliato per bambini superiori ai 18 mesi**
**Achtung:**
- Usare solo sotto sorveglianza di un adulto
- Solo per l'uso domestico.

**ES - Apto para niños mayores de 18 meses**
**Achtung:**
- El uso solamente en supervisión de los adultos.
- Sólo para uso doméstico.

**CZ - Určeno pro děti od 18 měsíců.**
**Achtung:**
- Používejte pod přímým dohledem dospělých
- Jen pro domácí použití.

**PL - Odpowiednie dla dzieci od 18 miesiąca życia**
**Achtung:**
- Stosować pod bezpośrednim nadzorem osób dorosłych.
- Tylko do użytku domowego.

**NL - Geschikt voor kinderen vanaf 18 maanden.**
**Achtung:**
- Gebruik onder direct toezicht van volwassenen.
- Alleen voor thuisgebruik.

**SK - Určené pre deti od od 18 mesiacov!**
**Achtung:**
- Bouživajte pod priamym dohľadom dospelých
- Len na domáce použitie.

**DE** - Bitte lesen Sie die komplette Bedienungsanleitung und Sicherheitshinweise sorgfältig durch bevor Sie das Produkt in Betrieb nehmen.
**Achtung! Warnhinweise / Sicherheitshinweise unbedingt komplett lesen. Diese dienen Ihrer Sicherheit und können Unfälle / Verletzungen vermeiden.**
**GB** - Read the complete instructions and security instructions carefully before using the product.
**Caution! Please fully and carefully read warnings/ safety instructions. These are for our own security and can avoid accidents/injuries.**
**FR** - Veuillez lire attentivement et entièrement la notice et les consignes de sécurités avant tout utilisation de ce produit!
**Attention! La mise en garde et les consignes de sécurités sont à lire entièrement pour votre sécurité et éviter tout accidents et blessures.**
**IT** - Vi preghiamo di leggere attentamente la istruzione completa e Istruzioni per la sicurezza prima di usare il prodotto.
**Attenzione! Leggere completamente le avvertenze / istruzioni di sicurezza, questi sono per la vostra sicurezza può prevenire incidenti / infortuni.**
**ES** - Lea atentamente la instruccion completa y seguridad antes de poner el producto en funcionamiento
**Atención! Leer completamente las notas de advertencia / instrucciones de seguridad estos son para su seguridad y puede evitar accidentes / lesiones**
**CZ** - Před použitím tohoto modelu si pečlivě přečtěte návod k použití a bezpečnostní upozornění.
**Upozornění! Varování / bezpečnostní pokyny musí být přečteny v plném rozsahu! Slouží vaší bezpečnosti a mohou zabránit nehodám / zraněním.**
**PL** - Przed użyciem modelu zapoznaj się dokładnie z instrukcją obsługi oraz instrukcją bezpieczeństwa.
**Uwaga! Proszę uważnie przeczytać ostrzeżenia / instrukcje dotyczące bezpieczeństwa. Są one dla naszego własnego bezpieczeństwa i mogą pomóc uniknąć wypadków / urazów.**
**NL** - Lees de volledige instructies en veiligingheidsinstructies zorgvuldig door voordat u het model in gebruik neemt.
**Voorzichtig! Lees aandachtig en zorgvuldig de waarschuwingen/veiligheids-instructies. Deze zijn voor uw eigen veiligheid en kunnen ongevallen / verwondingen voorkomen.**
**SK** - Pred uvedením modelu do prevádzky si prosím pozorne prečítajte celý návod na použitie a bezpečnostné informácie.
**Upozornenie! Varovania/bezpečnostné pokyny musia byť prečítané v celom rozsahu! Slúžia na Vašu bezpečnosť a môžu zabrániť nehodám/zraneniam.**

**DE - Konformitätserklärung**
Hiermit erklärt JAMARA e.K., dass die Produkte, „Spielhaus Little Home, No. 460498, No. 460499, No. 460500“ der Richtlinie 2009/48/EG entsprechen.
Der vollständige Text der EU-Konformitätserklärung ist unter der folgenden Internetadresse verfügbar: **www.jamara-shop.com/Konformitaet**

**GB - Certificate of Conformity**
Hereby JAMARA e.K. declares that the products „Spielhaus Little Home, No. 460498, No. 460499, No. 460500“ complies with Directive 2009/48/EC.
The full text of the EU Declaration of Conformity is available at the following Internet address: **www.jamara-shop.com/Conformity**

**FR - Déclaration de conformité**
Par la présente, JAMARA e.K. déclare que les produits „Spielhaus Little Home, No. 460498, No. 460499, No. 460500“ sont conformes aux Directive 2009/48/CE.
Le texte intégral de la déclaration de conformité CE est disponible via l‘adresse suivante Adresse Internet disponible: **www.jamara-shop.com/Conformity**

**IT - Dichiarazione di conformità**
Con la presente JAMARA e.K. dichiara che i prodotti „Spielhaus Little Home, No. 460498, No. 460499, No. 460500“ sono conformi alla Direttiva 2009/48/CE.
Il testo integrale della dichiarazione di conformità UE è disponibile al seguente indirizzo Internet: **www.jamara-shop.com/Conformity**

**ES - Declaración de conformidad**
Por la presente JAMARA e.K. declara que los productos „Spielhaus Little Home, No. 460498, No. 460499, No. 460500“ cumplen con la Directiva 2009/48/CE.
El texto completo de la declaración de conformidad de la UE está disponible en la siguiente dirección de Internet: **www.jamara-shop.com/Conformity**

**CZ - Prohlášení o shodě**
Společnost JAMARA e.K. tímto prohlašuje, že Produkt, „Spielhaus Little Home, No. 460498, No. 460499, No. 460500“ odpovídá směrnicím 2009/48/ES.
Úplné znění EU prohlášení o shodě je k dispozici na následující internetové adrese: **www.jamara-shop.com/Conformity**

**PL - Deklaracja zgodności z dyrektywami Unii Europejskiej**
Niniejszym firma JAMARA e.K. oświadcza, że Produkt, „Spielhaus Little Home, No. 460498, No. 460499, No. 460500“ jest zgodny z dyrektywami 2009/48/WE.
Dalsze informacje znajdą Państwo także pod: **www.jamara-shop.com/Conformity**

**NL - Conformiteitsverklaring**
De firma JAMARA e.K. verklaart hiermee dat het Product, „Spielhaus Little Home, No. 460498, No. 460499, No. 460500“ aan de richtlijne 2009/48/EG voldoen.
De volledige tekst van de EU-conformiteitsverklaring is beschikbaar op het volgende internetadres: **www.jamara-shop.com/Conformity**

**SK - Vyhlásenie o zhode**
Týmto firma JAMARA e.K. vyhlasuje, že Produkt „Spielhaus Little Home, No. 460498, No. 460499, No. 460500“ je v súlade so smernicami 2009/48/ES.
Úplné znenie vyhlásenia o zhode EÚ je dostupné na nasledovnej internetovej adrese: **www.jamara-shop.com/Conformity**

**DE**

**Lieferumfang:**
- Modell
- Anleitung

**Technische Daten:**
- Abmessungen: ~ 1300 x 780 x 1200 mm
- Gewicht: ~ 14988 g

Angaben ohne Gewähr. Irrtum und technische Änderungen vorbehalten.

**Highlights:**
- Indoor- Outdoor geeignet
- Witterungsbeständiger Kunststoff
- Einfache Montage
- Leicht zu reinigen
- Stabiles Stecksystem
- Vorhänge

**Funktionen:**
- Türen/Fenster manuell öffnen/schließen

**GB**

**Box contents:**
- Model
- Instruction

**Technical data:**
- Dimensions: ~ 1300 x 780 x 1200 mm
- Weight: ~ 14988 g

No responsibility is taken for the correctness of this information.

**Highlights:**
- Suitable for Indoor and Outdoor
- Weatherproof plastic
- Easy to assemble
- Easy to clean
- Stable plug-in system
- Curtains

**Functions:**
- Doors/windows open/close manually

**FR**

**Contenu du kit:**
- Modèle
- Notice

**Données techniques:**
- Dimensions: ~ 1300 x 780 x 1200 mm
- Poids: ~ 14988 g

Toutes les informations sans la garantie. Avec la réserve des modifications techniques et des défauts.

**Descriptif:**
- Convient pour l‘intérieur et l‘extérieur
- Plastique résistant aux intempéries
- Facile à assembler
- Facile à nettoyer
- Système d‘enfi chage stable
- Rideaux

**Fonctions:**
- Portes/fenêtres s‘ouvrant/se fermant manuellement

**IT**

**Contenuto del kit:**
- Modello
- Istruzioni

**Dati tecnici:**
- Dimensioni: ~ 1300 x 780 x 1200 mm
- Peso: ~ 14988 g

Le informazioni non sono garantite. Ci riserviamo il diritto di apportare modifiche tecniche e la possibile presenza di errori.

**Caratteristiche salienti:**
- Adatto per uso interno ed esterno
- Plastica resistente alle intemperie
- Facile da montare
- Facile da pulire
- Sistema ad incastro stabile
- Tende

**Funzioni:**
- Porte/finestre si aprono/chiudono manualmente

**ES**

**Contenido del kit:**
- Modelo
- Instrucciones

**Datos técnicos:**
- Medidas: ~ 1300 x 780 x 1200mm
- Peso: ~ 14988 g

Salvo error y omisión.

**Características:**
- Apto para uso interiores y exteriores
- Plástico resistente a la intemperie
- Fácil de montar
- Fácil de limpiar
- Sistema de enchufe estable
- Cortinas

**Funciones:**
- Las puertas/ventanas se abren/cierran manualmente

**CZ**

**Obsah balení**:
- Model
- Návod k použití

**Technická specifikace:**
- Rozměry: ~ 1300 x 780 x 1200 mm
- Hmotnost: ~ 14988 g

Neneseme odpovědnost za správnost údajů.

**Nejdůležitější informace:**
- Vhodné pro vnitřní i venkovní použití
- Plast odolný proti povětrnostním vlivům
- Snadná montáž
- Snadno se čistí
- Stabilní zásuvný systém
- Záclony

**Funkce:**
- Dveře/okna se otevírají/zavírají ručně.

**PL**

**Zawartość pudełka:**
- Model
- Instrukcja

**Dane techniczne:**
- Wymiary: ~ 1300 x 780 x 1200 mm
- Masa: ~ 14988 g

Nie ponosimy odpowiedzialności za poprawność tych informacji.

**Najważniejsze cechy:**
- Nadaje się do użytku w pomieszczeniach i na zewnątrz
- Tworzywo sztuczne odporne na warunki atmosferyczne
- Łatwy do złożenia
- Łatwe do czyszczenia
- Stabilny system wtykowy
- Kurtyny

**Funkcje:**
- Ręczne otwieranie/zamykanie drzwi/okien

**NL**

**Inhoud:**
- Model
- Instructie

**Technische gegevens:**
- Afmetingen: ~ 1300 x 780 x 1200 mm
- Gewicht: ~ 14988 g

Er wordt geen verantwoordelijkheid genomen voor de juistheid van deze informatie.

**Highlights:**
- Geschikt voor binnen en buiten
- Weerbestendig kunststof
- Gemakkelijk te monteren
- Gemakkelijk schoon te maken
- Stabiel insteeksysteem
- Gordijnen

**Functies:**
- Deuren/ramen openen/sluiten handmatig

**SK**

**Obsah škatule:**
- Model
- Pokyny

**Technické údaje:**
- Rozmery: ~ 1300 x 780 x 1200 mm
- Hmotnosť: ~ 14988 g

Za správnosť týchto informácií nenesieme žiadnu zodpovednosť.

**Najdôležitejšie informácie:**
- Vhodné do interiéru aj exteriéru
- Plast odolný voči poveternostným vplyvom
- Jednoduchá montáž
- Ľahko sa čistí
- Stabilný zásuvný systém
- Závesy

**Funkcie:**
- Dvere/okná sa otvárajú/zatvárajú manuálne

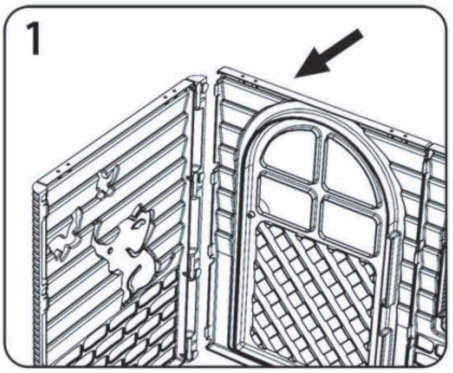


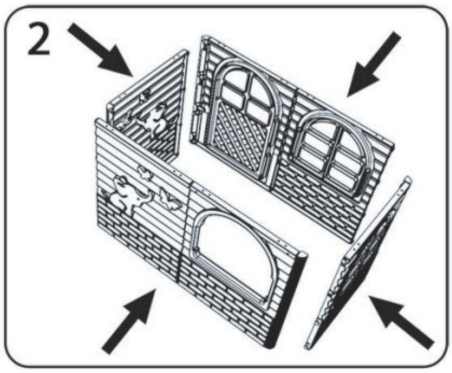


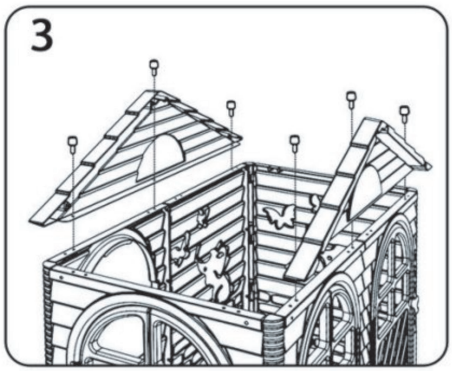


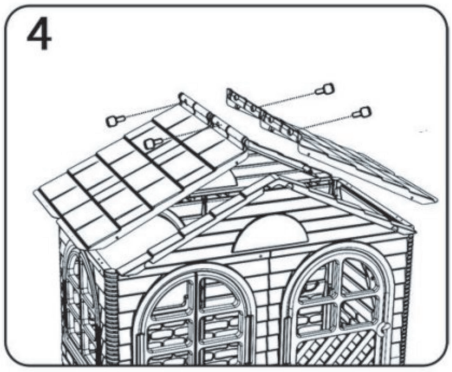


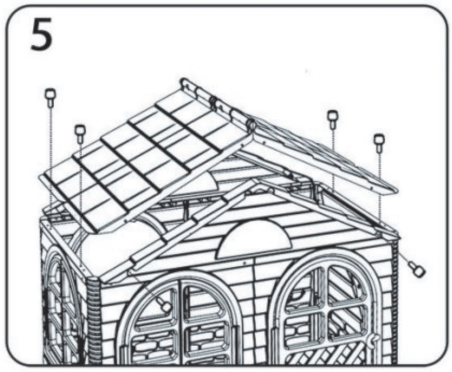


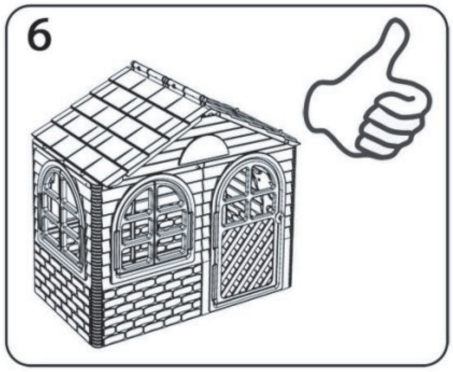


**DE - Montage**
1. Stecken Sie die einzelnen Seitenwände an den Kanten zusammen bis die Verbindungen einrasten.
2. Verfahren Sie genauso mit den restlichen Seitenwänden.
3. Setzen Sie auf die vordere bzw. hintere Seitenwand je einen der Giebelteile auf und sichern Sie diese mit je 3 Schrauben.
4. Verbinden Sie die beiden Dachteile mit 4 Schrauben.
5. Legen Sie das Dach auf die Seitenwände und befestigen es links und rechts mit je 2 Schrauben, sowie mit zusätzlichen 2 Schrauben von vorne (siehe Bild.)
6. Bevor Sie das Spielhaus in Betrieb nehmen, vergewissern Sie sich, dass alle Teile fest miteinander verbunden sind.

**GB - Assembly**
1. Push the individual side walls together at the edges until the connections click into place.
2. Proceed in the same way with the remaining side walls.
3. Place one of the gable parts on each of the front and rear side walls and secure them with 3 screws each.
4. Connect the two roof parts with 4 screws.
5. Place the roof on the side walls and fasten it on the left and right with 2 screws each, as well as with additional 2 screws from the front (see picture).
6. Before you put the playhouse into operation, make sure that all parts are firmly connected to each other.

**FR - Montage**
1. Poussez les différentes parois latérales l'une contre l'autre sur les bords jusqu'à ce que les connexions s'enclenchent en place.
2. Procédez de la même manière avec les autres parois latérales.
3. Placez l'une des parties du pignon sur chacune des parois latérales avant et arrière et fixez-les à l'aide de 3 vis chacune.
4. Reliez les deux parties du toit à l'aide de 4 vis.
5. Placez le toit sur les parois latérales et fixez-le à gauche et à droite à l'aide de 2 vis chacune, ainsi que de 2 vis supplémentaires par l'avant (voir photo).
6. Avant de mettre la maison de jeu en service, assurez-vous que toutes les pièces sont solidement reliées les unes aux autres.

**IT - Montaggio**
1. Infilare le singole pareti laterali sui bordi fino a quando i collegamenti non scattano in posizione.
2. Procedere allo stesso modo con le restanti pareti laterali.
3. Posizionare una delle parti della parte frontale su ciascuna delle pareti laterali anteriore e posteriore e fissarle con 3 viti.
4. Collegare le due parti del tetto con 4 viti.
5. Posizionare il tetto sulle pareti laterali e fissarlo a sinistra e a destra con 2 viti ciascuna, oltre che con altre 2 viti dalla parte anteriore (vedi figura).
6. Prima di utilizzare la casetta giocattolo, assicurarsi che tutte le parti siano saldamente collegate tra loro.

**ES - Montaje**
1. Empuje las paredes laterales individuales juntas en los bordes hasta que las conexiones encajen en su lugar.
2. Proceder de la misma manera con las paredes laterales restantes.
3. Coloque una parte del frente en cada una de las paredes laterales delantera y trasera y fíjelas con 3 tornillos cada una.
4. Conecte las dos partes del techo con 4 tornillos.
5. Coloque el techo en las paredes laterales y fíjelo a la izquierda y a la derecha con 2 tornillos cada uno, así como con 2 tornillos adicionales desde la parte delantera (ver foto).
6. Antes de utilizar la casa de juegos, asegúrese de que todas las partes estén firmemente conectadas entre sí.

**CZ - Sestavení**
1. Zatlačte jednotlivé strany domku hranami k sobě, až zacvaknou.
2. Takto postupujte se všemi bočnicemi domku.
3. Na přední a zadní stranu přišroubujte 3 šrouby čela domku.
4. Nandejte dva horní díly střechy a přišroubujte je 4 šrouby.
5. Horní díl střechy přišroubujte na levé a pravé straně 2 šrouby a podobně na horní straně dalšími dvěma šrouby viz. obrázek.
6. Předtím než začnete domek používat se ujistěte, že jsou všechny díly pevně spojeny.

**PL - Zbuduj stronę**
1. Dociśnij boki domku do siebie, aż się zatrzasną.
2. Postępuj tak ze wszystkimi stronami domu.
3. Przykręć 3 śruby z przodu i z tyłu domku do przedniej i tylnej części domku.
4. Załóż dwie górne części dachu i przykręć je za pomocą 4 śrub.
5. Przykręć górny element dachu z lewej i prawej strony za pomocą 2 śrub i analogicznie z górnej strony za pomocą dwóch kolejnych śrub, patrz rysunek.
6. Przed rozpoczęciem użytkowania domku należy upewnić się, że wszystkie części są dobrze przymocowane.

**NL - Montage**
1. Duw de afzonderlijke zijpanelen aan de randen tegen elkaar tot de verbindingen vastklikken.
2. Ga op dezelfde manier te werk met de overige zijwanden.
3. Plaats een van de gevelsecties op elk van de voor- en achterwanden en zet ze elk vast met 3 schroeven.
4. Verbind de twee dakdelen met 4 schroeven.
5. Plaats het dak op de zijwanden en zet het links en rechts vast met telkens 2 schroeven (zie foto).
6. Voordat u het speelhuisje in gebruik neemt, moet u controleren of alle onderdelen goed vastzitten zijn stevig met elkaar verbonden.

**SK - Zostavte stránku**
1. Zatlačte strany domčeka k sebe, kým sa nezapoja.
2. Takto postupujte na všetkých stranách domu.
3. Priskrutkujte 3 skrutky prednej a zadnej časti domčeka k prednej a zadnej časti domčeka.
4. Nasaďte dve horné časti strechy a priskrutkujte ich 4 skrutkami.
5. Horný diel strechy na ľavej a pravej strane priskrutkujte 2 skrutkami a podobne aj na hornej strane pomocou ďalších dvoch skrutiek, pozri obrázok.
6. Pred použitím domčeka sa uistite, že sú všetky časti pevne pripevnené.

Irrtum und technische Änderungen vorbehalten. Copyright JAMARA e.K. 2024
Kopie und Nachdruck, auch auszugsweise, nur mit Genehmigung von JAMARA e.K.

All rights reserved. Copyright JAMARA e.K. 2024
Copying or reproduction in whole or part, only with the expressed permission of JAMARA e.K.

**DE - Sicherheitsmaßnahmen**
- Empfohlenes Höchstalter: 5 Jahre
- Indoor- Outdoor geeignet
- Das Produkt muss auf einer geraden Fläche aufgestellt werden
- Das Produkt darf nicht über Beton, Asphalt oder sonstigen harten Oberflächen aufgebaut werden
- Das Produkt muss unbedingt in mindestens 2m Entfernung von Zäunen, Garagen, Häuser und anderen Hindernissen aufgestellt werden
- Stellen Sie das Produkt so auf, dass das Kind mit dem Rücken zur Sonne spielt
- Die Verpackung ist kein Spielzeug
- Pflege: Wischen Sie die Oberfläche des Spielzeugs mit einem feuchten Tuch ab
- Regelmäßige Überprüfung und Wartung des Spielzeugs

**GB - Safety notes**
- Recommended maximum age: 5 years
- Indoor- Outdoor suitable
- The product must be placed on a straight surface
- The product must not be placed over concrete, asphalt or other hard surfaces
- The product must be placed at least 2m from fences, garages, houses and other obstacles
- Place the product so that the child plays with his or her back to the sun
- Before use, read the assembly instructions and keep them in a safe place
- The packagingis not a toy
- Care: Wipe the surface of the toy with a damp cloth
- Regular inspection and toy maintenance

**FR - Consignes de sécurité**
- Age maximum recommandé: 5 ans
- Convenable pour usage à l'intérieur et à l'extérieur
- Le produit doit être placé sur une surface droite
- Le produit ne doit pas être posé sur du béton, de l'asphalte ou d'autres surfaces dures.
- Le produit doit être placé à au moins 2 m des clôtures, garages, maisons et autres obstacles
- Placez le produit de façon à ce que l'enfant joue le dos au soleil
- Avant l'utilisation, lisez les instructions de construction et conservez-les dans un end roit sûr
- L'emballage n'est pas un jouet
- Entretien: Essuyez la surface du jouet avec un chiffon humide
- Vérification et entretien réguliers du jouet

**IT - Avvertenze di sicurezza**
- Età massima consigliata: 5 anni
- Adatto per uso interno ed esterno
- Il prodotto deve essere posizionato su una superficie rettilinea
- Il prodotto non deve essere posizionato su superfici in calcestruzzo, asfalto o altre superfici dure
- Il prodotto deve essere posizionato ad almeno 2m dalle recinzioni, garage, case e altri ostacoli
- Posizionare il prodotto in modo che il bambino giochi con la schiena al sole
- Leggere e conservare le istruzioni per il montaggio prima dell'uso
- La confezione non è un giocattolo
- Cura: Pulire la superficie del giocattolo con un panno umido
- Controllo e manutenzione regolare del giocattolo

**ES - Advertencias de seguridad**
- Edad máxima recomendada: 5 años.
- Adecuado para uso interiores y exteriores
- El producto debe colocarse sobre una superficie recta
- El producto no debe colocarse sobre hormigón, asfalto u otras superficies duras
- El producto debe estar a una distancia mínima de 2 m de las vallas, garajes, casas y otros obstáculos
- Coloque el producto de manera que el niño juegue de espaldas al sol
- Lea y mantenga las instrucciones de construcción antes de usar
- El embalaje no es un juguete
- Cuidado: Limpie la superficie del juguete con un paño húmedo
- Inspección y manutención regulares del juguete

**CZ - Bezpečnostní pokyny**
- Doporučený maximální věk: 5 let
- Možné použití jak vevnitř, tak venku
- Domek musí být umístěn na rovné ploše.
- Domek nedávejte na tvrdé povrchy jako beton, asfalt apod.
- Domek musí být umístěn min. 2 m od plotu, garáže, domů, a dalších překážek.
- Domek umístěte tak, aby děti byli otočeny zády ke slunci.
- Před použitím domku si přečtěte návod k použití.
- Obal produktu není hračka.
- Údržba: Povrch domku utírejte navlhčeným hadrem.
- Domek pravidelně kontrolujte především, jestli jednotlivé části pevně drží.

**PL - Instrukcje bezpieczeństwa**
- Zalecany maksymalny wiek: 5 lat
- Może być stosowany zarówno wewnątrz, jak i na zewnątrz pomieszczeń
- Domek musi być ustawiony na płaskiej powierzchni.
- Nie należy stawiać domku na twardych powierzchniach, takich jak beton, asfalt itp.
- Domek należy umieścić w odległości co najmniej 2 m od ogrodzeń, garaży, domów i innych przeszkód.
- Ustaw domek tak, aby dzieci były zwrócone plecami do słońca.
- Przed użyciem domku do zabawy należy przeczytać instrukcję.
- Opakowanie produktu nie jest zabawką.
- Konserwacja.
- Należy regularnie sprawdzać domek, szczególnie w celu upewnienia się, że części trzymają się mocno.

**NL - Veiligheidsvoorschriften**
- Aanbevolen maximumleeftijd: 5 jaar
- Kan zowel binnen als buiten worden gebruikt
- Het huis moet op een vlakke ondergrond worden geplaatst.
- Plaats het huisje niet op harde oppervlakken zoals beton, asfalt, enz.
- Het huisje moet op minstens 2 m afstand van omheiningen, garages, huizen en andere obstakels worden geplaatst.
- Plaats het huis zo dat de kinderen met hun rug naar de zon staan.
- Lees de instructies voordat u het speelhuisje gebruikt.
- Productverpakking is geen speelgoed.
- Onderhoud.
- Controleer het huis regelmatig, vooral om te zien of de onderdelen goed vastzitten.

**SK - Bezpečnostné pokyny**
- Odporúčaný maximálny vek: 5 rokov
- Môže sa používať v interiéri aj exteriéri
- Domček musí byť umiestnený na rovnom povrchu.
- Domček neumiestňujte na tvrdé povrchy, ako je betón, asfalt atď.
- Domček musí byť umiestnený minimálne 2 m od plotov, garáží, domov a iných prekážok.
- Postavte domček tak, aby boli deti otočené chrbtom k slnku.
- Pred použitím hracieho domčeka si prečítajte návod na použitie.
- Obal výrobku nie je hračka.
- Údržba.
- Domček pravidelne kontrolujte, najmä aby ste sa uistili, že diely pevne držia.

**DE - Servicehändler | GB - Service centre | FR - Revendeur de service | IT - Centro assistenza | ES - Servicio asistencia**
**CZ - Servisní centrum | PL - Partner serwisowy | NL - Servicepartner | SK - Servisný partner**

**DE -** Reitter Modellbau Versand, Patricia Reitter, Degerfeldstrasse 11, DE-72461 Albstadt, Tel +49 (0) 7432 9802700, Fax +49 (0) 7432 2009594, info@modellbauversand.de, www.modellbauversand.de
**EU -** JAMARA e.K., Am Lauerbühl 5, DE-88317 Aichstetten, Tel +49 (0) 7565 9412-0, Fax +49 (0) 7565 9412-23, info@jamara.com, www.jamara.com
**CH -** Modellbau Zentral, Peter Hofer, Bresteneggstrasse 2, CH-6460 Altdorf, Tel +41 79 429 62 25, Mobil +41 41 870 02 13, info@modellbau-zentral.ch, www.modellbau-zentral.ch
**CZ -** PenTec s.r.o., Distributor Jamara for Czech Republic and Slovakia, Veleslavínská 30/19, CZ-162 00 Praha 6, Tel +420 235 364 664, Mobil +420 739 075 380, servis@topdrony.cz, www.topdrony.cz
**HR -** Viva-net d.o.o., Distributor Jamara for Croatia, Ante Topic - Mimare 8, HR-10000 Zagreb-Susedgrad, info@viva-net.hr, www.viva-net.hr
**HU -** Nettrade Kft., Distributor Jamara for Hungary, 1033 Budapest, Hévízi út 3/b, Tel +36 30 664 3835, ugyfelszolgalat@kreativjatek.hu

**JAMARA e.K.**
**Am Lauerbühl 5 - DE-88317 Aichstetten**
**Tel. +49 (0) 75 65/94 12-0 - Fax +49 (0) 75 65/94 12-23**

**info@jamara.com ● www.jamara.com**
**Service - Tel. +49 (0) 75 65/94 12-777**
**service@jamara.com**