Panasonic

Charger

Model BQ-CC65E

Operating Instructions
Bedienungsanleitung
Mode d'emploi
Instrucciones de Funcionamiento
Istruzioni per l'uso
Bedieningsvoorschriften
Betjeningsvejledning
Bruksanvisning
Bruksinstrukser
Käyttöohjeet
Instrukcja obsługi
Návod k použití
Prevádzkové pokyny
Instrucţiuni de exploatare
Használati utasítás
Οδηγίες χρήσης
Instruções de Funcionamento
Инструкция за експлоатация
Upute za rad
Navodila za uporabo
Naudojimo instrukcijos
Ekspluatācijas instrukcijas
Kullanma talimatları
Kasutusjuhend
Инструкция по эксплуатации
Інструкція
Пайдалану нұсқаулары

Distributed by
Panasonic Energy Europe N. V. (PECE)
Brusselsesteenweg 502
1731 Zellik, Belgium

Panasonic Testing Centre
Panasonic Service Europe, a division of
Panasonic Marketing Europe GmbH
Winsbergring 15, 22525 Hamburg, F.R. Germany

BBC6CA277AYA L0917NK0

Parts location

Fig. 1-1

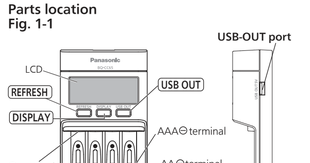

Fig. 1-2 LCD information displays

Fig. 1-3

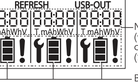

Fig. 2 Function indicators

Fig. 3

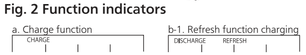

AA AAA

If an AAA battery is inserted from the positive (+) end first, the negative (-) terminal on the charger may be damaged.

Fig. 4

AA size 1 - 4 pcs AAA size 1 - 4 pcs

Combinations of up to four AA or AAA batteries

Fig. 5 LCD display examples

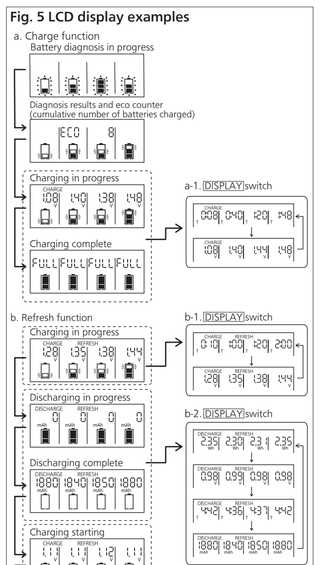

GBR

Please read these instructions and warnings before using this product, and save this manual for future use. In addition, be sure to read the warnings on the batteries.

CAUTION

To avoid personal injury and property damage please follow the below instructions:

1. Panasonic Ni-MH rechargeable batteries are recommended to be used in this charger.
2. Do not use non rechargeable batteries in this charger.
3. Do not open or disassemble the charger.
4. Do not allow the charger to get wet or expose the charger to water or other liquids.
5. Only use the charger indoors and in a dry location.
6. Do not use the charger if the plug or batteries are damaged.
7. Do not use or expose the charger to direct sunlight.

(1) This appliance can be used by children aged from 8 years and above and persons with reduced physical, sensory or mental capabilities or lack of experience and knowledge if they have been given supervision or instruction concerning use of the appliance in a safe way and understand the hazards involved .

(2) Children shall not play with the appliance.

(3) Cleaning and user maintenance shall not be made by children without supervision.

OPERATING INSTRUCTIONS

1. Using the charge function

This function allows you to charge a single AA or AAA battery or up to four at one time (Fig. 4).

1) Observe correct polarity by matching the positive (+) and negative (-) ends on the batteries to the respective terminals on the charger, and insert the batteries from the negative (-) ends first (Fig. 3).
2) Connect the power cord to the charger (Fig. 1-3).
3) Plug the power cord into a standard 100 to 240 V AC outlet.
The battery indicators blink as diagnosis of the current battery charge starts.
Before charging starts, and the cumulative number of batteries charged with this charger is displayed (Fig. 5, a).
4) Charging starts after the current battery charge is displayed (Table 2).
Pressing the DISPLAY button (Fig. 1) switches the information displayed in the number display area (Fig. 5, a-1).
The remaining charge indications should only be used as approximate guides.
Charging durations will vary depending on the state of the batteries and the operating environment.
5) When charging is complete, "FULL" is displayed.
Disconnect the power cord from the AC outlet, and remove the charged batteries.

If the battery indicators do not appear or nothing appears on the LCD:
• Check that the batteries are inserted correctly and that proper contact is made with each terminal.
• Check that the power cord is properly inserted.
• Check whether the battery terminals are damaged or dirty.

2. Using the REFRESH function (required time: Approx. 13 hours for four AA (1900 mAh to 2000 mAh) batteries)

This function reduces the memory effect and re-activates rechargeable batteries that have been unused for a long period of time.
However, repeatedly using the function when not necessary will shorten the cycle life of the batteries.
What is memory effect:
It describes the situation in which rechargeable batteries gradually lose their maximum energy capacity if they are repeatedly recharged after being only partially discharged.

1) Press the REFRESH button for about 1 second after the batteries are inserted.
This function will completely discharge the batteries before fully recharging the batteries back to their maximum energy capacity (Fig. 5, b).
• The REFRESH function will not activate if the button is pressed whilst the battery charge is being diagnosed or whilst the USB output is being used.
• If the REFRESH function is cancelled or the batteries are removed whilst in the process of being discharged, discharging will not resume once the batteries are reinserted.
• If additional batteries are inserted whilst discharging is in progress, the function will not operate until the next time the batteries are charged.
• The values shown for discharge capacity and voltage should only be used as approximate guides (Fig. 5, b-2).
The displayed values will vary depending on the state of the batteries and the operating environment.
• To cancel the refresh function, press the REFRESH button for about 1second whilst the function is in progress. Charging resumes after the function is cancelled.
2) When charging is complete, "FULL" is displayed.
Disconnect the power cord from the AC outlet, and remove the charged batteries.

3. Using the USB output function

This function allows you to use the charger as an AC adapter. (It does not allow you to use the batteries in the charger as a power supply.)

1) Connect the charger to a standard 100 to 240 V AC outlet.
2) Connect a commercially available USB Type A cable to the USB-OUT port.
3) Press the USB OUT button to start output (Fig. 2, c).
• Charging will stop whilst the USB output is being used.
• USB output will not occur if the USB OUT button is pressed while the refresh function is in progress.
4) If the output current drops to 100 mA or less, the USB output will stop after approximately 1 minute.
5) To cancell the USB output function, press the USB OUT button again.
The USB output will stop, and the status prior to the USB output will return.
If you do not intend to use the charger after the USB output is finished, disconnect the power cord from the AC outlet, and remove the charged batteries.

4. Viewing the eco counter (cumulative number of batteries charged)

You can view the eco counter even when batteries are not inserted.

1) Connect the charger to a standard 100 to 240 V AC outlet.
2) Press the DISPLAY button to display the cumulative number of batteries charged with this charger.
If you do not intend to use the charger afterward, disconnect the power cord from the AC outlet.

MAINTENANCE, CARE AND CLEANING

• Unplug charger from AC outlet.
• Clean with a dry cloth to remove dirt and grime.

Table 1. Number display area

V	Voltage
T	Time (duration of operation)
mAh	Capacity (discharge current)
Wh	Watt hour (discharge power)

The displayed values are estimates and will vary depending on the state of the batteries and the operating environment.

Table 2. Battery indicators

Charging	Abnormal
Discharging	End of cycle life near
	Maintenance charging*

* A standby state that is entered when overly discharged batteries are charged or when abnormal temperatures occur.

Charging time estimates under standard conditions

Battery Size	Capacity	Charging time	
		1-2 pcs	3-4 pcs
AA	2400 – 2550 mAh	2 hours	4 hours
	1900 – 2000 mAh	1.5 hours	3 hours
	950 – 1000 mAh	0.75 hours	1.5 hours
AAA	900 – 950 mAh	2 hours	4 hours
	750 – 800 mAh	1.5 hours	3 hours
	550 – 650 mAh	1.25 hours	2.5 hours

SPECIFICATIONS	
Model No.	BQ-CC65E
Input	100 - 240 V ~ 50 - 60 Hz 0.4 A
Output	AA : 1.5 V x 4 ⎓ ; 3.2 A max (750 mA average) AAA : 1.5 V x 4 ⎓ ; 1.2 A max (275 mA average) USB : 5 V ⎓ ; 1 A
Operating temperature	0 ~ 35°C (Indoor use only)

Warranty: The warranty for this products starts from the day of purchase.
In the case of a justified complaint, PECE will repair or replace the faulty product with an equivalent charger.
The warranty is for the charger and only relates to defects in materials and workmanship.
Details can be obtained at Panasonic Energy Europe N.V. or at www.panasonic-batteries.com

ESP

Lea estas instrucciones y advertencias atentamente antes de utilizar este producto y conserve este manual para uso futuro. Además, asegúrese de leer las advertencias acerca de las pilas.

PRECAUCIÓN

Para evitar lesiones personales o daños materiales causados por una posible descarga eléctrica o incendio, pero sin limitarse a estos casos:

1. Para reducir el riesgo de daño, recomendamos utilizar las pilas recargables de Ni-MH de Panasonic.
2. No utilice pilas no recargables.
3. No abra/desmonte el cargador.
4. No moje el cargador ni permita que entre en contacto con el agua ni ningún otro líquido entre en el cargador.
5. Utilice el cargador sólo en interiores, en lugares secos.
6. No utilice el cargador si el enchufe o las pilas están dañados.
7. No exponga el cargador a la luz solar directa.

(1) Este aparato puede ser utilizado por niños a partir de 8 años de edad y por personas con capacidades físicas, sensoriales o mentales reducidas, o que no tengan experiencia y capacitación siempre y cuando hayan recibido supervisión o instrucciones relativas al uso del aparato de una manera segura y hayan comprendido los riesgos existentes.

(2) No permita que los niños jueguen con el aparato.

(3) La limpieza y el mantenimiento del usuario no deben ser realizados por niños sin supervisión.

INSTRUCCIONES DE FUNCIONAMIENTO

1. Uso de la función de carga

Esta función le permite cargar una sola pila AA o AAA o hasta cuatro a la vez (Fig. 4).

1) Respetar la polaridad emparejando los polos positivo (+) y negativo (-) de las pilas con sus respectivos terminales del cargador. Inserte las pilas desde los polos negativos (-) (Fig. 3).
2) Conecte el cable de alimentación al cargador (Fig. 1-3).
3) Enchufe el cable de alimentación en una toma de corriente estándar de 100 a 240 V CA.
Los indicadores de carga de las pilas parpadean como diagnóstico de que comienza la carga de las pilas.
Antes de que comience la carga, se visualiza el número acumulado de pilas cargadas con este cargador (Fig. 5, a).
4) La carga comienza después de que se visualice la carga actual de las pilas (Tabla 2).
Al pulsar el botón DISPLAY (Fig. 1), la información mostrada en el área de visualización de números cambia (Fig. 5, a-1).
Las indicaciones de carga restantes sólo deben utilizarse como guías de aproximación.
La duración de la carga puede variar en función del estado de las pilas y del entorno de funcionamiento.
5) Cuando la carga está completa, se visualiza "FULL".
Desconecte el cable de alimentación de la toma de CA y extraiga las pilas cargadas.

Si los indicadores de carga de las pilas no aparecen o no aparece nada en el LCD:
• Compruebe que ha introducido las pilas, haciendo contacto correcto con los terminales de cada una de las ranuras.
• Compruebe si el cable de alimentación se ha introducido correctamente.
• Compruebe si los contactos de las pilas están dañados o sucios.

2. Uso de la función REFRESH (tiempo necesario: aprox. 13 horas para cuatro pilas AA (de 1900 mAh a 2000 mAh))

Esta función reduce el efecto memoria y reactiva las pilas recargables que no se han utilizado durante un largo periodo de tiempo.
Sin embargo, usar repetidas veces la función cuando no sea necesaria, acortará el ciclo de vida de las pilas.
Qué es el efecto memoria:
Describe la situación en la que las pilas recargables pierden de forma gradual su capacidad máxima de energía si se cargan repetidas veces cuando sólo están parcialmente descargadas.

1) Pulse el botón REFRESH durante 1 segundo después de introducir las pilas.
Esta función descargará por completo las pilas antes de volver a recargarlas totalmente hasta su capacidad máxima de energía (Fig. 5, b).
• La función REFRESH no se activará si se pulsa el botón mientras se está diagnosticando la carga de las pilas o se está utilizando la salida USB.
• Si se cancela la función REFRESH o se extraen las pilas durante el proceso de descarga, la descarga no se reanudará una vez que las pilas se vuelvan a introducir.
• Si se introducen pilas adicionales mientras que la descarga está en curso, la función no se activará hasta la siguiente vez que las pilas se carguen.
• Los valores que se muestran para la capacidad de descarga y voltaje solo deben utilizarse como guías de aproximación (Fig. 5, b-2).
Los valores visualizados pueden variar en función del estado de las pilas y del entorno de funcionamiento.
• Para cancelar la función de actualización, pulse el botón REFRESH durante 1 segundo mientras que la función está en curso. La carga se reanudará después de cancelar la función.
2) Cuando la carga está completa se visualiza "FULL".
Desconecte el cable de alimentación de la toma de CA y extraiga las pilas cargadas.

3. Uso de la función de salida USB

Esta función le permite utilizar el cargador como adaptador de CA. (No le permite utilizar las pilas en el cargador como una fuente de alimentación).

1) Conecte el cargador a una toma de corriente estándar de 100 a 240 V CA.
2) Conecte un cable USB de tipo A disponible en tiendas al puerto USB-OUT.
3) Pulse el botón USB OUT para iniciar la salida (Fig. 2, c).
• La carga se detendrá mientras se esté utilizando la salida USB.
• La salida USB no se producirá si se pulsa el botón USB OUT mientras la función de actualización está en curso.
4) Si la corriente de salida desciende a 100 mA o menos, la salida USB se detendrá después de aproximadamente 1 minuto.
5) Para cancelar la función de salida USB, pulse de nuevo el botón USB OUT.
La salida USB se detendrá y se volverá al estado anterior de la salida USB.
Si no desea utilizar el cargador una vez que haya finalizado la salida USB, desconecte el cable de alimentación de la toma de corriente de CA y extraiga las pilas cargadas.

4. Visualizar el contador eco (número acumulado de pilas cargadas)

Puede ver el contador eco incluso cuando no estén insertadas las pilas.

1) Conecte el cargador a una toma de corriente estándar de 100 a 240 V CA.
2) Pulse el botón DISPLAY para visualizar el número acumulado de pilas cargadas con este cargador.
Si ya no desea utilizar el cargador, desconecte el cable de alimentación de la toma de CA.

MANTENIMIENTO, CUIDADO Y LIMPIEZA

• Desenchufe el cargador de la toma de CA.
• Limpie el aparato con un paño seco para eliminar el polvo y la suciedad.

Tabla 1. Área de visualización de números

V	Voltaje
T	Tiempo (duración de funcionamiento)
mAh	Capacidad (corriente de descarga)
Wh	Vatios-hora (potencia de descarga)

Los valores visualizados son estimados y pueden variar en función del estado de las pilas y del entorno de funcionamiento.

Tabla 2. Indicadores de carga de las pilas

Carga	Anómala
Descarga	Final del ciclo de vida próximo
	Carga de mantenimiento*

* Estado de espera al que se pasa cuando las pilas que están demasiado descargadas se cargan o cuando hay temperaturas anómalas.

Estimación del tiempo de carga en condiciones normales

Tamaño de la pila	Capacidad	Tiempo de carga	
		1-2 unidades	3-4 unidades
AA	2400 – 2550 mAh	2 horas	4 horas
	1900 – 2000 mAh	1,5 horas	3 horas
	950 – 1000 mAh	0,75 horas	1,5 horas
AAA	900 – 950 mAh	2 horas	4 horas
	750 – 800 mAh	1,5 horas	3 horas
	550 – 650 mAh	1,25 horas	2,5 horas

ESPECIFICACIONES	
Modelo	BQ-CC65E
Entrada	100 - 240 V ~ 50 - 60 Hz 0.4 A
Salida	AA : 1,5 V x 4 ⎓ ; 3,2 A máx; (; promedio de 750 mA) AAA : 1,5 V x 4 ⎓ ; 1,2 A máx; (; promedio de 275 mA) USB : 5 V ⎓ ; 1 A
Temperatura de funcionamiento	0~35°C (sólo para uso en interiores)

Garantía: la garantía comienza en el momento de compra. En caso de queja justificada, PECE reparará el cargador o lo cambiará por otro equivalente. La garantía es válida sólo para el cargador.La garantía sólo es válida para defectos en el material y de producción.
Puede ampliar esta información en Panasonic Energy Europe N.V. o en www.panasonic-batteries.com

DEU

Bitte lesen Sie vor dem Gebrauch dieses Produktes die Anweisungen und Warnschilder und bewahren Sie diese Anleitung für den späteren Gebrauch auf. Beachten Sie ebenfalls die Warnschilder auf den Batterien.

ACHTUNG

Zur Vermeidung von Schäden an Personen oder Gegenständen, die unter anderem durch Stromschlag und Brand entstehen, beachten Sie bitte:

1. Es wird empfohlen, wiederaufladbare Ni-MH-Akkus von Panasonic zu verwenden.
2. Keine nichtwiederaufladbaren Batterien verwenden.
3. Ladegerät nicht öffnen oder auseinanderbauen.
4. Ladegerät nicht mit Wasser oder anderen Flüssigkeiten in Kontakt bringen.
5. Ladegerät nur in trockenen, geschlossenen Räumen verwenden.
6. Ladegerät nicht verwenden, wenn Netzstecker oder Akkus beschädigt sind.
7. Ladegerät vor direkter Sonneneinstrahlung schützen.

(1) Dieses Gerät darf von Kindern ab 8 Jahren und von Personen mit eingeschränkten körperlichen, sensorischen oder geistigen Fähigkeiten oder mangelhaften Erfahrungen und Kenntnissen verwendet werden, sofern sie beaufsichtigt werden oder eine gründliche Einweisung in die sichere Nutzung des Geräts erhalten und die davon ausgehenden Gefahren verstanden haben.

(2) Kinder dürfen mit dem Gerät nicht spielen.

(3) Das Gerät darf nicht von Kindern ohne Aufsicht gereinigt und gewartet werden.

BEDIENUNGSANLEITUNG

1. Verwendung der Ladefunktion

Mit dieser Funktion können Sie einen einzelnen AA-Akku, einen AAA-Akku oder bis zu vier Akkus gleichzeitig laden (Abb. 4).

1) Beachten Sie die Polung; (+) und (-) auf dem Akku müssen mit (+) und (-) auf dem Ladegerät übereinstimmen. Setzen Sie den Akku zuerst mit dem (-)-Pol und anschließend mit dem (+)-Pol in den entsprechenden Kontakt ein (Abb. 3).
2) Verbinden Sie das Netzkabel mit dem Ladegerät (Abb. 1-3).
3) Stecken Sie das Netzkabel in eine 100-240 V AC-Steckdose.
Die Akku-Kontrollanzeige blinkt, während die Ladung des Akkus gemessen wird.
Bevor der Ladevorgang beginnt, wird die Anzahl der mit diesem Ladegerät aufzuladenden Akkus angezeigt (Abb. 5 a).
4) Der Ladevorgang beginnt, nachdem die Ladung jedes Akkus angezeigt wird (Tabelle 2).
Durch Drücken der DISPLAY-Taste (Abb. 1) wird die Information im Anzeigebereich umgeschaltet (Abb. 5 a-1).
Die angezeigten Ladungen sind Näherungswerte.
Abhängig von dem Zustand der Batterien und der Betriebsumgebung variiert die Ladedauer.
5) Wenn der Ladevorgang beendet ist, wird „FULL" angezeigt.
Trennen Sie das Netzkabel von der Steckdose und entnehmen Sie die geladenen Akkus.

Wenn die Akku-Kontrollanzeige nicht leuchtet oder keine Anzeige auf dem LCD-Bildschirm erscheint, überprüfen Sie, ob:
• Alle Akkus korrekt eingelegt und mit den Anschlüssen im Ladeschacht verbunden sind.
• Die Netzstecker-Kontakte in Ordnung sind.
• Die Akku-Anschlüsse beschädigt oder verschmutzt sind.

2. Die Verwendung der REFRESH-Funktion (Dauer: ca. 13 Stunden für vier AA-Akkus (1900 mAh bis 2000 mAh))

Diese Funktion reduziert den Memory-Effekt und reaktiviert wiederaufladbare Akkus, die eine lange Zeit nicht verwendet wurden.
Wenn diese Funktion wiederholt verwendet wird, obwohl es nicht notwendig ist, wird die Lebensdauer der Akkus verkürzt.
Was ist der Memory-Effekt:
Ein wiederaufladbarer Akku verliert seine maximale Energiekapazität, wenn er wiederholt nach unvollständigem Entladen voll aufgeladen wird.

1) Legen Sie den Akku ein und drücken Sie die Taste REFRESH ca. 1 Sekunde lang.
Diese Funktion entlädt den Akku vollständig, um ihn wieder auf seine maximale Energiekapazität aufzuladen (Abb. 5 b).
• Die REFRESH-Funktion wird nicht aktiviert, während die Ladung des Akkus gemessen wird oder während der USB-Ausgang verwendet wird.
• Die REFRESH-Funktion wird nicht fortgeführt, wenn die Entladung unterbrochen oder der Akku während der Entladung entnommen wurde.
• Die REFRESH-Funktion erfolgt nicht, wenn während der Entladung zusätzliche Akkus eingelegt werden.
• Die angezeigten Werte zur Entladekapazität und zur Spannung sind Näherungswerte (Abb. 5 b-2).
Die angezeigten Werte variieren je nach Zustand der Akkus und Betriebsumgebung.
• Nach dem Beenden der REFRESH-Funktion, wird die Aufladung fortgeführt.
2) Wenn der Ladevorgang beendet ist, wird „FULL" angezeigt.
Trennen Sie das Netzkabel von der Steckdose und entnehmen Sie die geladenen Akkus.

3. Verwendung der USB-Ausgangsfunktion

Diese Funktion ermöglicht die Verwendung des Ladegeräts als Netzgerät. (Sie ermöglicht keine Verwendung der in das Ladegerät eingelegten Akkus als Stromversorgung.)

1) Schließen Sie das Ladegerät an eine 100-240 V AC-Steckdose an.
2) Stecken Sie das handelsübliche USB-Typ A-Kabel in den USB-OUT-Anschluss.
3) Drücken Sie die USB OUT-Taste, um die USB-Ausgangsfunktion zu beginnen (Abb. 2 c).
• Es erfolgt kein Ladevorgang, während die USB-Ausgangsfunktion verwendet wird.
• Es erfolgt keine USB-Ausgangsfunktion, wenn die USB OUT-Taste während der REFRESH-Funktion gedrückt wird.
4) Sinkt die Ausgangsspannung auf unter 100 mA, wird die USB-Ausgangsfunktion nach ca. 1 Minute angehalten.
5) Um die USB-Ausgangsfunktion zu beenden, drücken Sie erneut die USB OUT-Taste.
Das Ladegerät wird in den Status vor der USB-Ausgangsfunktion zurückversetzt.
Wenn Sie das Ladegerät nach der USB-Ausgangsfunktion weiter verwenden möchten, trennen Sie das Netzkabel von der Steckdose und entnehmen Sie die geladenen Akkus.

4. Ansicht des Eco-Zählers (Gesamtzahl der geladenen Akkus)

Sie können den Eco-Zähler auch ansehen, wenn keine Akkus eingelegt sind.

1) Schließen Sie das Ladegerät an eine 100-240 V AC-Steckdose an.
2) Drücken Sie die DISPLAY-Taste, um die Gesamtzahl der bisher mit diesem Ladegerät aufgeladenen Akkus anzuzeigen.
Wenn Sie das Ladegerät danach nicht weiter verwenden möchten, trennen Sie das Netzkabel von der Steckdose.

WARTUNG, PFLEGE UND REINIGUNG

• Ziehen Sie den Netzstecker aus der Steckdose.
• Mit einem trockenen Tuch reinigen, um Schmutz und Ruß zu entfernen.

Tabelle 1. Anzeigebereich

V	Spannung
T	Zeit (Betriebsdauer)
mAh	Kapazität (Entladestrom)
Wh	Wattstunden (Entladeleistung)

Die angezeigten Werte sind Näherungswerte und variieren je nach Zustand der Akkus und Betriebsumgebung.

Tabelle 2. Akku-Kontrollanzeigen

Aufladen	Anormal
Entladen	Ende der Lebensdauer fast erreicht
	Wartungsladung*

* Standby-Zustand des Ladegeräts, wenn tiefentladene Akkus aufgeladen werden oder wenn anormale Temperaturen auftreten.

Die angegebene Ladezeit bezieht sich auf standardisierte Bedingungen

Akkugröße	Kapazität	LADEZEITEN	
		Ladezeit	
		1-2 Akkus	3-4 Akkus
AA	2400 – 2550 mAh	ca. 2 Stunden	ca. 4 Stunden
	1900 – 2000 mAh	ca. 1,5 Stunden	ca. 3 Stunden
	950 – 1000 mAh	ca. 0,75 Stunden	ca. 1,5 Stunden
AAA	900 – 950 mAh	ca. 2 Stunden	ca. 4 Stunden
	750 – 800 mAh	ca. 1,5 Stunden	ca. 3 Stunden
	550 – 650 mAh	ca. 1,25 Stunden	ca. 2,5 Stunden

TECHNISCHE DATEN	
Modell	BQ-CC65E
Eingang	100 - 240 V ~ 50 - 60 Hz 0.4 A
Ausgang	AA : 1,5 V x 4 ⎓ ; max. 3,2 A / durchschn. 750 MA AAA : 1,5 V x 4 ⎓ / max. 1,2 A / durchschn. 275 mA USB : 5 V ⎓ / 1 A
Betriebstemperatur	0 ~ 35°C (Verwendung nur in Innenräumen)

GARANTIE

Die Garantie beginnt mit dem Zeitpunkt des Kaufs. Im Fall einer berechtigten Reklamation wird das Produkt durch Panasonic Energy Europe N.V. repariert oder durch ein gleichwertiges Ladegerät ersetzt. Die Garantie gilt ausschließlich für das Ladegerät.
Die Garantie gilt nur für Material- oder Verarbeitungsmängel. Weitere Informationen sind über Panasonic Energy Europe N.V. oder unter www.panasonic-batteries.com erhältlich.

ENTSORGUNG VON ALTGERÄTEN

Nur für die Europäische Union und Länder mit Recyclingsystemen

• Gehört nicht in den normalen Haushaltsmüll, Sammelstellen für elektronischen oder elektrischen Abfall nutzen!
• Vorschriftgemäße Entsorgung vermeidet negative Konsequenzen für Gesundheit sowie Umwelt und schont wertvolle Rohstoffe.

FRA

Merci de lire ces instructions et avertissements avant d'utiliser ce produit et de conserver ce manuel pour future référence. De plus, merci de lire les avertissements situés sur les piles.

ATTENTION

Pour éviter toute blessure corporelle et tout dommage matériel résultant, entre autres, d'un choc électrique ou d'un incendie :

1. Pour réduire le risque de dommages corporels, il est recommandé d'utiliser des piles rechargeables Panasonic Ni-Mh.
2. Ne pas utiliser de piles non rechargeables.
3. Ne pas ouvrir ou démonter le chargeur.
4. Ne pas mouiller le chargeur ou laisser de l'eau ou d'autres liquides pénétrer dans le chargeur.
5. Utiliser uniquement le chargeur à l'intérieur dans un endroit sec.
6. Ne pas utiliser le chargeur si sa fiche ou des piles sont endommagées.
7. Ne pas utiliser le chargeur au soleil.

(1) Cet appareil peut être utilisé par des enfants âgés de 8 ans et plus, des personnes avec des capacités physiques, sensorielles ou mentales réduites ou des personnes manquant d'expérience et de connaissances si elles sont surveillées ou ont reçu des instructions pour l'utilisation de cet appareil en toute sécurité et qu'elles comprennent les risques encourus.

(2) Les enfants ne doivent pas jouer avec l'appareil.

(3) Le nettoyage et l'entretien par l'utilisateur ne doivent pas être effectués par des enfants sans surveillance.

CONSIGNES D'UTILISATION

1. Utilisation de la fonction de charge

Cette fonction vous permet de charger une seule pile AA ou AAA et jusqu'à 4 à la fois (fig. 4).

1) Afin de garantir la bonne polarité, assurez-vous que les bornes positive (+) et négative (-) des piles correspondent aux bornes (+) et (-) du chargeur. Insérer les piles en commençant par les bornes négatives (-) (fig. 3).
2) Connecter le cordon d'alimentation au chargeur (fig. 1-3).
3) Brancher le cordon d'alimentation à une prise de courant standard de 100 à 240 V CA.
Les indicateurs de piles clignotent lors du diagnostic de la charge actuelle des piles.
Avant le début de la charge, le nombre cumulé de piles chargées avec ce chargeur est affiché (fig. 5, a).
4) La charge démarre après que la charge actuelle des piles ait été affichée (tableau 2).
Appuyer sur le bouton DISPLAY (fig. 1) fait défiler les informations affichées dans la zone d'affichage du numéro (fig. 5, a-1).
Les indications de charge restante doivent uniquement être utilisées en tant que guides approximatifs.
Les durées de charge varient en fonction de l'état des piles et de l'environnement de fonctionnement.
5) Lorsque la charge est terminée, « FULL » s'affiche.
Débrancher le cordon d'alimentation de la prise de courant CA et retirer les piles chargées.

Si les indicateurs de piles n'apparaissent pas ou que rien n'apparaît sur l'écran LCD :
• Vérifier que les piles sont bien insérées correctement et font contact avec les bornes de chaque borne.
• Vérifier que le cordon d'alimentation est inséré correctement.
• Vérifier que les bornes des piles ne sont pas endommagées ou sales.

2. Utilisation du bouton REFRESH (durée requise : environ 13 heures pour quatre piles AA (de 1900 mAh à 2000 mAh))

Cette fonction réduit l'effet de mémoire et réactive les piles rechargeables qui ont été inutilisées pendant une longue période.
Cependant, utiliser cette fonction de manière répétée lorsqu'elle n'est pas nécessaire réduira le cycle de vie des piles.
Qu'est-ce que l'effet de mémoire :
Cela décrit la situation dans laquelle les piles rechargeables perdent progressivement leur capacité d'énergie maximale si elles sont régulièrement rechargées après avoir été seulement en partie déchargées.

1) Appuyer sur le bouton REFRESH pendant une seconde environ une fois les piles insérées.
Cette fonction déchargera complètement les piles avant de les recharger entièrement à leur capacité d'énergie maximale (fig. 5, b).
• La fonction REFRESH ne s'activera pas si vous appuyez sur le bouton pendant que la charge de la batterie est évaluée, ou lorsque la sortie USB est utilisée.
• Si la fonction REFRESH est annulée ou que les piles sont retirées lorsqu'elles sont en cours de décharge, la décharge ne reprendra pas une fois les piles réinsérées.
• Si des piles supplémentaires sont insérées pendant la décharge en cours, la fonction ne s'activera pas jusqu'à la prochaine fois que les piles sont chargées.
• Les valeurs affichées pour la capacité de décharge et la tension doivent uniquement être utilisées en tant que guides approximatifs (fig. 5, b-2).
Les valeurs affichées varient selon l'état des piles et de l'environnement de fonctionnement.
• Pour annuler la fonction de rafraîchissement, appuyez sur le bouton REFRESH pendant une seconde lorsque la fonction est en cours. La charge reprend une fois la fonction annulée.
2) Lorsque la charge est terminée, « FULL » s'affiche.
Débrancher le cordon d'alimentation de la prise de courant CA et retirer les piles chargées.

3. Utilisation de la sortie USB

Cette fonction vous permet d'utiliser le chargeur comme un adaptateur CA. (Il ne vous permet pas d'utiliser les piles dans le chargeur comme une source d'alimentation.)

1) Connecter le chargeur à une prise de courant standard de 100 à 240 V CA.
2) Connecter un câble USB Type A disponible à la vente au port USB-OUT.
3) Appuyer sur le bouton USB OUT pour démarrer le chargement (fig. 2, c).
• Le chargement s'arrêtera lorsque la sortie USB est utilisée.
• La sortie USB ne se déclenchera pas si le bouton USB OUT est enfoncé pendant que la fonction de rafraîchissement est en cours.
4) Si le courant de sortie chute à 100 mA ou moins, la sortie USB s'arrêtera après environ 1 minute.
5) Pour annuler la fonction de sortie USB, appuyer à nouveau sur le bouton USB OUT.
La sortie USB s'arrêtera, et l'état précédant la sortie USB sera rétabli.
Si le chargeur ne va pas être utilisé après avoir terminé le chargement par port USB, débrancher le cordon d'alimentation de la prise de courant CA, et retirer les piles chargées.

4. Affichage du compteur éco (nombre cumulé de piles chargées)

Vous pouvez afficher le compteur éco même lorsque les piles ne sont pas insérées.

1) Connecter le chargeur à une prise de courant standard de 100 à 240 V CA.
2) Appuyer sur le bouton DISPLAY pour afficher le nombre cumulé de piles chargées avec ce chargeur.
Si le chargeur ne va pas être utilisé après, débrancher le cordon d'alimentation de la prise de courant CA.

MAINTENANCE, ENTRETIEN ET NETTOYAGE

• Débranchez le chargeur de la prise de courant c.a.
• Nettoyer avec un chiffon sec pour retirer les impuretés et les saletés.

Tableau 1. Zone d'affichage du numéro

V	Tension
T	Temps (durée de l'opération)
mAh	Capacité (courant de charge)
Wh	Watt-heure (puissance de décharge)

Les valeurs affichées sont des estimations et peuvent varier selon l'état des piles et de l'environnement de fonctionnement.

Tableau 2. Indicateurs de piles

Charge	Anormal
Décharge	Fin du cycle de vie proche
	Charge d'entretien*

* Un état de veille est déclenché lorsque des piles trop déchargées sont chargées ou lorsqu'il survient des températures anormales.

Le temps de charge est estimé sous des conditions normales

Type de batterie	Capacité	Temps de charge	
		1-2Pièces	3-4 Pièces
AA	2400 – 2550 mAh	2 heures	4 heures
	1900 – 2000 mAh	1,5 heures	3 heures
	950 – 1000 mAh	0,75 heures	1,5 heures
AAA	900 – 950 mAh	2 heures	4 heures
	750 – 800 mAh	1,5 heures	3 heures
	550 – 650 mAh	1,25 heures	2,5 heures

SPECIFICATIONS	
Modèle	BQ-CC65E
Entrée	100 - 240 V ~ 50 - 60 Hz 0.4 A
Sortie	AA : 1,5 V x 4 ⎓ ; 3,2 A max ; (; 750 mA en moyenne) AAA : 1,5 V x 4 ⎓ ; 1,2 A max ; (; 275 mA en moyenne) USB : 5 V ⎓ ; 1 A
Température de service	0 ~ 35°C (usage intérieur uniquement)

Garantie: La garantie commence à l'acte d'achat. PECE réparera ou remplacera ce chargeur par un produit équivalent en cas de plainte justifiée. La garantie concerne le chargeur uniquement. La garantie est liée aux défauts de matériau et de fabrication.
Les détails de cette garantie peuvent être obtenus auprès de Panasonic Energy Europe ou sur www.panasonic-batteries.com

ITA

Leggere le presenti istruzioni e avvertenze prima di utilizzare questo prodotto e conservare questo manuale per riferimento futuro. Inoltre, assicurarsi di leggere le avvertenze sulle batterie.

ATTENZIONE

Per evitare ferite personali e danni materiali derivanti, a titolo esemplificativo e non limitativo, dal rischio di scosse elettriche o incendio:

1. Per ridurre il rischio di ferite, raccomandiamo di utilizzare solo batterie ricaricabili Panasonic Ni-MH.
2. Non utilizzare batterie non ricaricabili.
3. Non aprire o smontare il caricabatterie.
4. Non bagnare il caricabatterie e

DNK

Læs disse instruktioner og advarsler før brug af produktet, og gem vejledningen til senere brug. Sørg også for at læse advarslerne på batterierne.

ADVARSEL
Undgå skade på personer eller genstande, der skyldes, men ikke begrænset til, risikoen for elektriske stød eller brand:

1. For at mindske risikoen for personskader anbefales det at bruge Panasonics opladelige Ni-Mh-batterier.
2. Brug ikke ikke-genopladelige batterier.
3. Undgå at åbne eller afmontere opladeren.
4. Undgå at opladeren bliver våd, eller at der trænger vand eller andre væsker ind i opladeren.
5. Brug kun opladeren indendørs et tørt sted.
6. Brug ikke opladeren, hvis dens stik eller batterier er beskadiget.
7. Brug ikke opladeren i dårlige solsk.
(1) Dette apparat kan benyttes af børn på 8 år eller derover og personer med reduserede fysiske, sansemæssige eller mentale evner eller manglende erfaring eller viden, hvis de er under opsyn eller har modtaget instruktion vedrørende sikker brug af apparatet og forstår de farer, det indebærer.
(2) Børn må ikke lege med apparatet.
(3) Rengøring og vedligeholdelse bør ikke foretages af børn uden opsyn.

BETJENINGSVEJLEDNING
1. Brug af opladningsfunktion

Denne funktion lader dig oplade et enkelt AA- eller et AAA-batteri eller op til fire batterier på samme tid (Fig. 4).

1) Overhold polaritet ved at sammenligne (+) og (-) på batteriet med (+) og (-) på de respektive terminaler på opladeren, og indsæt batteriet. Sørg for, at batterierne med den negative ende (-) først (Fig. 3).
2) Tilslut strømkablet til opladeren (Fig. 1-3).
3) Sæt strømkablet til en almindelig stikkontakt med vekselstrøm, 100–240 V. Batteriindikatorerne blinker, når diagnose af den nuværende batteriopladning starter. Før opladning starter, vises det samlede antal batterier opladet med denne oplader (Fig. 5, a).
4) Opladning begynder, efter den aktuelle batteriopladning er vist (Tabel 2). Et tryk på knappen DISPLAY (Fig. 1) udskifter den viste information i talvisningsområde (Fig. 5, a-1).
Indikatorerne for resterende opladning bar kun bruges som tilnærmelsesvise vurderinger. Varigheden af opladninger varierer afhængig af batteriernes tilstand og driftsmiljøet.
5) Når opladning er gennemført, vises "FULL".
Tag strømkablet ud af stikkontakten og fjern de opladede batterier.

Hvis batteriindikatorerne ikke vises eller intet vises på LCD:
- Se efter, at batterierne er indsat korrekt og at der er god kontakt med hver terminal.
- Se efter, at strømkablet er korrekt indsat.
- Se efter, om batteriterminalerne er beskadigede eller beskidte.

2. Brug af funktionen REFRESH (nødvendig tid: Ca. 13 timer for fire AA (1900 mAh til 2000 mAh) batterier)
Denne funktion reducerer batteriernes hukommelseseffekten og genaktiverer genopladelige batterier, som har været ude af brug i lang tid.
Men gentagen brug af funktionen, når den ikke er nødvendig, vil forkorte batteriernes levecyklus.
Hvad er hukommelseseffekt:
Den beskriver den situation, hvor genopladelige batterier langsomt taber deres maksimale energikapacitet, hvis de genoplades gentagne gange efter kun at være blevet delvist afladet.
1) Tryk på knappen REFRESH i omtrent 1 sekund, efter at batterierne er blevet indsat. Denne funktion aflader batterierne fuldstændigt ud, før de lad op igen og genopretter batterierne tilbage til deres maksimale energikapacitet (Fig. 5, b).
- Funktionen REFRESH skal kun bruges, hvis funktionen fryser, mens der er ved at blive afladet, vil afladning ikke genopstages, når batterierne indsættes igen.
- Hvis flere batterier indsættes, mens afladning er i gang, vil funktionen ikke virke, indtil næste gang at batterierne oplades.
- De viste værdier for afladningskapacitet og spænding bar kun bruges som tilnærmelsesvise vurderinger (Fig. 5, b-2).
De viste værdier varierer afhængig af batteriernes tilstand og driftsmiljøet.
- For at undgå funktionen fejl at genoptrykke trykkes på knappen REFRESH i omtrent 1 sekund, mens funktionen er i gang. Genopladning fortsætter, efter funktionen er blevet annulleret.
2) Når opladning er gennemført, vises "FULL".
Tag strømkablet ud af stikkontakten og fjern de opladede batterier.

3. Brug af USB-udgangsfunktion
Denne funktion lader dig bruge opladeren som en vekselstrømsadapter. (Den lader dig ikke bruge batterierne i opladeren som strømforsyning.)
1) Tilslut opladeren til en almindelig stikkontakt med vekselstrøm, 100–240 V.
2) Tilslut et almindeligt solgt USB Type A-kabel til portens USB-OUT.
3) Tryk på knappen USB OUT for at starte tilførsel (Fig. 2, c).
- Opladning stopper, mens USB-udgang bruges.
- USB-udgang fungerer ikke, hvis knappen USB OUT trykkes, mens funktionen til genopfriskning er i gang.
4) Hvis udgangens strømstyrke falder til 100 mA eller mindre, vil USB-udgangen stoppe automatisk efter ca. 1 minut.
5) For at annullere funktionen til USB-udgang trykkes på knappen USB OUT igen. USB-udgang stopper, og samme status, som var før USB-udgang, genoptages.
Hvis du ikke har tænkt dig at bruge opladeren, efter at brug af USB-udgang er færdig, skal du frakoble strømkablet fra vekselstrømsadapteren og fjerne de opladede batterier.

4. Visning af ekotælleren (samlet antal batterier opladet)
Du kan se ekotælleren, selv når batterier ikke er indsat.
1) Tilslut opladeren til en almindelig stikkontakt med vekselstrøm, 100–240 V.
2) Tryk på knappen DISPLAY for at vise det samlede antal batterier opladet med denne oplader.
Hvis du ikke har tænkt dig at bruge opladeren bagefter, skal du frakoble strømkablet fra vekselstrømsadapteren.

PLEJE, RENGØRING OG VEDLIGEHOLDELSE
- Tag oplader ud af stikkontakten.
- Rengør med en tør klud for at fjerne snavs og smuds.

Tabel 1. Talvisningsområde

V	Spænding
T	Tid (varighed af drift)
mAh	Kapacitet (ladningsstrømstyrke)
Wh	Wh (ladningskraft)

De viste værdier er vurderinger og varierer afhængig af batteriernes tilstand og driftsmiljøet.

Tabel 2. Batteriindikatorer

Oplader	Unormal
Afslader	Nær slutning af levecyklus
	Vedligeholdelsesopladning*

* En standby-tilstand, som slår til, når for aflades batterier oplades eller når unormale temperaturer forekommer.

Vurderinger af opladningstid under standardforhold

Batteristørrelse	Kapacitet	Ladetid 1-2 tk.	Ladetid 3-4 tk.
AA	2400 – 2550 mAh	2 timer	4 timer
	1900 – 2000 mAh	1,5 timer	3 timer
	950 – 1000 mAh	0,75 timer	1,5 timer
AAA	900 – 950 mAh	2 timer	4 timer
	750 – 800 mAh	1,5 timer	3 timer
	550 – 650 mAh	1,25 timer	2,5 timer

SPECIFIKATIONER

Model	BQ-CC65E
Input	100 - 240 V ~ 50 - 60 Hz 0.4 A
Output	AA : 1,5 V x 4 ⎓ ; 3,2 A maks.; (; 750 mA i snit) AAA : 1,5 V x 4 ⎓ ; 1,2 A maks.; (; 275 mA i snit) USB : 5 V ⎓ ; 1 A
Driftstemperatur	0~35°C (må kun bruges indendørs)

Garanti: Garantien starter fra købstidspunktet. PECE erstatter eller reparerer laderen såfremt fejlen beretter dette. Garantien gælder kun produktet og dækker ikke bar material- eller produktionsfejl.
Detaljer kan rekvirere hos Panasonic Energy Europe N.V. Eller på www.panasonic-batteries.com

SWE

Läs igenom dessa anvisningar och varningar noggrant innan du använder produkten och spara denna bruksanvisning för framtida användning. Dessutom bör du läsa varningstexterna på batterierna.

FÖRSIKTIGHET
För att undvika personskador och skador på egendom, vänligen följ nedan instruktioner:

1. Vi rekommenderar användning av uppladdningsbara batterier Ni-MH från Panasonic.
2. Använd inte batterier som inte är uppladdningsbara.
3. Öppna inte och ändra inte på laddaren.
4. Låt inte laddaren bli våt, låt inte heller vatten eller andra vätskor komma in i laddaren.
5. Använd endast laddaren inomhus på en torr plats.
6. Använd inte laddaren om dess kontakt eller batterierna är skadade.
7. Använd inte laddaren i direkt solljus.
(1) Den här apparaten kan användas av barn från 8 år och uppåt och personer med nedsatt fysisk, sensorisk eller psykisk förmåga eller brist på erfarenhet och kunskap om de övervakas eller får instruktioner rörande användning av apparaten på ett säkert sätt och förstår riskerna.
(2) Barn får inte leka med apparaten.
(3) Rengöring och underhåll får inte utföras av barn utan tillsyn.

BRUKSANVISNING
1. Använda laddningsfunktionen

Med den här funktionen kan du ladda ett AA- eller AAA-batteri eller upp till fyra stycken på en gång (Fig. 4).

1) Passa samman polariteten (+) och (-) på batterierna med polerna (+) och (-) på laddaren och sätt in batterierna först från minuspolerna (-) (Fig. 3).
2) Anslut nätkabeln till laddaren (Fig. 1-3).
3) Sätt i nätkabeln i ett vanligt vägguttag på 100–240 V.
Batteriindikatorerna blinkar när batterierna aktuella laddning diagnostiseras. Innan laddningen startar visas det totala antalet batterier som laddats med laddaren (Fig. 5, a).
4) Laddningen startar efter det att den aktuella batteriladdningen visats (Tabell 2). Informationen som visas i displayområdet (Fig. 5, a-1) ändras när du trycker på DISPLAY-knappen (Fig. 1).
Indikatorerna på återstående laddning bör endast användas som ungefärliga riktlinjer. Laddningens varaktighet kommer att variera beroende på batteriernas status och driftmiljön.
5) "FULL" visas när laddningen är klar.
Koppla ur nätkabeln från vägguttaget och plocka ur de laddade batterierna.

Om batteriindikatorerna inte tänds eller ingenting visas på LCD-displayen:
- Kontrollera att batterierna installerats på rätt sätt och att de har kontakt med terminalen i varje fack.
- Kontrollera att nätkabeln är ordentligt ansluten.
- Kontrollera om batteripolerna är skadade eller smutsiga.

2. Använda REFRESH-funktionen (tidsåtgång: Cirka 13 timmar för fyra AA-batterier (1900 mAh till 2000 mAh))
Den här funktionen minskar minneseffekten och återaktiverar laddningsbara batterier som har varit ur bruk under en lång tid.
Om funktionen används när den inte behövs kommer dock batteriernas livslängd att förkortas.
Så här fungerar minneseffekten:
Laddningsbara batterier förlorar gradvis sin maximala kapacitet om de laddas upprepade gånger när de endast är delvis urladdade.
1) Tryck på REFRESH-knappen i cirka 1 sekund efter det att batterierna har satts in. Funktionen laddar ur batterierna helt innan de laddas upp helt till maximal kapacitet (Fig. 5, b).
- REFRESH-funktionen aktiveras inte om laddningen trycks in när batteriladdningen diagnostiseras eller när USB-utgången är igång.
- Om REFRESH-funktionen avbryts eller batterierna tas bort när de laddas ur, kommer urladdningen inte att återuppta när batterierna sätts in igen.
- Om fler batterier sätts in under urladdningen kommer funktionen inte att fungera förrän batterierna laddas på nytt.
- Värdena som visas för urladdning och spänning bör endast användas som ungefärliga riktlinjer (Fig. 5, b-2).
De visade värdena kommer att variera beroende på batteriernas status och driftmiljön.
- Tryck på REFRESH-knappen i cirka 1 sekund när funktionen avsmäls om du vill avbryta funktionen. Laddningen fortsätter efter funktionen avbryts.
2) "FULL" visas när laddningen är klar.
Koppla ur nätkabeln från vägguttaget och plocka ur de laddade batterierna.
Odöpande nappkabel kan od elektrické zásuvky a výmětře nabité baterie.

3. Använda USB-uttaget
Med den här funktionen kan du använda laddaren som nätadapter. (Du kan inte använda batterierna i laddaren som strömkälla.)
1) Anslut laddaren till ett vanligt vägguttag på 100–240 V.
2) Anslut en USB-kabel typ A som finns i handeln till USB-OUT-uttaget.
3) Tryck på USB OUT-knappen när du vill börja mata ström (Fig. 2, c).
- Laddningen avbryts när USB-utnyttjar används.
- Strömmatas inte från USB-uttaget om USB OUT-knappen trycks in när REFresh-funktionen används.
4) Om utströmmen sjunker till 100 mA eller lägre kommer matningen från USB-uttaget att stoppas efter cirka 1 minut.
5) Tryck på USB OUT-knappen igen om du vill avbryta USB-funktionen.
Matningen från USB-uttaget stoppas och enheten återgår till det föregående statusläget. Om du inte avser att använda laddaren när du har slutat att använda USB-uttaget, ska du koppla ur nätkabeln från vägguttaget och plocka ur de laddade batterierna.

4. Visa eco-räknaren (totalt antal laddade batterier)
Du kan visa eco-räknaren även när batterier inte är satta.
1) Anslut laddaren till ett vanligt vägguttag på 100–240 V.
2) Tryck på DISPLAY-knappen när du vill visa totalt antal batterier som laddats med laddaren.
Om du inte avser att använda laddaren efteråt ska du koppla ur nätkabeln från vägguttaget.

UNDERHÅLL, VÅRD OCH REKONGERING
- Koppla ur laddare från vägguttaget.
- Rengör med en torr trasa för att avlägsna smuts och fett.

Tabell 1. Visningsområde

V	Spänning
T	Tid (driftTid)
mAh	Kapacitet (Urladdningsström)
Wh	Wattimmar (urladdningseffekt)

De visade värdena är beräkningar och kommer att variera beroende på batteriernas status och driftmiljön.

Tabell 2. Batteriindikatorer

Laddar	Onormalt
Laddar ur	Närmar sig slutet på livslängden
	Underhållsladdning*
	Bliżej se koniec życia
	Utrzovací nabíjení*

* Ett standbyläge som aktiveras när mycket urladdade batterier laddas eller när onormala temperaturer uppstår.

Beräknade laddningstider under normala förhållanden

Batteristorlek	Kapacitet	Uppladdningstid 1-2 st	Uppladdningstid 3-4 st
AA	2400 – 2550 mAh	2 timmar	4 timmar
	1900 – 2000 mAh	1,5 timmar	3 timmar
	950 – 1000 mAh	0,75 timmar	1,5 timmar
AAA	900 – 950 mAh	2 timmar	4 timmar
	750 – 800 mAh	1,5 timmar	3 timmar
	550 – 650 mAh	1,25 timmar	2,5 timmar

SPECIFIKATIONER

Modell	BQ-CC65E
Inmatning	100 - 240 V ~ 50 - 60 Hz 0.4 A
Utmatning	AA : 1,5 V x 4 ⎓ ; 3,2 A max.; (; 750 mA genomsnitt) AAA : 1,5 V x 4 ⎓ ; 1,2 A max.; (; 275 mA genomsnitt) USB : 5 V ⎓ ; 1 A
Driftstemperatur	0 ~ 35°C (endast användning inomhus)

Garanti: Garantin gäller från inköpsdatum. PECE ersätter eller reparerar laddaren om felen beröttigar till det. Garantin gäller bara för produkten. Garantin täcker bara material- och produktionsfel
Detaljer kan rekvireras hos Panasonic Energy Europe N.V. Eller på www.panasonic-batteries.com

NOR

Les disse instruksjonene og advarslene før du bruker dette produktet, og oppbevar denne bruksanvisningen for fremtidig referanse. Les også batteriadvarslene.

FORSIKTIG
For å unngå personskade og skade på eiendom som en følge av elektrisk støt eller brann, eller andre farer:

1. Vi anbefaler at du bruker Panasonic Ni-MH oppladbare batterier for å redusere faren for skade.
2. Ikke-ladbare batterier må ikke brukes.
3. Ikke åpne eller demontere laderen.
4. Laderen må ikke bli våt, eller utsettes for vann eller andre væsker.
5. Ladere skal bare brukes innendørs, i et tørt miljø.
6. Ikke bruk laderen hvis kontakten eller batteriene er skadet.
7. Ikke plasser laderen i direkte sollys.
(1) Dette apparatet kan brukes av barn fra 8 år og oppover og personer med reduserte fysiske, sensoriske eller mentale evner eller som ikke har erfaring og kunnskap, hvis de har tilstrekkelig tilsyn eller instruksjoner om bruk av apparatet på en sikker måte, og forstår risikoer som kan forårsakes.
(2) Barn må ikke leke med apparatet.
(3) Rengjøring og brukervedlikehold må ikke gjøres av barn uten tilsyn.

BRUKERVEILEDNING
1. Bruke ladefunksjonen

Denne funksjonen lar deg lade AA- eller AAA-batterier, eller opptil fire samtidig (fig. 4).

1) Legg merke til polariteten ved å tilpasse positive (+) og negative (-) ender på batteriene, til de tilhørende terminalene i laderen, og sett inn batteriene med de negative (-) endene først (fig. 3).
2) Koble strømledningen til laderen (fig. 1–3).
3) Koble strømledningen i en standard 100 til 240 V AC-kontakt.
Batteriindikatorene blinker etter som diagnostiseringen av gjeldende batterilading starter.
Før ladingen starter, vises det samlede antall batterier som lades med denne laderen (fig. 5, a).
4) Ladingen starter etter at den aktuelle batterilading vises (tabell 2).
Trykk på DISPLAY-knappen (fig. 1) for å bytte mellom informasjonen som vises og nummervisningsområdet (fig. 5, a–1).
Angivelse av gjenværende lading bør bare brukes som omtrentlige verdier. Ladetiden vil variere avhengig av batterienes tilstand og driftsmiljøet.
5) Når ladingen er fullført vises "FULL".
Trekk strømledningen ut av AC-stikkontakten, og ta ut de ladede batteriene.

Hvis batteriindikatorene ikke vises eller ingen ting vises på LCD-en:
- Kontroller at batteriene er satt riktig inn og at det har god kontakt med terminalene.
- Kontroller at strømledningen er satt ordentlig inn.
- Kontroller om batteriterminalene er skadet eller blimsuset.

2. Bruke REFRESH-funksjonen (nødvendig tid: 2000 timer 13 timer for fire AA-batterier (1900 mAh til 2000 mAh))
Denne funksjonen reduserer minneeffekten og gjenaktiverer opladbare batterier som ikke har vært brukt over lengre tid.
Gjentatt bruk av denne funksjonen, når det ikke er nødvendig, vil forkorte batteriene levetid.
Dette er minneeffekt:
Beskriver situasjonen når opladbare batterier gradvis mister sin maksimale energikapacitet hvis de lades opp igen uten at de er helt tomme.
1) Trykk på REFRESH-knappen i omtrent ett sekund etter at batteriene er satt inn. Denne funksjonen vil lade batteriene helt ut, før de lades til maksimal energikapasitet (fig. 5, b).
- REFRESH-funksjonen vil ikke aktiveres hvis knappen trykkes på mens batteriladeren diagnostiserer eller USB-utgangen brukes.
- Hvis REFRESH-funksjonen avbrytes, eller batteriene fjernes fra ladere ut, vil utladingen fortsette når batteriene er satt på plass igen.
- Hvis flere batterier settes inn mens utladingen pågår, vil ikke denne funksjonen fungere igjen før neste gang batteriene lades.
- Verdiene som vises for utladingskapasitet og spenning skal bare brukes som omtrentlige verdier (fig. 5, b-2).
Viste verdier vil variere avhengig av batterienes tilstand og driftsmiljøet.
- For å avbryte oppdatteringsfunksjonen, trykk på REFRESH-knappen i omtrent ett sekund, mens denne funksjonen pågår. Ladingen fortsetter etter at funksjonen er avbrutt.
2) Når ladingen er fullført vises "FULL".
Trekk strømledningen ut av AC-stikkontakten, og ta ut de ladede batteriene.

3. Bruke USB-utgangen
Denne funksjonen lar deg bruke USB-utgangen som en AC-adapter. (Den lar deg ikke bruke batterier i laderen som strømforsyning.)
1) Koble laderen til en standard 100 til 240 V AC-kontakt.
2) Koble en kommersielt tilgjengelig USB Type A-ledning i USB-OUT-porten.
3) Trykk på USB OUT-knappen for å aktivere utgangen (fig. 2, c).
- Ladingen avbryts når USB-utnyttet anvilt vis.
- Strøm mottas inte från USB-uttaget om USB OUT-knappen trycks in när Refresh-funktionen används.
4) Hvis utgangsstrømmen faller til 100 mA eller lavere vil USB-utgangen slutte å fungere etter omtrent ett minutt.
5) For å avbryte USB-utgangen, trykk på USB OUT-knappen på nytt.
USB-utgangen vil stoppe og statusen som ble brukt før USB-utgangen vil komme tilbake.
Hvis du ikke har tenkt til å bruke laderen etter at USB-utgangen ikke lenger skal brukes, trekk strømledningen ut av stikkontakten, og ta ut batteriene etter at de er ladet.

4. Vise eko-telleren (samlet antall batterier som lades)
Du kan vise eko-telleren mens batteriene ikke er satt inn.
1) Koble laderen til en standard 100 til 240 V AC-kontakt.
2) Trykk på DISPLAY-knappen for å vise det samlede antall batterier som lades med denne laderen.
Hvis du ikke har tenkt til å bruke laderen etterpå, trekk strømledningen ut av AC-kontakten.

VEDLIKEHOLD OG VASK
- Koble ladere fra vegguttaket.
- Rengjøres med en tørr klut for å fjerne smuss.

Tabell 1. Nummervisningsområde

V	Spenning
T	Tid (driftstid)
mAh	Kapasitet (utladingsstrøm)
Wh	Watt-time (utladingssystem)

Viste verdier er estimater og vil variere avhengig av batterienes tilstand og driftsmiljøet.

Tabell 2. Batteriindikatorer

Lading	Unormal
Utlading	Nærmer seg slutten på levetiden
	Vedlikeholdslading*

* En standby-tilstand som oppstår når batterier som er utladet for mye lades, eller ved unormale temperaturer.

Ladetidestimater under standardbetingelser

Batteristørrelse	Kapasitet	Ladetid 1-2 tuks	Ladetid 3-4 tuks
AA	2400 – 2550 mAh	2 timer	4 timer
	1900 – 2000 mAh	1,5 timer	3 timer
	950 – 1000 mAh	0,75 timer	1,5 timer
AAA	900 – 950 mAh	2 timer	4 timer
	750 – 800 mAh	1,5 timer	3 timer
	550 – 650 mAh	1,25 timer	2,5 timer

TEKNISKE DATA

Modell	BQ-CC65E
Innngang	100 - 240 V ~ 50 - 60 Hz 0.4 A
Utgang	AA : 1,5 V x 4 ⎓ ; 3,2 A maks.; (; 750 mA gjennomsnittlig) AAA : 1,5 V x 4 ⎓ ; 1,2 A maks.; (; 275 mA gjennomsnittlig) USB : 5 V ⎓ ; 1 A
Bruksterromperatur	0~35°C (Kun til innendørs bruk)

Garanti: Garantien er gyldig fra kjøpsdato.PECE vil ved godkjent reklamasjon reparere eller erstatte med tilsvarende vare. Garantien gjelder kun for produktet og dekker ikke bar material- eller produksjonsfeil.
Detaljer kan fås fra Panasonic Energy Europe N.V. eller på www.panasonic-batteries.com

FIN

Lue nämä ohjeet ja varoitukset ennen tuotteen käyttöä ja säilytä tämä käyttöohje tulevaa käyttöä varten. Lue myös kaikki akusta annetut varoitukset.

VAROITUS
Välttääksesi henkilö- ja omaisuusvahingot, johkin sisältyy, mutta jotka eivät rajoitu sähköiskuun and tulipalooon:

1. Loukkaantumisriskin vähentämiseksi suosittelemme käytettäväksi Panasonic Ni-MH uudelleen ladattavia akkuja.
2. Älä käytä ei-ladattavia akkuja.
3. Älä avaa tai purs osin laturia.
4. Älä kastele laturia äläkä anna veden tai muiden nesteiden päästä laturiin.
5. Käytä laturia vain kuivissa sisätiloissa.
6. Älä käytä laturia, jos akut tai laturin pistoke ovat vioittuneet.
7. Älä käytä laturia suorassa auringonpaisteessa.
(1) Tätä laitetta saavat käyttää vähintään 8-vuotiaat lapset ja henkilöt, joiden fyysinen, sensorinen tai henkinen toimintakyky on heikentynyt tai joilla ei ole kokemusta ja tietoa laitteen käytöstä, jos heitä valvotaan tai heille on annettu riittävät ohjeet laitteen turvalliseen käyttöön ja he ymmärtävät käyttöön liittyvät vaarat.
(2) Älä anna lasten leikkiä laitteella.
(3) Älä anna lasten puhdistaa ja huoltaa laitetta ilman valvontaa.

KÄYTTÖOHJEET
1. Latautoiminnon käyttäminen

Tämän toiminnon avulla voit ladata yhden AA- tai AAA-akun kerralla tai enintään neljä samanaikaisesti (kuva 4).

1) Huomioi oikea napaisuus ja aseta akkujen (+)- ja (-)-navat laturin vastaaviin lovin. Aseta akut laturin (-)-napa edellä (kuva 3).
2) Kytke virtajohto laturiin (kuvat 1-3).
3) Liitä virtajohto vakio 100–240 V AC pistorasiaan.
Akun merkkivalot vilkkuvat, kun nykyisen akkulatauksen diagnoosi alkaa. Ennen kuin latausalkaa, näytöllä näkyy kuinka monta akkua (kuva 5, a).
4) Latausalkaa, kun nykyisen akun lataus näkyy (taulukko 2).
DISPLAY-painikkeen (kuva 1) painaminen vaihtaa näytetyn tiedon numerosuhde näyttöalueella (kuva 5, a-1).
Jäljellä olevan latauksen merkkivaloja tulisi pitää summittaisena arvioina. Latausajat riippuvat akkujen tilasta ja käyttöympäristöstä.
5) Kun lataus on valmis, näytöllä näkyy "FULL".
Kytke virtajohto irti AC-pistorasiasta ja poista ladatut akut.

Jos akun merkkivaloja ei näy tai LCD-näyttö on tyhjä:
- Varmista, että akut on asetettu paikoilleen ja että ne koskettavat oikean kontaktin liittimin jokaisessa lovessa.
- Tarkista, että virtajohto on asetettu oikein paikoilleen.
- Varmista, että akkulovet eivät ole vioittuneet tai likaisia.

2. REFRESH-toiminnon käyttäminen (vaadittu aika: Noin 13 tuntia neljälle AA-akulle (1900 mAh - 2000 mAh))
Tämä toiminto vähentää muisti-ilmiötä ja aktivoi sellaiset ladattavat akut uudelleen, jotka ei ole käytetty pitkään aikaan.
Tämän toiminnon tarpeeton toistuva käyttö lyhentää akkujen elinikää.
Mikä on muisti-ilmiö:
Se kuvaa tilanteita, jossa ladattavat akut menettävät hitaaleen enimmäisenergiakapasiteettinsa, jos niitä ladataan toistuvasti vaikka ne eivät ole täysin tyhjä.
1) Paina REFRESH-painiketta noin sekunnin ajan, kun akut on asetettu paikoilleen. Tämä toiminto tyhjentää akut kokonaan ennen kuin ne ladataan täyteen takaisin enimmäisenergiakapasiteettiinsa (kuva 5, b).
- REFRESH-toiminto ei aktivoidu, jos painiketta painetaan samaan aikaan kun akun diagnoosi on käynnissä tai kun USB-lähtöä käytetään.
- Jos REFRESH-toiminto peruutetaan tai akut poistetaan samalla kun niiden lataaminen on käynnissä, tyhjennys jatkuu kun akut asetetaan takaisin paikoilleen.
- Jos lisäkkuja asetetaan lyhjennysprosessin ollessa käynnissä, toiminto toimii seuraavan kerran vasta, kun akut on ladattu.
- Tyhjennyskapasiteetin ja jännitteen arvoja tulisi pitää summittaisena arvioina (kuva 5, b-2). Näytetyt arvot riippuvat akkujen tilasta ja käyttöympäristöstä.
- Peruuta uudelleenlataustoiminto painamalla REFRESH-painiketta noin sekunnin ajan toiminnon ollessa käynnissä. Latausi jatkuu toiminnon perumisen jälkeen.
2) Kun lataus on valmis, näytöllä näkyy "FULL".
Kytke virtajohto irti AC pistorasiasta ja poista ladatut akut.

3. USB-lähtötoiminnon käyttäminen
Tämän toiminnon avulla voit käyttää laturia AC-sovittimena. (Et voi käyttää akkuja laturissa virtalähteenä).
1) Liitä laturi vakio 100–240 V AC pistorasiaan.
2) Liitä kaupoista saatava A-tyypin USB-kaapeli USB-lähtöporttiin.
3) Paina USB OUT -painiketta käynnistääkseesi lähdön (kuva 2, c).
- Lataus loppuu kun USB-lähtöä käytetään.
- USB-lähtö ei toimi, jos USB OUT -painiketta painetaan uudelleenlataustoiminnon ollessa käynnissä.
4) Jos lähtövirta loppuu alle 100 mA:n, USB-lähtö loppuu noin minuutin kuluessa.
5) Peruuta USB-lähtötoiminto painamalla USB OUT -painiketta uudelleen. USB-lähtö saamuu ja ennen USB-lähtöä käytetty tila tulee käyttöön
Jos et käytä laturia USB-lähdön päättymisen jälkeen, kytke virtajohto irti AC-pistorasista.

4. Eko-laskurin näkeminen (ladattujen akkujen määrä)
Voit nähdä eko-laskurin, vaikka akkuja ei olisi asetettu.
1) Liitä laturi vakio 100–240 V AC pistorasiaan.
2) Paina DISPLAY-painiketta nähdäksesi tällä laturilla ladattujen akkujen määrän. Jos et aio käyttää laturia myöhemmin, kytke virtajohto irti AC-pistorasiasta.

KUNNOSSAPITO JA HUOLTO JA PUHDISTUS
- Irrota laturi pistorasiasta.
- Puhdista kuivalla liinalla poistaaksesi lian ja karstan.

Taulukko 1. Numeroinnyttäalue

V	Jännite
T	Aika (toiminnon kesto)
mAh	Kapasiteetti (tyhjennysvirta)
Wh	Wattitunti (tyhjennysteho)

Näytetyt arvot ovat arvioita ja riippuvat akkujen tilasta ja käyttöympäristöstä.

Taulukko 2. Akun merkkivalot

Ladataan	Epänormaali
Tyhjennetään	Käyttöajan loppu lähellä
	Kunnossapitolataus*

* Valmiustila, kun ylityhjennettyjä akkuja ladataan tai kun esiintyy epänormaaleja lämpötiloja.

Arvioidut latausajat vakio-olosuhteissa

Akkukoko	Kapasiteetti	Latausaika 1-2 kpl	Latausaika 3-4 kpl
AA	2400 – 2550 mAh	2 tuntia	4 tuntia
	1900 – 2000 mAh	1,5 tuntia	3 tuntia
	950 – 1000 mAh	0,75 tuntia	1,5 tuntia
AAA	900 – 950 mAh	2 tuntia	4 tuntia
	750 – 800 mAh	1,5 tuntia	3 tuntia
	550 – 650 mAh	1,25 tuntia	2,5 tuntia

TEKNISET TIEDOT

Malli	BQ-CC65E
Tulo	100 - 240 V ~ 50 - 60 Hz 0.4 A
Lähtö	AA : 1,5 V x 4 ⎓ ; 3,2 A Max.; (; 750 mA keskimäärin) AAA : 1,5 V x 4 ⎓ ; 1,2 A Max.; (; 275 mA keskimäärin) USB : 5 V ⎓ ; 1 A
Käyttölämpötila	0~35°C (Vain sisäkäyttöön)

Takuu: Takuu on voimassa ostohetkestä alkaen. PECE korjaa akkulaturin tai korvaa sen vastaavalla tuotteella oikeutetun valituksen perusteella. Takuu koskee vain akkulaturia. Takuu koskee vain materiaali- ja valmistusvirheitä.
Tarkempia tietoja: Panasonic Energy Europe N.V. sa ja www.panasonic-batteries.com

POL

Przed użyciem tego produktu należy przeczytać niniejszą instrukcję i ostrzeżenia oraz zachować je na przyszłość. Dodatkowo należy koniecznie przeczytać ostrzeżenia umieszczone na akumulatorach.

OSTRZEŻENIE
Aby uniknąć obrażeń ciała i uszkodzenia mienia powstałych między innymi z powodu zagrożenia porażeniem prądem lub pożarem:

1. Zaleca się korzystanie z akumulatorów Ni-MH firmy Panasonic.
2. Nie używać baterii innych niż akumulatory ni-mh.
3. Nie otwierać ani nie rozmontowywać ładowarki.
4. Nie moczyć ładowarki ani nie dopuścić, aby do jej wnętrza przedostała się woda lub inny płyn.
5. Korzystać z ładowarki tylko wewnątrz budynków, w suchym miejscu.
6. Nie korzystać z ładowarki, jeśli jej wtyczka lub akumulatory są uszkodzone.
7. Nie korzystać z ładowarki w miejscach nasłonecznionych.
(1) To urządzenie może być używane przez dzieci powyżej 8 roku życia oraz osoby o obniżonych możliwościach fizycznych, sensorycznych lub umysłowych, lub osoby nie posiadające doświadczenia lub wiedzy, pod warunkiem działania pod nadzorem lub po uprzednim otrzymaniu instruktażu dotyczącego bezpiecznego użytkowania oraz bycia świadomym możliwych zagrożeń.
(2) Dzieci nie mogą bawić się urządzeniem.
(3) Dzieci nie mogą myć urządzenia ani wykonywać czynności konserwacyjnych bez nadzoru opiekunów.

INSTRUKCJA OBSŁUGI
1. Korzystanie z funkcji ładowania

Za pomocą tej funkcji jednocześnie można ładować jeden akumulator rozmiaru AA lub AAA albo do czterech takich akumulatorów (rys 4).

1) Przestrzegać polaryzacji, dopasowując ustawienie biegunów (+) i (-) akumulatorów do biegunów (+) i (-) w ładowarce. Włożyć akumulatory, rozpoczynając od biegunów (-) (rys. 3).
2) Podłączyć kabel zasilający do ładowarki (rys. 1–3).
3) Podłączyć kabel zasilający do standardowego gniazda sieciowego 100–240 V AC. Kontrolka poziomu naładowania akumulatora zacznie migać, informując o diagnostyce bieżącego poziomu naładowania.
Przed rozpoczęciem ładowania zostanie wyświetlona łączna liczba akumulatorów naładowanych za pomocą ładowarki (rys. 5, a).
4) Ładowanie rozpocznie się po wyświetleniu bieżącego poziomu naładowania akumulatora (tabela 2). Naciśnięcie przycisku DISPLAY (rys. 1) powoduje przełączenie informacji widocznych w obszarze wyświetlania liczb (rys. 5, a-1).
Wskazania pozostałego poziomu naładowania należy traktować jako przybliżone oszacowanie. Czas ładowania zależy od stanu akumulatora oraz środowiska roboczego.
5) Po zakończeniu ładowania pojawi się komunikat „FULL".
Należy odłączyć kabel zasilający z gniazda sieciowego i wyciągnąć naładowane akumulatory.

Gdy kontrolki akumulatorów nie świecą albo na ekranie LCD nie pojawia się żadna informacja:
- Sprawdzić, czy akumulatory zostały włożone i czy prawidłowo nawiązują kontakt z stykami każdego z złączami komór.
- Sprawdzić, czy kabel zasilający jest prawidłowo włożony.
- Sprawdzić, czy bieguny akumulatorów nie są uszkodzone ani brudne.

2. Korzystanie z funkcji REFRESH (wymagany czas: ok. 13 godzin w przypadku czterech akumulatorów rozmiaru AA i pojemności od 1900 do 2000 mAh)
Ta funkcja zmniejsza efekt pamięciowy i ponownie aktywuje naładowane akumulatory, które nie były używane przez długi czas.
Jednak częste używanie tej funkcji w sytuacji, gdy nie jest to konieczne, może skrócić okres eksploatacji akumulatorów.
Co to jest efekt pamięciowy:
Jest to sytuacja, w której akumulatory stopniowo tracą maksymalną pojemność z powodu częstego doładowywania bez cyklu pełnego rozładowania.
1) Po włożeniu akumulatorów nacisnąć przycisk REFRESH na około 1 sekundę. Ta funkcja najpierw całkowicie rozładuje akumulatory, a następnie całkowicie go naładuje z powrotem do maksymalnej pojemności (rys. 5, b).
- Funkcja REFRESH nie włączy się, jeśli przycisk zostanie naciśnięty podczas diagnozowania poziomu naładowania akumulatora lub w sytuacji, gdy jest używane wyjście USB.
- Je

HUN

Kérjük, olvassa el az utasításokat és figyelmeztetéseket, mielőtt használatba venné a terméket és tartsa meg, mert a benne lévő információkra a későbbiekben is szüksége lehet. Ezek mellett, győződjön meg, hogy elolvasta a figyelmeztetéseket az akkumulátorokon.

FIGYELEM

Az elektromos áramütés és tűz okozta, de ere nem korlátozott személyi sérülés és anyagi kár elkerülése érdekében:

1. A sérülésveszély csökkentése érdekében javasoljuk, hogy kizárólag újratölthető Panasonic NiMH akkumulátorokat használjon.
2. Ne töltsön vele nem tölthető elemeket!
3. A töltőt ne nyissa fel és ne szerelje szét.
4. Ne rendeljen meg a töltőt, ha ne megjelje hogy víz vagy más folyadék kerüljön bele.
5. A töltőt csak beltéri környezetben, száraz helyen használja.
6. Ne használja a töltőt, ha a csatlakozó, vagy az akkumulátorok sérültek.
7. Ne használja a töltőt károsodott megjelenése esetén!
(1) Ezt a készüléket 8 évnél idősebb gyermekek, valamint csökkent fizikai-, érzékelő- vagy szellemi képességűek, vagy olyan személyek, akik nem rendelkeznek tapasztalattal és ismeretettel, csak felügyelett mellett vagy abban az esetben használhatják, ha utasításokkal vagy felügyelettel látták el őket a termék biztonságos kezelésével kapcsolatban, és megértik az esetleges veszélyforrásokat
(2) Gyermekek nem játszhatnak a berendezéssel.
(3) A tisztítást és a karbantartást nem végezheti gyermek felügyelet nélkül.

KEZELÉS

1. A töltés funkció használata

Ezzel a funkcióval egyszerre egy, de legfeljebb négy AA vagy AAA méretű akkumulátor tölthető. (4. ábra).

1) Ügyeljen a megfelelő polaritásra - az akkumulátorok (+) és (-) pólusai a töltőn lévő pólusjelzésnek megfelelő irányba legyenek - majd az akkumulátoroknak először a (-) pólusánál lévő vegyük fel az érintkezőt. (Fig. 1)
2) Csatlakoztassa a tápkábelt a töltőhöz (1-3. ábra).
3) Csatlakoztassa a tápkábelt egy szabványos 100-240 V-os váltakozó áramú aljzatba.
A töltőegység lámpái villognak, amint az az akkumulátortöltés diagnosztikája elindul.
A töltés megkezdése előtt a töltővel tölthető összes akkumulátor számára jelenik meg (5. a ábra).
4) A töltés elkezdődik, miután megtörtént a jelenlegi akkumulátor állapotának az ellenőrzése (2. ábra).
A DISPLAY gomb (1. ábra) megnyomásával átváltítja a számmegjelenítő területen (5. a-1 ábra) megjelenített információkat.
A háttérben lévő töltési idő csak hozzávetőleges értékként kezelhető.
A töltés időtartama az akkumulátorok állapotától és a működtetési környezettől függően változik.
5) Amikor a töltés befejeződött, megjelenik a "FULL" felirat.
Húzza ki a tápkábelt az AC aljzatból és vegye ki a feltöltött akkumulátorokat.

Ha az akkumulátor jelző nem jelenik meg vagy semmi nem jelenik meg az LCD-n:
- Ellenőrizze, hogy az akkumulátorok helyesen-e be, és azok megfelelően érintkeznek-e a pólusokkal.
- Ellenőrizze, hogy jól csatlakoztatta-e a tápkábelt.
- Ellenőrizze, hogy az aljzatban van-e áramellátás (más berendezés működik-e vele vagy szennyezett).

2. A REFRESH funkció segítségével (szükséges idő: kb. 13 óra négy AA (1900-2000 mAh) akkumulátor esetén)

Ez a funkció az elhasználódott és újrakitölthető a hosszú ideig használaton kívül lévő tölthető akkumulátorokat.
Azonban a funkció nincsen használata, amikor nem szükséges, csökkenti az akkumulátorok életciklusát. Mi a memóriaeffektus?
Olyan helyzet jelző, amikor a tölthető akkumulátorok folyamatosan veszítenek maximális kapacitásukból, ha ismételten töltődik azokat, mielőtt az teljesen le teljesen.
1) Tartsa lenyomva a REFRESH gombot körülbelül 1 másodpercig, miután behelyezte az akkumulátorokat.
Ez a funkció teljesen lemeríti az akkumulátorokat, mielőtt újból teljesen feltöltené őket azok maximális energia kapacitásuka (5. b ábra).
- A REFRESH nem kerül aktiválásra, ha a gombot az akkumulátor diagnosztikája közben nyomja meg, vagy miközben USB kimenetet használ.
- A REFRESH funkció törlése vagy az akkumulátorokban a lemeríteni folyamat közben való eltávolítása esetén a lemeríts nem fog feltölteni az akkumulátorok újból teljesen feltölteni.
- Tovább akkumulátorok behelyezése esetén a lemeríts folyamat alatt a funkció nem fog működni az akkumulátorok következő töltésig.
- A lemeríts folyamat szüksége esetén a lemeríts csak hozzávetőleges (átmutatásként kezelendők (5. b-2 ábra). A megjelenített értékek az akkumulátorok állapotától és a működtetési környezettől függően változnak.
- A frissítési funkció törléséhez szükséges-e az akkumulátorok a REFRESH gombot, miközben a funkció folyamatban van. A funkció törlése után a töltés folytatódik.

GRC

Πριν χρησιμοποιήσετε αυτό το προϊόν, διαβάστε τις οδηγίες και τις προειδοποιητικές σημάνσεις και φυλάξτε το εγχειρίδιο για μελλοντική χρήση. Επίσης, μην αμελήσετε να διαβάσετε τις προειδοποιήσεις που θα βρείτε πάνω στις μπαταρίες.

ΠΡΟΣΟΧΗ

Για να αποτραπεί ο κίνδυνος τραυματισμού και υλικής ζημιάς λόγω, μεταξύ άλλων, ηλεκτροπληξίας ή πυρκαγιάς:

1. Για να περιορίσετε τον κίνδυνο τραυματισμού, συνιστώμε τη χρήση μόνο επαναφορτιζόμενων μπαταριών Ni-MH της Panasonic.
2. Χρησιμοποιήστε μόνο επαναφορτιζόμενες μπαταρίες.
3. Μην ανοίγετε/αποσυναρμολογείτε το φορτιστή.
4. Μην αφήνετε να βραχεί ο φορτιστής ή να παρουσιαστεί στο εσωτερικό του νερό ή άλλα υγρά.
5. Φυσικώστε για χρησιμοποίηση το φορτιστή σε εσωτερικούς χώρους χωρίς υγρασία.
6. Μη χρησιμοποιείτε το φορτιστή με καλώδιο τροφοδοσίας ή μπαταρίες που έχουν χαλάσει.
7. Μη χρησιμοποιείτε το φορτιστή με επιταξιακές ενδείξεις με το ηλιακό φως.
(1) Αυτή η συσκευή μπορεί να χρησιμοποιηθεί από παιδιά ηλικίας από 8 ετών και πάνω και από άτομα με μειωμένες φυσικές, αισθητηριακές ή πνευματικές ικανότητες ή έλλειψη εμπειρίας και γνώσης, εάν βρίσκονται υπό επίβλεψη ή καθοδήγηση σχετικά με τη χρήση της συσκευής με ασφαλή τρόπο και κατανοούν τους σχετικούς κινδύνους.
(2) Τα παιδιά δεν πρέπει να παίζουν με τη συσκευή.
(3) Ο καθαρισμός και η συντήρηση από τον χρήστη δεν πρέπει να γίνονται από παιδιά χωρίς επίτηρηση.

ΟΔΗΓΙΕΣ ΛΕΙΤΟΥΡΓΙΑΣ

1. Χρήση της λειτουργίας φόρτισης

Η λειτουργία αυτή σας επιτρέπει να φορτίσετε μία μπαταρία AA ή AAA ή έως και τέσσερις ταυτόχρονα (Εικ. 4).

1) Τηρήστε τη σωστή πολικότητα ταιριάζοντας τους θετικούς πόλους (+) και τους αρνητικούς πόλους (-) των μπαταριών με τους αντίστοιχους ακροδέκτες με τους αντίστοιχους ακροδέκτες και πιέστε τις μπαταρίες στη θέση τους ξεκινώντας από τα άκρα με τους θετικούς πόλους (-) (Εικ. 3).
2) Συνδέστε το καλώδιο τροφοδοσίας στον φορτιστή (Εικ. 1-3).
3) Συνδέστε το φις του καλωδίου τροφοδοσίας σε τυπική πρίζα 100 μς 240 V AC.
Οι ενδεικτικές λυχνίες για τις μπαταρίες αναβοσβήνουν μόλις αρχίσει η διάγνωση της τάξεως ισχύος τους.
Προτού αρχίσει η φόρτιση, παρουσιάζεται η συνολικός αριθμός των μπαταριών που φορτίζονται με τον συγκεκριμένο φορτιστή (Εικ. 5, α).
4) Η φόρτιση αρχίζει αφού ολοκληρωθεί η διάγνωση της τάξεως ισχύ των μπαταριών (Πίνακας 2).
Αν πιέσετε το κουμπί DISPLAY (Εικ. 1), αλλάζουν οι πληροφορίες που παρουσιάζονται στην περιοχή των αριθμικών ενδείξεων (Εικ. 5, α-1).
Η ένδειξη του υπολογισμού τμήματος χρόνου φόρτισης είναι μόνο προσεγγιστικό.
Η διάρκεια της φόρτισης θα ποικίλλει και εξαρτάται από την κατάσταση των μπαταριών και το περιβάλλον λειτουργίας.
Όταν ολοκληρωθεί η φόρτιση, παρουσιάζεται η ένδειξη "FULL".
Αποσυνδέστε το καλώδιο τροφοδοσίας από την πρίζα AC και αφαιρέστε τις φορτισμένες μπαταρίες.
5) Αν δεν εμφανίζεται η ένδειξη ενός μπαταρίας ή αν δεν εμφανίζεται η ένδειξη φόρτισης, ελέγξτε τη ένδειξη στην οθόνη LCD:
- Ελέγξτε αν οι μπαταρίες έχουν τοποθετηθεί σωστά και έχουν επαφή όπως πρέπει με κάθε ακροδέκτη.
- Ελέγξτε αν το καλώδιο τροφοδοσίας έχει τοποθετηθεί όπως πρέπει.
- Ελέγξτε μήπως οι ακροδέκτες μπαταριών μολύνθηκαν ή κάποιο ξένο σώμα.

2. Χρήση της λειτουργίας ανανέωσης (REFRESH) (υπολογιζόμενος χρόνος: περίπου 13 ώρες για τέσσερις μπαταρίες AA (1.900 mAh έως 2000 mAh))

Με τη λειτουργία αυτή μπόρεστε το φορτισμένο μπαταρίες και ενεργοποιήσετε ξανά επαναφορτίσεις μπαταρίες που δεν έχουν χρησιμοποιηθεί για μεγάλο χρονικό διάστημα. Όμως, αν η εν λόγω λειτουργία χρησιμοποιηθεί κατά επανάληψη χωρίς να είναι απαραίτητο, θα μειωθεί η διάρκεια ζωής των μπαταριών.
Τι είναι το φαινόμενο μνήμης;
Παραγόμενο την κατάσταση κατά την οποία οι επαναφορτίσεις μπαταρίες χάνουν την ικανότητά τους να αποκτήσουν τη μέγιστη ισχύ τους αν επαναφορτιστούν κατά επανάληψη χωρίς να έχουν εκπληρωθεί πλήρως.
1) Πιέστε το κουμπί REFRESH επί περίπου 1 δευτερόλεπτο αφού τοποθετήσετε τις μπαταρίες.
Με τη λειτουργία αυτή οι μπαταρίες θα φορτιστούν πλήρως πριν από τη νέα τάξη επαναφόρτισή τους, ώστε να αποκτήσουν τη μέγιστη ισχύ τους (Εικ. 5, β).
- Η λειτουργία REFRESH δεν θα ενεργοποιηθεί αν πιέσετε το κουμπί την ώρα κατά τη διάγνωση της ισχύος των μπαταριών ή κατά τη χρήση της εξόδου USB.
- Αν ακύρωσετε τη λειτουργία REFRESH ή αν αφαιρέσετε τις μπαταρίες κατά τη διαδικασία επαναφόρτισης, τους η επαναφόρτιση δεν θα ολοκληρωθεί μόλις τις επανατοποθετήσετε.
- Αν τοποθετήσετε πρόσθετες μπαταρίες κατά την επαναφόρτιση, η λειτουργία θα εκτελεστεί μόνο την επόμενη φορά που θα τοποθετήσετε μπαταρίες.
- Οι τιμές που υπολογίζονται και την ικανότητα αποφόρτισης και την τάση πρέπει να χρησιμοποιούνται μόνο για τη σύγκριση μεταξύ μπαταριών (Εικ. 5, β-2).
- Οι παρουσιαζόμενες τιμές θα ποικίλλουν ανάλογα με την κατάσταση των μπαταριών και το περιβάλλον λειτουργίας.

PRT

Por favor leia atentamente estas instruções e avisos antes de utilizar o produto e guarde este manual para futuras consultas. Certifique-se também de que lê os avisos inscritos nas pilhas.

ATENÇÃO

Para evitar lesões pessoais e danos à propriedade leia as instruções abaixo por favor:

1. Para reduzir o risco de acidente, recomendamos que se usem apenas pilhas recarregáveis Panasonic Ni-MH no carregador.
2. Não use pilhas não recarregáveis no carregador.
3. Não abra ou desmonte o carregador.
4. Não encomende o carregador se permita que a água ou outros líquidos entrem no carregador.
5. Utilize o carregador apenas dentro de casa ou num local seco.
6. Não utilize se o carregador, a fonte de alimentação ou as baterias estiverem danificadas.
7. Não use o carregador o carregador sob luz solar direta.
(1) Este aparelho pode ser utilizado por crianças a partir dos 8 anos e pessoas com capacidades físicas, sensoriais ou mentais reduzidas ou falta de experiência e conhecimento se tiverem supervisão ou formação relativamente à utilização do aparelho de forma segura e compreenderem os perigos envolvidos.
(2) As crianças não podem brincar com o aparelho.
(3) A limpeza e manutenção pelo utilizador não devem ser efetuadas por crianças sem supervisão.

INSTRUÇÕES DE FUNCIONAMENTO

1. Uso da função de carga

Esta função permite carregar uma única pilha AA ou AAA ou até quatro ao mesmo tempo (fig. 4).

1) Observe a polaridade fazendo corresponder as extremidades positiva (+) e negativa (-) das pilhas aos respectivos terminais do carregador, e insira as pilhas pelas extremidades negativas (-) primeiro (fig. 3).
2) Ligue o cabo de alimentação ao carregador (fig. 1-3).
3) Ligue o cabo de alimentação a uma tomada padrão de 100 a 240 V CA.
Os indicadores luminosos de carga devem piscar, indicando que o diagnóstico do estado das pilhas foi iniciado.
Antes de carregar, é mostrado o número cumulativo de pilhas carregadas com este carregador é exibido (fig. 5, a).
4) A carga é iniciada após o diagnóstico do status de carga (tabela 2).
O botão DISPLAY (fig. 1) alterna as informações exibidas na tela (fig. 5, a-1).
Os indicadores de carga restantes devem ser usados apenas como guias aproximados.
A duração da carga varia de acordo com o estado das pilhas e o ambiente operacional.
5) Quando a carga estiver completa, "FULL" será exibido.
Retire o cabo de alimentação da tomada CA e retire as pilhas carregadas.

Se os indicadores não aparecerem ou se nada aparecer no LCD:
- Certifique-se que as pilhas foram introduzidas corretamente, fazendo um bom contato em cada terminal.
- Certifique-se de que o cabo de alimentação está devidamente ligado à tomada.
- Verifique se os contatos dos terminais da pilha estão danificados ou sujos.

2. Usando a função REFRESH (recomendado: aprox. 13 horas para quatro pilhas AA (1900 mAh a 2000 mAh)

Esta função reduz o efeito memória e reativa as pilhas recarregáveis que não foram usadas por um longo período de tempo.
No entanto, o uso frequente da função quando não for necessário reduzirá a vida útil das baterias.
O que é efeito memória:
Descreve a situação na qual as pilhas recarregáveis perdem gradualmente a sua capacidade máxima de energia se forem repetidamente recarregadas depois de serem apenas parcialmente descarregadas.
1) Pressione o botão REFRESH por cerca de 1 segundo após inserir as pilhas.
Esta função descarrega completamente as pilhas antes de recarregar a capacidade máxima de energia das pilhas (fig. 5, b).
- A função REFRESH não será ativada se o botão for pressionado enquanto a carga da pilha estiver sendo diagnosticada ou enquanto a saída USB estiver sendo usada.
- Se a função REFRESH for cancelada ou se as pilhas forem removidas durante o processo de descarga, a descarga não será retomada quando as pilhas forem reinseridas.
- Se pilhas adicionais forem inseridas enquanto estiver em andamento, a operação não funcionará até a próxima vez em que as baterias forem carregadas.
- Os valores mostrados para a capacidade de descarga e tensão devem ser usados apenas como guias aproximados (fig. 5, b-2)
Os valores exibidos variam de acordo com o estado das pilhas e o ambiente operacional.
- Para cancelar a função REFRESH enquanto estiver em andamento, pressione o botão REFRESH por cerca de 1 segundo.
- Se pressionar o botão REFRESH enquanto estiver em andamento, a função será cancelada.
- Não carregue a função de saída USB, pressione o botão USB OUT novamente.
A saída USB será interrompida, e o carregador retornará ao status anterior à saída USB.
Se não pretende usar o carregador após a conclusão da saída do USB, retire o cabo de alimentação da tomada CA e remova as pilhas carregadas.
7. Não use os exposímetros do carregador sob luz solar direta.

4. Visualizando o contador ecológico (número cumulativo de baterias carregadas)

Você pode visualizar o contador ecológico mesmo quando não houverem pilhas inseridas.
1) Conecte o carregador a uma tomada padrão de 100 a 240 V CA.
2) Pressione o botão DISPLAY para exibir o número cumulativo de pilhas carregadas com este carregador.
Se não pretende usar o carregador depois, retire o cabo de alimentação da tomada.

MANUTENÇÃO, CUIDADO E LIMPEZA

- Desligue o carregador da tomada AC.
- Limpe com um pano seco para remover a sujidade.

Tabela 1. Área de exibição de números

V	Voltagem
T	Tempo (duração da operação)
mAh	Capacidade (corrente de descarga)
Wh	Watts por hora (potência de descarga)

Os valores exibidos são estimativas e variam de acordo com o estado das pilhas e o ambiente operacional.

Tabela 2. Indicadores

* Um estado de espera que ocorre quando pilhas excessivamente descarregadas são carregadas ou quando ocorrem temperaturas anormais.

Estimativas do tempo de carga em condições específicas

Tamanho	Capacidade	Tempo de carga 1-2 unid.	Tempo de carga 3-4 unid.
AA	2400 – 2550 mAh	2 horas	4 horas
	1900 – 2000 mAh	1,5 horas	3 horas
	950 – 1000 mAh	0,75 horas	1,5 horas
	900 – 950 mAh	2 horas	4 horas
AAA	750 – 800 mAh	1,5 horas	3 horas
	550 – 650 mAh	1,25 horas	2,5 horas

ESPECIFICAÇÕES

Modelo	BQ-CC65E
Entrada	100 - 240 V ~ 50 - 60 Hz 0.4 A
Saída	AA : 1,5 V x 4 ⎓ ; 3,2 A Máx.; (; 750 mA está ligado)
	AAA : 1,5 V x 4 ⎓ ; 1,2 A Máx.; (; 275 mA está ligado)
	USB : 5 V ⎓ ; 1 A
Temperatura de funcionamento	0~35°C (uso interior apenas)

Garantia: A garantia começa no momento da compra. Em caso de danos justificativos à Panasonic reparo ou substituição do aparelho ou equivalente. A garantia apenas abrange o carregador e não abrange outros acessórios.
Para mais detalhes consultar Panasonic Energy Europe N.V. ou www.panasonic-batteries.com

BGR

Преди да използвате този продукт, прочетете внимателно тези инструкции и предупреждения, и запазете този наръчник за бъдеща употреба. Освен това, непременно прочетете и предупрежденията върху батериите.

ВНИМАНИЕ

За избягване на риск от нараняване и щети на имуществото, и не само това, а също и опасността от поражение от електрическия ток и пожар:

1. За избягване на риск от нараняване ви препоръчваме да използвате презареждащи се батерии Panasonic NIMH.
2. Не използвайте непозволяващи зареждане батерии.
3. Не отваряйте/разглобявайте зарядното устройство.
4. Не мокрете зарядното устройство и не допускайте попадане на вода или други течности в зарядното устройство.
5. Използвайте зарядното устройство само вътре в помещения в места без влага.
6. Не използвайте зарядното устройство, ако куплунгът или батериите му са повредени.
7. Не използвайте зарядното устройство на пряка слънчева светлина.
(1) Този уред може да се използва от деца на възраст 8 години и повече, както и от лица с намалени физически, сензорни или ментални възможности, или без нужния опит и познания, ако те са под наблюдение или са получили указания относно безопасното използване на уреда и разбират свързаните с това опасности.
(2) Деца не трябва да си играят с уреда.
(3) Почистване и потребителска поддръжка не трябва да се извършват от деца без наблюдение.

ИНСТРУКЦИИ ЗА РАБОТА

1. Използване на функцията за зареждане

Тази функция ви позволява да зареждате една или максимално четири батерии АА или ААА едновременно (Фиг. 4).

1) Съвпадете правилната полярност чрез съвпадането (+) с отрицателен (-) край на батериите със съответните извади на зарядното устройство, и вкарете батериите, започвайки с отрицателен (-) край (Фиг. 3).
2) Свържете захранващия кабел към зарядното устройство (Фиг. 1-3).
3) Вкарайте захранващия кабел в контакт със стандартно мрежово напрежение от 100 до 240 V. Индикаторите за батериите ще започнат, показвайки, че диагностицирането на заряда на текущо поставената батерия започва.
Преди да започне зареждането, показва се и общият брой на зареждане батериите с тяхно участие (Фиг. 5, а).
4) Зареждането започва, след като е показан заряда/ъ на текущо поставената батерия (Таблица 2).
При натискането на бутона DISPLAY (Фиг. 1), се редуват показваните информации, показана на зоната на цифровата индикация (Фиг. 5, а-1).
Индикацията за оставащия заряд трябва да се използват само за грубо приближение.
Продължителността на зареждане е в зависимост от състоянието на батериите и средата, в която се извършва зареждането.
5) Когато зареждането приключи, се показва "FULL".
Разкачете зарядното устройство от контакта с мрежово напрежение и извадете заредените батерии.

В случай че не светят батерийните индикатори или нямка никаква индикация върху LCD:
- Уверете се дали батериите са поставени правилно, като се уверите, че контакт е всеки от изводите.
- Проверете дали захранващият кабел е вкаран правилно.
- Проверете контактите на батериите не са повредени или замърсени.

2. Използване на функцията REFRESH (необходимо време: Прибл. 13 часа за четири батерии АА (1900 mAh до 2000 mAh)

Тази функция разрежда батериите на зарядващата се батерия и в частност-вена презареждащи батерии, които не са били използвани дълго време.
Обаче честоотдаването на функцията не трябва да необосновяват вреди до съкращаване на експлоатационния живот на батериите.
Какво представлява ефектът на загряда на капацитет?
Определ ситуация, при която презареждащите батерии губят максимални си енергиен капацитет, ако са бяли зареждани многократно след като са бяли разредени частично.
1) Натиснете бутона REFRESH за около 1 секунда, след като батериите са бяли вкарани.
Тази функция разрежда батериите изцяло, преди пълното им презареждане да бъдат максималния им енергиен капацитет (Фиг. 5, b).
- Функцията REFRESH няма да се задейства, ако бутонът е бил натиснат по време на диагностицирането на заряда на батериите или докато се използва USB изход.
- Ако функцията REFRESH бъде анулирана или батериите са бяли извадени по време на процеса на разреждане, разреждането няма да бъде възобновено, ако батериите бъдат вкарани отново.
- Ако бъдат поставени допълнителни батерии, докато функцията REFRESH е в ход, функцията няма да действа до следващото зареждане на батериите.
- Показаните стойности за капацитет на разреждане и напрежения трябва да служат само за ориентация (Фиг. 5, b-2).
Показаните стойности се променят в зависимост от състоянието на батериите и средата, в която се извършва зареждането.

Таблица 2. Батерийни индикатори

* Резервно състояние, в което се преминава при запареждане на силно разредени батерии или когато температурата не е нормална.

Приблизителни времена за зареждане при стандартни условия

Размер на батерията	Хωρητικότητα	Време за зареждане 1-2 бр	Време за зареждане 3-4 бр
AA	2400 – 2550 mAh	2 часа	4 часа
	1900 – 2000 mAh	1,5 часа	3 часа
	950 – 1000 mAh	0,75 часа	1,5 часа
	900 – 950 mAh	2 часа	4 часа
AAA	750 – 800 mAh	1,5 часа	3 часа
	550 – 650 mAh	1,25 часа	2,5 часа

Specifi kácijas

Modelis	BQ-CC65E
Ievadstrāva	100 - 240 V ~ 50 - 60 Hz 0.4 A
Izvadstrāva	AA : 1,5 V x 4 ⎓ ; 3,2 A maks.; (; vidēji 750 mA)
	AAA : 1,5 V x 4 ⎓ ; 1,2 A maks.; (; vidēji 275 mA)
	USB : 5 V ⎓ ; 1 A
Darbības temperatūra	0 ~ 35°C (Lietošanai tikai telpās)

Garantija: Garantija stājas spēkā no pārdošanas brīža
PECE remontēs vai apmainīs pret ekvivalentu lādētāju pamatotas sūdzības gadījumā
Šī garantija attiecas tikai uz lādētāju
Garantija attiecas tikai uz defektiem, saistītiem ar nekvalitātīvam materiāliem un ražotāja darbu
Detalizētu informāciju var iegūt Panasonic Energy Europe N.V. vai www.panasonic-batteries.com

HRV

Pažljivo pročitajte ove upute prije korištenja ovog proizvoda i sačuvajte ovaj priručnik za buduću upotrebu. Osim toga pažljivo da pročitate upozorenja o baterijama.

OPREZ

Da biste izbjegli ozljedu ili oštećenje imovine od, ali ne ograničeno na, rizik od strujnog udara ili vatre:

1. Kako biste smanjili rizik od ozljeda, preporučujemo korištenje Panasonic Ni-MH baterija s mogućnošću punjenja.
2. Ne koristite baterije koje se ne mogu puniti.
3. Nemojte otvarati ili rastavljati punjač.
4. Nemojte ovlaživati punjač ili dopustiti da voda ili druge tekućine uđu u punjač.
5. Punjač koristite samo u zatvorenim prostorima na suhim lokacijama.
6. Nemojte koristiti punjač ako su njegovi utikači ili baterije oštećeni.
7. Ne koristite punjač pri izravnoj sunčevoj svjetlosti.
(1) Ovaj uređaj smiju upotrebljavati djeca u dobi od 8 godina i starija, kao i osobe sa smanjenim fizičkim, osjetilnim ili mentalnim sposobnostima ili osobe koje nemaju dovoljno iskustva i znanja, ako su pod nadzorom te ako su upućeni u uporabu uređaja na siguran način te razumiju opasnosti do kojih može doći.
(2) Djeca se ne smiju igrati uređajem.
(3) Djeca bez nadzora ne smiju obavljati poslove održavanja i čišćenja.

UPUTE ZA RAD

1. Uporaba funkcije punjenja

S pomoću ove funkcije možete puniti jednu AA ili AAA bateriju ili najviše četiri baterije odjednom (sl. 4).

1) Voditeračuna o polaritetu tako da se poztivni (+) i negativni (-) polovi na baterijama podudarajuu s odgovarajućim priključcima na punjaču te umetnite baterije počevši od negativnih (-) polova (sl. 3)
2) Priključite kabel za napajanje na punjač.(sl. 1-3)
3) Ukopčajte kabel za napajanje u standardnu utičnicu od 100 do 240 V za napajanje izmjeničnom strujom.
Indikatori stanja baterija trepere naznačujući da počinje punjenje baterija.
Prije početka punjenja prikazuje se ukupan broj baterija koje se pune ovim punjačem (sl. 5, a).
4) Punjenje počinje nakon dijagnosticiranja trenutnog statusa napunjenosti baterija (tablica 2).
Pritiskom gumba DISPLAY (sl. 1) prelazi se između informacija prikazanih u području brojčanog prikaza (sl. 5, a-1).
Preostali indikatori napunjenosti trebaju služiti samo kao približne naznake.
Trajanje punjenja varirat će ovisno o stanju baterija i uvjetima rada.
5) Kada se punjenje dovrši, prikazat će se indikator "FULL".
Iskopčajte kabel za napajanje iz utičnice za napajanje izmjeničnom strujom i izvadite napunjene baterije.

Ako se ne pojavi indikatori stanja baterija ili se ništa ne prikaže na LCD-u:
- Provjerite jesu li baterije ispravno umetnute i je li uspostavljen ispravan kontakt sa svakim priključkom.
- Provjerite je li kabel za napajanje ispravno umetnut.
- Provjerite jesu li priključci baterije oštećeni ili prljavi.

2. Uporaba funkcije REFRESH (potrebno vrijeme: pribl. 13 sati za četiri AA (1900 mAh do 2000 mAh) baterije)

Ta funkcija smanjuje efekt memorije i ponovno aktivira punjive baterije koje nisu upotrebljavane duže vrijeme.
Međutim, opetovan opuštanje bi funkcije kada nije nužna skratit će se vijek trajanja baterija.
Što je efekt memorije:
pojava pri kojoj punjive baterije postupno gube svoj maksimalni energetski kapacitet ako se opetovano ponovno punje nakon što su se samo djelomično ispraznile.
1) Pritisnite gumb REFRESH otprilike 1 sekundu nakon umetanja baterija.
Ta će funkcija potpuno ispraznit baterije prije nego što ih ponovno ili ponovno napuni do njihova maksimalnog energetskog kapaciteta (sl. 5, b).
- Funkcija REFRESH neće se aktivirati ako je gumb pritisnut dok je u tijeku očitanje napunjenosti baterija ili dok se upotrebljava funkcija USB izlaza.
- Ako se funkcija REFRESH otkaže ili se baterije izvade dok je u tijeku njihovo pražnjenje, pražnjenje se neće nastaviti kada se baterije ponovno umetnu.
- Ako se tijekom postupka pražnjenja umetnu dodatne baterije, funkcija neće raditi do sljedećeg punjenja baterija.
- Vrijednosti prikazane za kapacitet pražnjenja i napon služe samo kao približne naznake (sl. 5, b-2).
Prikazane vrijednosti varirat će ovisno o stanju baterija i uvjetima rada.
- Za otkazivanje funkcije REFRESH se pritisne gumb REFRESH otprilike 1 sekundu dok je funkcija u uporabi. Nakon otkazivanja funkcije nastavlja se punjenje.
2) Kada se punjenje dovrši, prikazat će se indikator "FULL".
Iskopčajte kabel za napajanje iz utičnice za napajanje izmjeničnom strujom i izvadite napunjene baterije.

SVN

Pred uporabo tega izdelka preberite in navodila in opozorila te shranite za prihodnjo za poznejšo uporabo. Preberite tudi opozorila na baterijah.

PREVIDNO

Da se izognete materialni škodi in telesnim poškodbam, do katerih lahko pride med drugim tudi zaradi nevarnosti električnega udara ali požara, upoštevajte naslednja navodila:

1. Zaradi manjše nevarnosti poškodb, svetujemo uporabo Panasonic Ni-Mh polnilnih baterij
2. Ne uporabljajte nepolnilnih baterij.
3. Ne odpirajte ali razstavljajte polnilnika.
4. Ne zmočite polnilnika in ne dovolite, da vanj vstopijo voda ali druge tekočine.
5. Polnilnik uporabljajte samo v zaprtih in suhih prostorih.
6. Ne uporabljajte polnilnika s poškodovanim vtičem ali poškodovanimi baterijami.
7. Ne uporabljajte polnilca na soncu.
(1) Ta aparat lahko uporabljajo otroci, stari 8 let ali več, in osebe s fizičnimi, senzoričnimi ali psihičnimi motnjami ali s premalo izkušnjami in znanja, če jih pri tem nekdo nadzira ali jim svetuje o varni uporabi aparata in če poznajo nevarnosti, povezane z uporabo aparata.
(2) Otroci se ne smejo igrati z aparatom.
(3) Otroci ne smejo čistiti in vzdrževati aparata, če pri tem nimajo nadzora.

Navodila za uporabo

1. Uporaba funkcije polnjenja

Ta funkcija omogoča polnjenje ene baterije AA ali AAA oziroma do štirih baterij naenkrat (slika 4).

1) Upoštevajte polarnost, in sicer baterije vstavite tako, da se pola (+) in (-) na baterijah ujemata z ustreznima polarna priključkoma in baterije vstavite negativni (-) pol baterij (slika 3).
2) Priključite napajalni kabel v polnilnik (slika 1-3).
3) Vtaknite napajalni kabel v standardno vtičnico (100–240 V izmenično.
Med izvajanjem diagnoze trenutne napolnjenosti baterij utripajo indikatorji baterij.
Pred začetkom polnjenja se prikaže skupno število baterij, napolnjenih s tem polnilnikom (slika 5-a).
4) Polnjenje se začne po prikazu trenutne napolnjenosti baterij (tabela 2).
S pritiskom na gumb DISPLAY (slika 1) preklopite prikazane informacije na območju za prikaz številk (slika 5-a-1).
Prikaz preostale napolnjenosti uporabljate samo kot približno smernico.
Trajanje polnjenja se razlikuje glede na stanje baterij in delovno okolje.
5) Ko je polnjenje končano, se prikaže sporočilo "FULL".
Odklopite napajalni kabel iz napajalne vtičnice in odstranite napolnjene baterije.

Če se ne prikažejo indikatorji baterij oz. če se nič ne prikaže na zaslonu LCD:
- Preverite, ali so baterije pravilno vstavljene in ali je stik s poli pravilen.
- Preverite, ali je napajalni kabel pravilno vtaknjen.
- Preverite, ali so poli baterij poškodovani ali umazani.

2. Uporaba funkcije REFRESH (potreben čas: pribl. 13 ur za štiri baterije AA (1900–2000 mAh))

Ta funkcija izbalsti spominski učinek in znova aktivira polnilne baterije, ki dlje časa niso bile v uporabi.
Če pa po nepotrebnem pogosto uporabljate to funkcijo, se skrajša življenjska doba baterij.
Kaj je spominski učinek:
Polnilne baterije postopoma izgubijo svojo največjo zmogljivost, če jih pogosto napolnite, ko so bile samo delno izpraznjene.
1) Ko vstavite baterije, za približno 1 sekundo pritisnite gumb REFRESH.
Ta funkcija najprej popolnoma izprazni baterije, nato pa jih popolnoma napolni do njihove največje zmogljivosti (slika 5-b).
- Funkcija REFRESH ne bo aktivirana, ko pritisnete med izvajanjem diagnoze napolnjenosti baterij ali med uporabo izhoda USB.
- Če je funkcija REFRESH preklicana ali če odstranite baterije med postopkom pražnjenja, se praznjenje ne nadaljuje, ko znova vstavite baterije.
- Če med postopkom pražnjenja vstavite dodatne baterije, funkcija ne deluje do naslednjega polnjenja baterij.
- Vrednosti, prikazane za zmogljivost pražnjenja in napetost, uporabljate samo kot približne smernice (slika 5-b-2).
Prikazane vrednosti se razlikujejo glede na stanje baterij in delovno okolje.
- Če želite preklicati funkcijo osvežitve, za približno 1 sekundo pritisnite gumb REFRESH, medtem ko je funkcija aktivna. Polnjenje se nadaljuje po preklicu funkcije.
2) Ko je polnjenje končano, se prikaže sporočilo "FULL".
Odklopite napajalni kabel iz napajalne vtičnice in odstranite polnjene baterije.

3. Uporaba funkcije izhoda USB

Ta funkcija omogoča, da polnilnik uporabljate kot omrežni napajalnik. (Pri tem za napajanje ni mogoče uporabljati baterij v polnilniku.)
1) Priključite polnilnik v standardno vtičnico (100–240 V izmenično.
2) V vrata USB-OUT priključite kabel USB (tip A). ki je na voljo v prosti prodaji.
3) Za začetek delovanja funkcije pritisnite gumb USB OUT (slika 2-c).
- Med uporabo izhoda USB se polnjenje ustavi.
- Izhod USB se ne aktivira, če pritisnete gumb USB OUT med delovanjem funkcije osvežitve.
4) Ko izhodni tok pade na 100 mA ali manj, se po približno 1 minuti izhod USB izklopi.
5) Če želite prekiniti funkcijo izhoda USB, znova pritisnite gumb USB OUT.
Izhod USB se izklopi in polnilnik se vrne v stanje pred vklopom izhoda USB.
Če po izklopu izhoda USB ne nameravate uporabljati polnilnika, odklopite napajalni kabel iz napajalne vtičnice in odstranite napolnjene baterije

4. Ogled števca "eko" (skupno število napolnjenih baterij)

Števec "eko" si lahko ogledate tudi, če baterije niso vstavljene:
1) Priključite polnilnik v standardno vtičnico (100–240 V izmenično).
2) Pritisnite gumb DISPLAY, da se prikaže skupno število baterij, napolnj

NLD

Lees voor gebruik van dit product aandachtig alle instructies en waarschuwingen en bewaar deze handleiding voor toekomstig gebruik. Lees daarnaast ook de veiligheidsregels en de gebruiksaanwijzingen van de andere producten van de batterijen en de gebruiksomgeving.

WAARSCHUWING

Om kwetsuren en schade aan eigendom te vermijden wegens, maar niet beperkt tot, elektrische schokken of brand:

1. Raden wij u aan om Panasonic Ni-MH herlaadbare batterijen te gebruiken.
2. Gebruik uitsluitend goedgekuste batterijen.
3. Open of demonteer de lader niet.
4. Maak de lader niet nat en zorg ervoor dat water of andere vloeistoffen de lader niet kunnen binnensijpelen.
5. Gebruik de lader alleen binnenshuis op een droge locatie.
6. Gebruik de lader niet als de stekker of als de batterijen beschadigd zijn.
7. Gebruik de lader niet in rechtstreeks zonlicht.

(1) Dit apparaat kan worden gebruikt door kinderen vanaf 8 jaar en personen met verminderde fysieke, zintuiglijke of mentale capaciteiten, of een gebrek aan ervaring en kennis als ze onder toezicht staan of instructies over het gebruik van het apparaat op een veilige manier en de mogelijke gevaren begrijpen.
(2) Kinderen mogen niet spelen met het apparaat.
(3) Reiniging en gebruikersonderhoud mag niet zonder toezicht uitgevoerd worden door kinderen.

GEBRUIKSAANWIJZING

1. De oplaadfunctie gebruiken

Met deze functie kunt u één AA- of AAA-batterij of vier batterijen tegelijk opladen (afb. 4).

1) Neem de polariteit in acht door de positieve (+) en negatieve (-) kanten van de batterijen op de positieve en negatieve terminals van de lader aan te sluiten. Plaats de batterijen met de negatieve (-) pool eerst (afb. 3).
2) Sluit het netsnoer aan op de lader (afb. 1-3).
3) Sluit het netsnoer aan op een standaard stopcontact (100 tot 240 V AC). De batterijlampjes knipperen terwijl de diagnose van de huidige batterijlading wordt gestart. Voordat het opladen wordt gestart, wordt het totale aantal batterijen dat wordt opgeladen met deze lader weergegeven (afb. 3-, a).
4) Het opladen wordt gestart nadat de huidige batterijlading wordt weergegeven (tabel 2). Als u op de knop [Mode] drukt (afb. 3-, b1), wordt andere informatie weergegeven op het cijferdisplay (afb. 5, a-1).
De aanduidingen van de resterende lading mogen alleen als ruwe schattingen worden gebruikt.
De duur van het laden varieert afhankelijk van de status van de batterijen en de gebruiksomgeving.
5) Wanneer het opladen is voltooid, wordt "FULL" (vol) weergegeven. Koppel het netsnoer los van het stopcontact en verwijder de opgeladen batterijen.

Als de batterij-indicatoren niet worden weergegeven of als er niets op het lcd-display staat:
- Controleer of de batterijen goed in het toestel zitten en contact maken met elke terminal.
- Controleer of het netsnoer goed is aangesloten op zowel het stopcontact zit.
- Controleer of de batterijterminals beschadigd of vies zijn.

2. De functie REFRESH (vernieuwen) gebruiken (vereiste tijd: ongeveer 13 uur voor vier AA-batterijen (1900 mAh tot 2000 mAh))

Door deze functie vermindert het geheugeneffect en worden oplaadbare batterijen die een lange periode niet zijn gebruikt opnieuw geactiveerd.
Als deze functie echter Herhaaldelijk wordt gebruikt terwijl dit niet nodig is, wordt de batterijduur korter.
Wat is het geheugeneffect:
Dit is een situatie waarin de maximale energiecapaciteit van opladbare batterijen steeds minder wordt, omdat ze telkens worden opgeladen wanneer ze slechts gedeeltelijk ontladen zijn.
1) Plaats de batterijen en druk vervolgens ongeveer 1 seconde op de knop REFRESH (vernieuwen). Met deze functie worden de batterijen volledig ontladen en daarna weer opgeladen tot de maximale energiecapaciteit (afb. 5, b).
- De functie (knop > delete) REFRESH (vernieuwen) wordt niet geactiveerd als u op de knop druk terwijl de batterijlading wordt vastgesteld of terwijl USB-uitvoer wordt gebruikt.
- Als u de functie (knop > delete) REFRESH (vernieuwen) annuleert of als u de batterijen vervolgens terwijl ze worden ontladen, wordt het ontladen niet hervat wanneer u de batterijen weer terugplaatst.
- Als u andere batterijen plaatst terwijl de aanwezige batterijen worden ontladen, wordt de functie niet meer. De functie wordt dan pas weer wanneer u de volgende keer batterijen oplaadt.
- De waarden die worden weergegeven voor de ontladingscapaciteit en het voltage mogen alleen als ruwe schattingen worden gebruikt (afb. 5, b-2).
De weergegeven waarden variëren afhankelijk van de status van de batterijen en de gebruiksomgeving
- Om de vernieuwingsfunctie te annuleren, drukt u ongeveer 1 seconde op de knop REFRESH (vernieuwen) terwijl de functie in voortgang is. Het opladen wordt hervat nadat de functie is geannuleerd.

2) Wanneer het opladen is voltooid, wordt "FULL" (vol) weergegeven. Koppel het netsnoer los van het stopcontact en verwijder de opgeladen batterijen.

3. De USB-uitvoerfunctie gebruiken

Met deze functie kunt u de lader gebruiken als AC-adapter. (Hiermee kunt u de batterijen in de lader niet gebruiken als voeding.)
1) Sluit de lader aan op een standaard stopcontact (100 tot 240 V AC)
2) Sluit een commercieel verkrijgbare USB Type A-kabel aan op de USB-OUT-poort.
3) Druk op de USB OUT-knop om de uitvoer te starten (afb. 2, c).
- Hervatting van de functie nadat deze is gestopt:
- USB-uitvoer treedt niet op als u op de knop USB OUT drukt terwijl de vernieuwingsfunctie in voortgang is.
4) Als de uitgangsstroom 100 mA of minder wordt, stopt de USB-uitvoer na ongeveer 1 minuut.
5) Druk opnieuw op de knop USB OUT om de USB-uitvoerfunctie te annuleren. De USB-uitvoer stopt en het toestel gaat terug naar de status voordat de USB-uitvoer werd gestart.
Als u de lader niet meer wilt gebruiken nadat u klaar bent met de USB-uitvoerfunctie, koppelt u het netsnoer los van het stopcontact en verwijdert u de opgeladen batterijen.

4. De eco-teller weergeven (totale aantal opgeladen batterijen)

U kunt de eco-teller ook bekijken wanneer er geen batterijen zijn geplaatst.
1) Sluit de lader aan op een standaard stopcontact (100 tot 240 V AC).
2) Druk op de knop DISPLAY (weergeven) om te zien hoeveel batterijen in totaal zijn opgeladen met deze lader.
Als u de lader daarna niet meer wilt gebruiken, koppelt u het netsnoer los van het stopcontact.

ONDERHOUD EN REINIGING

- Trek de lader uit het stopcontact.
- Maak schoon met een droge doek om stof en vuil te verwijderen.

Tabel 1. Cijferdisplay

V	Voltage
T	Tijd (werkingsduur)
mAh	Capaciteit (ontladingsstroom)
Wh	Wattuur (ontladingsspanning)

De weergegeven waarden zijn schattingen en variëren afhankelijk van de status van de batterijen en de gebruiksomgeving.

Tabel 2. Batterij-indicatoren

Bezig met opladen	Abnormaal
	Bijna aan het einde van de levenscyclus
Ontladen	Opladen als onderhoud*

* Een standby-status die wordt geactiveerd wanneer geheel ontladen batterijen worden opgeladen of wanneer abnormale temperaturen voorkomen.

Schattingen voor de laadtijd in standaard omstandigheden

Batterijtype	Capaciteit	Laadtijd	
		1-2 stuks	3-4 stuks
AA	2400 – 2550 mAh	2 uur	4 uur
	1900 – 2000 mAh	1,5 uur	3 uur
	950 – 1000 mAh	0,75 uur	1,5 uur
AAA	900 – 950 mAh	2 uur	4 uur
	750 – 800 mAh	1,5 uur	3 uur
	550 – 650 mAh	1,25 uur	2,5 uur

TEHNISED ANDMED

Model	BQ-CC65E
Sisendvool	100 - 240 V ~ 50 - 60 Hz 0.4 A
Väljundvool	AA : 1,5 V x 4 ⎓ ; max 3,2 A; (; 750 mA keskmiselt) AAA : 1,5 V x 4 ⎓ ; max 1,2 A; (; 275 mA keskmiselt) USB : 5 V ⎓ ; 1 A
Töötemperatuur	0~35°C (ainult siseruumides)

Laadijale kehtib ostutšeki alusel alates ostmise hetkest kehtima hakkav seadustest tulenev pretensioonide esitamise õigus.

TUR

Bu ürünü kullanmaya başlamadan önce bu talimatları ve uyarıları dikkatle okuyun ve ileride başvurmak üzere saklayın. Ayrıca, pilerin üzerindeki uyarıları okuduğunuzdan emin olun.

DİKKAT

Elektrik çarpması veya yangın riskiyle sınırlı olmamak üzere kişisel yaralanmaları ve mal hasarını önlemek için:

1. Kişisel yaralanma riskini azaltmak için Panasonic Ni-MH yeniden şarj edilebilir pillerini kullanmanızı öneririz.
2. Şarj edilme özelliği olmayan pilleri kullanmayınız.
3. Şarj cihazını açmayın veya sökmeyin.
4. Şarj cihazını ıslatmayın veya içerisine su veya başka sıvıların girmesine izin vermeyin.
5. Şarj cihazını kuru bir yerde, iç mekanda kullanın.
6. Fiş veya piller hasar görmüşse şarj aletini kullanmayın.
7. Şarj cihazını doğrudan güneş ışığı altında kullanmayınız, doğrudan güneş ışığına maruz bırakmayınız.

(1) Bu cihaz, yetişkin gözetimi altında ya da cihazın güvenli bir şekilde kullanımı ile ilgili talimatlar verilmişse ve içerdiği tehlikeleri anlamışlarsa, 8 yaşından büyük çocuklar ve fiziksel, duyusal veya zihinsel yetenekleri sınırlı olan veya deneyim ve bilgileri sınırlı olan kişiler tarafından kullanılabilir.
(2) Çocuklar cihaz ile oynamamalıdır.
(3) Temizlik ve kullanıcı bakımı yetişkin gözetimi olmadan çocuklar tarafından yapılmamalıdır.

KULLANMA TALİMATLARI

1. Şarj işlevini kullanma

Bu işlevle bir defada bir veya dört adete kadar AA ya da AAA pil şarj edebilirsiniz (Şek. 4).

1) Pillerdeki pozitif (+) ve negatif (-) uçları şarj aletinde karşılık gelen kutuplarla eşleştirerek kutupların doğru olmasına dikkat edin ve pileri önce negatif (-) uçlardan takın (Şek. 3).
2) Güç kablosunu şarj aletine bağlayın (Şek. 1-3).
3) Güç kablosunu standart bir 100 ila 240 V AC prizine bağlayın.
Pil göstergeleri yanıp sönerek mevcut pilin şarj olmaya hazırlığını gösterecektir. Şarj işleri başlamadan önce, bu şarj aletiyle şarj edilen toplam pil sayısını gösterir (Şek. 5, a).
4) Mevcut pil şarjı gösterildikten sonra şarj işlemi başlar (Tablo 2).
DISPLAY (Görüntüle) lamp sönerek mevcut pilin şarj olmaya hazırlığını gösterecektir. Şarj işleri başlamadan önce, bu şarj aletiyle şarj edilen toplam pil sayısını gösterir (Şek. 5, a).
Kalan şarj göstergeleri sadece yaklaşık değer olarak kabul edilmelidir.
Şarj süreleri pillerin durumuna ve çalışma ortamına bağlı olarak değişecektir.
5) Şarj işlemi tamamlandığında, "FULL" (DOLU) mesajı gösterilir.
Güç kablosunu AC prizinden çıkarın ve şarj edilmiş pilleri çıkarın.

LCD'de pil göstergeleri veya hiçbir şey görünmüyorsa:
- Pillerin doğru takıldığında ve her bir uçla temas halinde olduğunda emin olun.
- Güç kablosunun düzgün takıldığından emin olun.
- Pil uçlarının hasarlı veya kirli olmadığından emin olun.

2. REFRESH (YENİLE) işlevinin kullanılması (gerekli süre: Dört AA (1900 mAh ila 2000 mAh) pil için yaklı. 13 saat)

Bu işlev bellek etkisini azaltır ve uzun süre kullanılmayan yeniden şarj edilebilir pilleri yeniden etkin hale getirir.
Bununla birlikte, bu işlevin gereksiz bir şekilde art arda kullanılması pillerin kullanım ömrünü kısaltır.
Bellek etkisi nedir?
Bu terimle, yeniden şarj edilebilir pillerin yalnızca kısmen şarj edildikten sonra art arda yeniden şarj edildiklerinde maksimum enerji kapasitelerini önemli ölçüde kaybettiği durumu kastedilir.
1) Piller takıldıktan sonra yaklaşık 1 saniye boyunca REFRESH (YENİLE) düğmesine basın. Bu işlev, pileri maksimum enerji kapasitelerine tamamen yeniden şarj etmeden önce pileri tamamen deşarj edilir (Şek. 5, b).
- Düğmeye pil şarj alşlarınkren veya USB çıkışı kullanırken basılına REFRESH (YENİLE) işlevi etkinleşmez.
- Deşarj işlemi sırasında REFRESH (YENİLE) işlevi iptal edilir veya piller çıkarılırsa, deşarj işlemi, piller tekrar takılana kadar devam etmez.
- Deşarj işlemi devam ederken ek pil takılırsa, işlev piller tekrar şarj edilene kadar çalışmaz.
- Deşarj kapasitesi ve voltaj için gösterilen değerler yalnızca yaklaşık değer olarak kullanılmalıdır (Şek. 5 b-2). Gösterilen değerler, pillerin durumuna ve çalışma ortamına bağlı olarak değişecektir.
- Yenileme işlevini iptal etmek için, işlev devam ederken REFRESH (YENİLE) düğmesine yaklaşık 1 saniye boyunca basın. İşlev iptal edildikten sonra şarj işleri yeniden devam eder.

2) Şarj işlemi tamamlandığında, "FULL" (DOLU) mesajı gösterilir.
Güç kablosunu AC prizinden çıkarın ve şarj edilmiş pilleri çıkarın.

3. USB çıkışı işlevini kullanma

Bu işlev, şarj aletini bir AC adaptör olarak kullanmanıza izin verir. (Şarj aletindeki pilleri güç kaynağı olarak kullanmanıza izin vermez.)
1) Şarj aletini standart bir 100 ila 240 V AC prizine bağlayın.
2) USB ÇIKIŞI bağlantı noktasına piyasada bulunan bir USB A Tipi kablo bağlayın.
3) Çıkışı başlatmak için USB ÇIKIŞI düğmesine basın (Şek. 2, c).
- USB çıkışı kullanılırken şarj işleri durmaz.
- Yenileme işlevi devam ederken USB ÇIKIŞI düğmesine basılırsa USB çıkışı çalışmaz.
4) Çıkış akımı 100 mA veya daha düşükse, USB çıkışı yaklaşık 1 dakika sonra durur.
5) USB çıkışı işlevini iptal etmek için USB ÇIKIŞI düğmesine tekrar basın.
USB çıkışı durmuz ve USB çıkışından önceki duruma geri dönülür.
Şarj aletini USB çıkışı kullanımlarından sonra kullanmayı düşünmüyorsanız, güç kablosunu AC çıkışından çekin ve şarj edilen pileri çıkarın.

4. Ekonomik sayacı görüntüleme (şarj edilen toplam pil sayısı)

Ekonomik sayacı piler takılı olmadığında bile görüntüleyebilirsiniz.
1) Şarj aletini standart bir 100 ila 240 V AC prizine bağlayın.
2) Bu şarj aletiyle şarj edilen toplam pil sayısını görüntülemek için DISPLAY (EKRAN) düğmesine basın.
Sonrasında şarj aletini kullanmayı düşünmüyorsanız, güç kablosunu AC prizinden çıkarın.

BAKIM VE TEMİZLİK

- Elektrik şarj cihazını prizinden çıkarın.
- Kirleri çıkarmak için kuru bir bez kullanın.

Tablo 1 Sayı görüntüleme ekranı

V	Voltaj
T	Süre (çalışma süresi)
mAh	Kapasite (deşarj akımı)
Wh	Vat saati (deşarj gücü)

Gösterilen değerler tahmindir ve pillerin durumuna ve çalışma ortamına bağlı olarak değişecektir.

Tablo 2 Pil göstergeleri

Şarj ediyor	Anormal
	Kullanım ömrü bitmiş yaklaşıyor
Deşarj ediyor	Bakım şarjı*

* Aşırı deşarj edilen piller şarj edildiğinde veya anormal sıcaklık meydana geldiğinde gerçekleşen bekleme durumu.

Standart koşullar altındaki şarj süresi tahmini değerleri

Pil Türü	Kapasite	Şarj Süresi	
		1-2 pcs	3-4 pcs
AA	2400 – 2550 mAh	2 saat	4 saat
	1900 – 2000 mAh	1,5 saat	3 saat
	950 – 1000 mAh	0,75 saat	1,5 saat
AAA	900 – 950 mAh	2 saat	4 saat
	750 – 800 mAh	1,5 saat	3 saat
	550 – 650 mAh	1,25 saat	2,5 saat

ÖZELLİKLER

Model	BQ-CC65E
Giriş	100 - 240 V ~ 50 - 60 Hz 0.4 A
Çıkış	AA : 1,5 V x 4 ⎓ ; 3,2 A Maks.; (; 750 mA ortalama) AAA : 1,5 V x 4 ⎓ ; 1,2 A Maks.; (; 275 mA ortalama) USB : 5 V ⎓ ; 1 A
Çalışma sıcaklığı	0 ~ 35°C (Sadece iç kullanım)

Garanti: Garanti, ürün satın alındığı anda başlar.
PECE, şikayetin haklı bulunmasına ilişkin şart çıkmazsa onaracak veya muadili bir şarj cihazıyla değiştirecektir.
Garanti yalnızca şarj cihazı için verilir.
Ayrıntılı bilgi Panasonic Energy Europe N.V.'den veya www.panasonic-batteries.com'dan edinebilirsiniz.

GARANTİ BELGESİ

İmalatçı ve İthalatçı Firmanın
Unvanı : BURLA MAKİNA İTİCARETİ VE YATIRIM A.Ş.
Merkez Adresi : BANKALAR CAD. NO:23 KARAKÖY EMİNÖNÜ-İSTANBUL
Telefonu : 0 212 256 49 50
Faks : 0212 297 10 18

Malın
Cinsi : PİL ŞARJ CİHAZI
Markası : PANASONİC
Modeli :
Bandrol ve Seri No :
Teslim Tarihi ve Yeri : ---
Garanti Suresi : 2 Yıl
Azami Tamir Suresi : 20 İş Günü

Satıcı Firmanın
Unvanı :
Adresi :
Telefonu :
Satıcı Faks :
Fatura Tarihi ve No : ---

Bu belge Tüketicinin Korunması Hakkında Kanun hükümleri geçerli olmak üzere İthalatçı fi rma tarafından ihtiyarı olarak hazırlanmıştır. Ürünün tüm parçaları dahil fi rmamızın garantisi altındadır.

RUS

Пожалуйста, внимательно изучите эти инструкции перед эксплуатацией данного изделия и сохраните данное руководство для использования в будущем. Кроме того, обязательно прочтите предупреждения на аккумуляторах.

ВНИМАНИЕ

во избежание травм и материального ущерба вследствие поражения электрическим током или пожара, но не указанными данными факторами:

1. В целях безопасности мы рекомендуем пользоваться аккумуляторами Ni-MH.
2. Используйте только аккумуляторы.
3. Не открывайте и не разбирайте зарядное устройство.
4. Не допускайте намокания зарядного устройства и попадания в него воды или других жидкостей.
5. Пользуйтесь зарядным устройством только внутри помещения в сухом месте.
6. Не пользуйтесь зарядным устройством, если повреждена сетевая вилка или аккумуляторы.
7. Избегайте воздействия прямых солнечных лучей на зарядное устройство.

(1) Данное устройство может использоваться детьми от 8-ми лет и старше, людьми с ограниченными физическими, сенсорными или умственными возможностями либо с недостаточным опытом и знаниями, если они находятся под присмотром или их проинструктировали относительно безопасного использования данного устройства и они осознают сопутствующие риски.
(2) Дети не должны играть с устройством.
(3) Чистка и обслуживание не должны выполняться детьми без присмотра.

ИНСТРУКЦИЯ ПО ЭКСПЛУАТАЦИИ

1. Использование функции зарядки

Эта функция позволяет заряжать один аккумулятор AA или AAA или же до четырех аккумуляторов одновременно (рис. 4).

1) Соблюдая полярность, совмещая положительный (+) и отрицательный (-) полюса на аккумуляторах с соответствующими клеммами на зарядном устройстве, вставьте аккумуляторы, начиная со стороны отрицательного (-) полюса (рис. 3).
2) Присоедините к зарядному устройству шнур электропитания (рис. 1-3).
3) Подключите шнур электропитания к стандартной электрической розетке переменного тока напряжением 100–240 В.
Начнется проверка текущего заряда аккумуляторов, при этом будут мигать индикаторы аккумуляторов.
Перед началом зарядки отобразится общее количество аккумуляторов, заряженных данным зарядным устройством (рис. 5, а).
4) После отображения текущего заряда аккумуляторов начнется зарядка (таблица 2). При нажатии на кнопку DISPLAY (рис. 1) происходит переключение информации, отображаемой в области отображения числовых значений (рис. 5, а-1).
Отображаемые значения остаточного заряда можно использовать только как приблизительные ориентировочные значения.
Продолжительность зарядки зависит от состояния аккумуляторов и условий эксплуатации.
5) После завершения зарядки отображается "FULL".
Отключите шнур электропитания от розетки электрической сети и выньте заряженные аккумуляторы.

Если на ЖК-дисплее не отображаются индикаторы аккумуляторов или полностью отсутствует индикация:
- Убедитесь в том, что аккумуляторы вставлены правильно и обеспечен надежный контакт с каждой клеммой.
- Убедитесь в том, что надежно вставлен шнур электропитания.
- Проверьте, не повреждены ли клеммы аккумуляторов и нет ли на них загрязнений.

2. Использование функции REFRESH (необходимое время: прибл. 13 часов для четырех аккумуляторов AA (1900 – 2000 мАч))

Эта функция уменьшает эффект памяти и восстанавливает аккумуляторы, которые не использовались в течение длительного времени.
Однако многократное использование этой функции без необходимости сокращает предельное количество циклов аккумуляторов.
Что такое эффект памяти:
Так называется явление постепенной утраты аккумуляторами своей максимальной емкости при неоднократной зарядке после неполного разряда.
1) Вставив аккумуляторы, нажмите на кнопку REFRESH и удерживайте ее в течение приблизительно 1 секунды.
Эта функция полностью разряжает аккумуляторы перед их полной зарядкой до максимальной емкости (рис. 5, b).
- Функция REFRESH не активируется, если в момент нажатия на кнопку выполняется проверка заряда аккумуляторов или используется выход USB.
- Если в процессе разряда отмечется функция REFRESH или вытащили аккумуляторы, после их повторной вставки разряд не возобновляется.
- Если во время разряда вставляется дополнительные аккумуляторы, функция не работает до следующей зарядки аккумуляторов.
- Отображающиеся значения разрядной емкости и напряжения можно использовать только как приблизительные ориентировочные значения (рис. 5, b-2).
Отображающиеся значения зависят от состояния аккумуляторов и условий эксплуатации.
- Чтобы отменить функцию REFRESH, нажмите и удерживайте нажатой на кнопку REFRESH в течение приблизительно 1 секунды. После отмены функции возобновляется зарядка.

2) После завершения зарядки отображается "FULL".
Отключите шнур электропитания от розетки электрической сети и выньте заряженные аккумуляторы.

3. USB шнуры функциясын пайдалану

Бул функция зарядтау құрылғысын АТ адаптер ретінде пайдалануға мүмкіндік береді. (Зарядтау құрылғысындағы батареяларды пайдалануға болмайды.)
1) Зарядтау құрылғысын стандартты 100-240 В АТ розетканасына жалғаңыз.
2) Сатып алған болатын А түріндегі USB коннекторын USB-OUT портына жалғаңыз.
3) Қуатты іске қосу үшін USB-OUT түймесін басыңыз (2-сурет, c).
- USB шығысы пайдаланылып жатқанда, зарядтау процесі тоқтайды.
- Уақытша тоқтатылған зарядтау процесі жалғасуда USB-OUT түймесі басылса, USB шығысы орындалмайды.
4) Егер шығыс тоғы 100 мА шамасына немесе одан төмен шамаға жетсе, USB шығысы шамамен 1 минуттан соң тоқтайды.
5) USB шығысы функциясынан бас тарту үшін, USB OUT түймесін қайта басыңыз. USB шығысы тоқтап, USB шығысынан алдыңғы күйге қайта оралады.
USB шығысы аяқталған соң зарядтау құрылғысын пайдаланбасаңыз, қуат сымын АТ розеткасынан ажыратып, зарядталған батареяларды алыңыз.

4. Экологиялық есептегішті қарау (зарядталған батареялардың жиынтық саны)

Экологиялық есептегішті тіпті батареялар сальдоланған кезде де көруге болады.
1) Зарядтау құрылғысын стандартты 100-240 В АТ розеткасына жалғаңыз.
2) Осы зарядтау құрылғысымен зарядталған батареялардың жиынтық санын көрсету үшін, DISPLAY түймесін басыңыз.
Осыдан кейін зарядтау құрылғысын пайдаланбасаңыз, қуат сымын АТ розеткасынан ажыратыңыз.

ҚЫЗМЕТ КӨРСЕТУ, КҮТУ ЖӘНЕ ТАЗАЛАУ

- Қуаттандырғышты розеткадан ажыратыңыз.
- Кірді және шаңды құрғақ матамен тазалаңыз.

1-кесте. Сандар көрсету аймағы

V	Кернеу
T	Уақыт (жұмыс уақытын)
mAh	Сыйымдылық (разряд тоғы)
Wh	Ватт-сағат (разряд қуаты)

Көрсетілген мәндер ықтимал берілді және батареялардың күйі мен жұмыс ортасына байланысты өзгереді болады.

2-кесте. Батарея индикаторлары

Зарядталуда	Дұрыс емес
	Қызмет көрсету мерзімі аяқталуға жақын
Зарядты таусылуда	Техникалық зарядтау*
Разряд	Техникалық зарядтау*

* Зарядты мүлдем таусылған батареяларды зарядтағанда немесе қалыптан тыс температурадар орын алғанда өткен дайындық режимі.

Зарядтау уақыты стандартты шарттар бойынша болжамды

Аккумулятордың көлемі	Сыйымдылығы	Қуаттандыру уақыты	
		1-2 дана	3-4 дана
AA	2400 – 2550 мАч	2 сағат	4 сағат
	1900 – 2000 мАч	1,5 сағат	3 сағат
	950 – 1000 мАч	0,75 сағат	1,5 сағат
AAA	900 – 950 мАч	2 сағат	4 сағат
	750 – 800 мАч	1,5 сағат	3 сағат
	550 – 650 мАч	1,25 сағат	2,5 сағат

Берілген өнімді пайдаланар алдында осы нұсқаулықтары мұқият оқып шығыңыздар және болашақта пайдалану үшін берілген нұсқауы сақтап қойыңыздар өтінемін. Сонымен қатар, аккумуляторлардың ескертулерді міндетті түрде оқып шығыңыз.

НАЗАР АУДАРЫҢЫЗ

Келесі факторлармен белгіленбеген, электр тогымен немесе өртпен зақымдану салдарынан материалдық зиян және жарақат алудан сақ болу үшін:

1. Қауіпсіздік мақсатында біз Ni-MH аккумуляторларын пайдалануға кеңес береміз:
2. Тек аккумуляторларды пайдаланыңыз.
3. Қуаттандырғыш құрылғыны ашпаңыз және бөлшектемеңіз.
4. Қуаттандырғыш құрылғының сулануына және оған сұйық немесе басқа да сұйықтықтардың түсуіне жол бермеңіз.
5. Қуаттандырғышты бөлмеңіз ішінде, құрғақ жерде ғана пайдаланыңыз.
6. Желпіш айқыр немесе аккумуляторлары зақымданса, қуаттандырғыш құрылғыны пайдаланбаңыз.
7. Қуаттандырғыш құрылғыға тікелей күн сәулесінің әсерінен сақ болыңыз.

(1) 8 жасқа толған балалар және физикалық және сезім мүмкіндіктері шектеулі немесе ақыл-ой кемістігі бар адамдар немесе тәжірибесі мен білімі жоқ адамдар бұл құрылғыны ересектер тарапынан қадағаланған жағдайда ғана немесе құрылғыны қауіпсіз түрде қолдануға қатысы нұсқаулар туралығырлығне және оның қаншалықты қауіпті екенін түсінгенде ғана қолдана алады.
(2) Балалардың құрылғымен ойнауына жол берменіз.
(3) Балаларға тазалау және техникалық қызмет көрсету жұмыстарын бақылаусыз орындауға рұқсат етпеңіз.

ПАЙДАЛАНУ ЖӨНІНДЕГІ НҰСҚАУЛЫҚ

1. Зарядтау функциясын пайдалану

Бул функция бір АА немесе ААА батареясын, я болмаса бір уақытта төрт батареяға дейін зарядтауға мүмкіндік береді (4-сурет).

1) Батареяларды он (+) және теріс (-) уштарын зарядтау құрылғысындағы сәйкес клеммалармен сәйкестіру арқылы дұрыс полярлықты сақтаңыз және батареяларды алдымен теріс (-) ұшынынан сальмаңыз (3-сурет).
2) Қуат сымын зарядтау құрылғысына жалғаңыз (1-3 сурет).
3) Қуат сымын стандартты 100-240 В АТ розеткаға қосыңыз.
Аньшдағы батареяны зарядтау процедурасы басталғанда, батарея индикаторлары жыпылықтайды.
Зарядтау басталғас бұрын, осы зарядтау құрылғысымен зарядталатын батареялардың жиынтық саны көрсетіледі (5-сурет, а).
4) Аньшдағы батареяның заряд көрсетілгенде, зарядтау процесі басталады (2-кесте). DISPLAY (көрсету-1-сурет) бастысаңы, сандық көрсету аймағында көрсетілетін ақпарат өзгереді (5-сурет, а-1).
Қалған заряд көрсетілетін тек бояғанды бағдарламыштар ретінде пайдалану керек.
Зарядтау уақыты батареялардың күйі мен жұмыс ортасына байланысты өзгереді болады.
5) Зарядтау аяқталғанда "FULL" сөзі көрсетіледі.
АТ розеткасынан қуат сымын ажыратыңыз да, зарядталған батареяларды алыңыз.

3. USB шығысы функциясын пайдалану

Бул функция зарядтау құрылғысын АТ адаптері ретінде пайдалануға мүмкіндік береді. (Зарядтау құрылғысындағы батареяларды пайдалануға болмайды.)
1) Зарядтау құрылғысын стандартты 100-240 В АТ розеткасына жалғаңыз.
2) Сатып алған болатын А түріндегі USB коннекторын USB-OUT портына жалғаңыз.
3) Қуатты іске қосу үшін USB-OUT түймесін басыңыз (2-сурет, c).
- USB шығысы пайдаланылып жатқанда, зарядтау процесі тоқтайды.
- Уақытша тоқтатылған зарядтау процесі жалғасуда USB-OUT түймесі басылса, USB шығысы орындалмайды.
4) Егер шығыс тоғы 100 мА шамасына немесе одан төмен шамаға жетсе, USB шығысы шамамен 1 минуттан соң тоқтайды.
5) USB шығысы функциясынан бас тарту үшін, USB OUT түймесін қайта басыңыз. USB шығысы тоқтап, USB шығысынан алдыңғы күйге қайта оралады.
USB шығысы аяқталған соң зарядтау құрылғысын пайдаланбасаңыз, қуат сымын АТ розеткасынан ажыратып, зарядталған батареяларды алыңыз.

4. Экологиялық есептегішті қарау (зарядталған батареялардың жиынтық саны)

Экологиялық есептегішті тіпті батареялар сальдоланған кезде де көруге болады.
1) Зарядтау құрылғысын стандартты 100-240 В АТ розеткасына жалғаңыз.
2) Осы зарядтау құрылғысымен зарядталған батареялардың жиынтық санын көрсету үшін, DISPLAY түймесін басыңыз.
Осыдан кейін зарядтау құрылғысын пайдаланбасаңыз, қуат сымын АТ розеткасынан ажыратыңыз.

ҚЫЗМЕТ КӨРСЕТУ, КҮТУ ЖӘНЕ ТАЗАЛАУ

- Қуаттандырғышты розеткадан ажыратыңыз.
- Кірді және шаңды құрғақ матамен тазалаңыз.

1-кесте. Сандар көрсету аймағы

V	Кернеу
T	Уақыт (жұмыс уақытын)
mAh	Сыйымдылық (разряд тоғы)
Wh	Ватт-сағат (разряд қуаты)

Көрсетілген мәндер ықтимал берілді және батареялардың күйі мен жұмыс ортасына байланысты өзгереді болады.

2-кесте. Батарея индикаторлары

Зарядталуда	Дұрыс емес
	Қызмет көрсету мерзімі аяқталуға жақын
Зарядты таусылуда	Техникалық зарядтау*
Разряд	Техникалық зарядтау*

* Зарядты мүлдем таусылған батареяларды зарядтағанда немесе қалыптан тыс температурадар орын алғанда өткен дайындық режимі.

Зарядтау уақыты стандартты шарттар бойынша болжамды

Аккумулятордың көлемі	Сыйымдылығы	Қуаттандыру уақыты	
		1-2 дана	3-4 дана
AA	2400 – 2550 мАч	2 сағат	4 сағат
	1900 – 2000 мАч	1,5 сағат	3 сағат
	950 – 1000 мАч	0,75 сағат	1,5 сағат
AAA	900 – 950 мАч	2 сағат	4 сағат
	750 – 800 мАч	1,5 сағат	3 сағат
	550 – 650 мАч	1,25 сағат	2,5 сағат

EST

Lugege enne toote kasutamist neid juhiseid ja hoiatusi ning hoidke juhend alles hilisemaks kasutamiseks. Lisaks lugege akudel olevad hoiatusi.

ETTEVAATUST

Kehavigastuste ja vara kahjustamise, mida põhjustab muu hulgas elektrilöök või süttimine, vältimiseks:

1. Vigastuste vältimiseks soovitame teil kasutada ainult Panasonic Ni-MH akusid.
2. Ärge kasutage mittelaetavaid elemente (patareisid).
3. Ärge avage ega demonteerige akulaadijat.
4. Ärge laske akulaadijal saada märjaks ega veel või muudel vedelikel akulaadijasse sisenemist.
5. Kasutage akulaadijat ainult siseruumides kuivas kohas.
6. Ärge kasutage akulaadijat, kui selle pistik või akud on kahjustunud.
7. Akulaadijat ei tohi kasutada otsese päikesevalguse käes.

(1) Seadet tohivad kasutada lapsed alates kaheksandast eluaastast, vähenenud füüsiliste, sensoorsete või vaimsete võimetega isikud ning kogemuste ja teadmisteta isikud, kui neid juhendatakse või neile on antud seadme ohutuks kasutamiseks vajalikud juhtnöörid ja nad mõistavad võimalikke kaasnevaid ohtusid.
(2) Lapsed ei tohi seadmega mängida.
(3) Lapsed ei tohi seadet ilma järelvalveta puhastada ega hooldada.

KASUTUSJUHISED

1. Laadimisfunktsioni kasutamine

See funktsioon võimaldab laadida korraga ühte kuni nelja AA ja AAA akut (joonis 4).

1) Järgige õiget polaarsust, sobitades positiivse (+) ja negatiivse (-) aku poolest laadija vastava klemmiga ja sisestage akud negatiivne (-) pool ees (joonis 3).
2) Ühendage toitejuhe laadijaga (joonis 1-3).
3) Ühendage toitejuhe standardidesse 100 kuni 240 V vahelduvvoolukontakti. Aku indikaatorid vilguvad, kui need hakkavad kontrollima aku laetust. Enne laadimise alustamist kuvatakse laadijaga laetavate akude koguarv (joonis 5, a).
4) Laadimise algab pärast aku laetuse kuvamist (tabel 2).
Nupule DISPLAY (joonis 1) vajutades vahetatakse numbrite alal kuvatud teavet (joonis 5, a-1).
Järelejäänud laetuse näidud on ainult hinnangulised.
Aku laadimise kestus sõltub akude olekust ja töökeskkonnast.
5) Kui laadimine on lõppenud, kuvatakse "FULL".
Ühendage toitekaabel vahelduvvooluvõrgust lahti ja eemaldage laetud akud.

Kui aku indikaatorid ei ilmu või LCD-ekraan on tühi:
- Kontrollige, kas akud on õigesti sisestatud ja klemm on õigesti ühendatud.
- Kontrollige, kas toitejuhe on õigesti sisestatud.
- Veenduge, et aku klemmid ei oleks kahjustunud ega määrdunud.

**2. Funktsioonil REFRESH kasutamine (nõutud aeg: umbes 13 tundi nelja AA-aku kor